Zestaw 15 skrzynek na listy BASIC – monta? podtynkowy – dowolny kolor RAL

Product number BML3D-XVBPRGUFXE

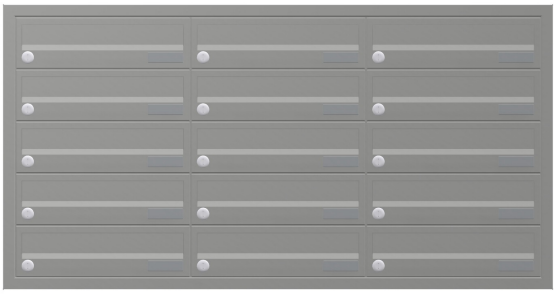

Product description

Przyjazne wzornictwo i wygodny odbiór poczty każdego dnia

Zestaw BASIC Horizontal marki Briefkasten Manufaktur wita Ciebie i Twoich gości przejrzystą, uporządkowaną formą. Modułowa konstrukcja łączy wybrane funkcje w czytelne rozwiązanie, które można indywidualnie dostosować do codziennych potrzeb. Seria BASIC oferuje skrzynki na listy, moduły akcesoryjne i funkcyjne, które można łączyć na wiele sposobów, tworząc harmonijną strefę wejściową. Zestaw jest przeznaczony do montażu podtynkowego i obejmuje 15 skrzynek na codzienną korespondencję.

Zestaw jest wykonywany w dowolnym kolorze RAL i ma wymiary całkowite: szer. 1162 × wys. 605 × gł. 394 mm.

Klikając „Konfiguruj teraz”, otworzysz dokładnie ten układ w konfiguratorze 3D. Możesz tam dalej dostosować zestaw, a następnie go zamówić.

Możliwość indywidualnej konfiguracji

Dopasuj zestaw skrzynek na listy do swojego domu: kliknij „Konfiguruj teraz”, aby dostosować ten układ do swoich potrzeb.

- Wykończenie skrzynek: dostosuj kolor w konfiguratorze 3D, wybierając spośród kolorów oferowanych dla tej wersji.
- Indywidualne napisy: umieść własne nazwiska, numery domu lub dowolne teksty w przeznaczonych do tego miejscach. Widoczne napisy są przykładami i można je zastąpić własnymi.
- Krój pisma: wybierz spośród czcionek dostępnych dla napisów i dostosuj ich wygląd w konfiguratorze.
- Wyposażenie: dodaj lub zmień komponenty pasujące do zestawu, korzystając z aktualnie dostępnej oferty.

Przy indywidualnych zmianach wymiary i cena są ponownie obliczane w konfiguratorze 3D zgodnie z wybranymi opcjami.

Ramka maskująca

Briefkasten Manufaktur Lippe GmbH
Werler Straße 60
32105 Bad Salzuflen

www.briefkasten-manufaktur.de
info@briefkasten-manufaktur.de
Tel.: +49 5222 807110

Geschäftsführer Oliver Woineck
Ust.ID.Nr. DE303690847
Handelsregister Amtsgericht Lemgo, HRB 8618

Zestaw podtynkowy jest wyposażony w ramkę maskującą ze stali nierdzewnej V2A o grubości 1,5 mm. Ramka zakrywa przejście między otworem montażowym a powierzchnią ściany, zapewniając estetyczne wykończenie.

Materiał i wykonanie

Materiał podstawowy: stal nierdzewna V2A 1.4301. Stal nierdzewna V2A zapewnia odporną na korozję i trwałą podstawę wyposażenia strefy wejściowej.

Powierzchnia malowana proszkowo jest wykonywana w dowolnym kolorze RAL. Wybrany kolor można wskazać w konfiguratorze 3D.

Skrzynka na listy i komfort obsługi

Skrzynka na listy 370 × 110 × 385 mm: w zestawie krawędź odprowadzająca deszczówkę dla optymalnej ochrony przed wodą, ciągła listwa gumowa zapewniająca ciche wrzucanie korespondencji, solidna, wymienna tabliczka na nazwisko oraz bardzo wytrzymały zamek. Wysokość otworu wrzutowego i zwężenie kanału wrzutowego chronią pocztę przed nieuprawnionym wyjęciem.

Wyposażenie

Tabliczka na nazwisko z tworzywa sztucznego BASIC, typ 2: tabliczka z przezroczystego poliwęglanu. Wkład można wymienić od przodu.

Cechy tego zestawu skrzynek na listy

- Seria produktów: BASIC Horizontal
- Montaż: podtynkowy
- Wykończenie: dowolny kolor RAL
- Wymiary całkowite: szer. 1162 × wys. 605 × gł. 394 mm
- 15 skrzynek na listy
- Wykończenie skrzynek: dowolny kolor RAL
- Materiał podstawowy: stal nierdzewna V2A 1.4301. Wykończenie: malowanie proszkowe lub szlifowana stal nierdzewna

Ważne informacje:

Ochrona przed wodą: osłonięte miejsce, najlepiej pod zadaszeniem, pomaga chronić pocztę. Przesyłki powinny być wsunięte do końca, a klapka wrzutowa zamknięta.

Montaż: sprawdź podłoże i warunki zabudowy na podstawie wymiarów całkowitych oraz instrukcji montażu.

Product properties

Seria	PODSTAWOWY
Etykietowanie nazw	Identyfikator
Materiał bazowy	Stal nierdzewna V2A 1.4301
Liczba pudełek	z 15 skrzynkami na listy
Wycofanie przedmiotu	Przód
Powierzchnia/kolor	RAL do wyboru (zgodnie z tabel? kolorów)
Typ montażu	Monta? podtynkowy

Briefkasten Manufaktur Lippe GmbH
Werler Straße 60
32105 Bad Salzuflen

www.briefkasten-manufaktur.de
info@briefkasten-manufaktur.de
Tel.: +49 5222 807110

Geschäftsführer Oliver Woineck
Ust.ID.Nr. DE303690847
Handelsregister Amtsgericht Lemgo, HRB 8618

Dimensions

Wysokość pojedynczego pudełka w mm	110
Szerokość pojedynczego pudełka w mm	370
Wysokość całkowita w mm	605
Całkowita szerokość w mm	1162
Głębokość w mm	394

Dimension drawing

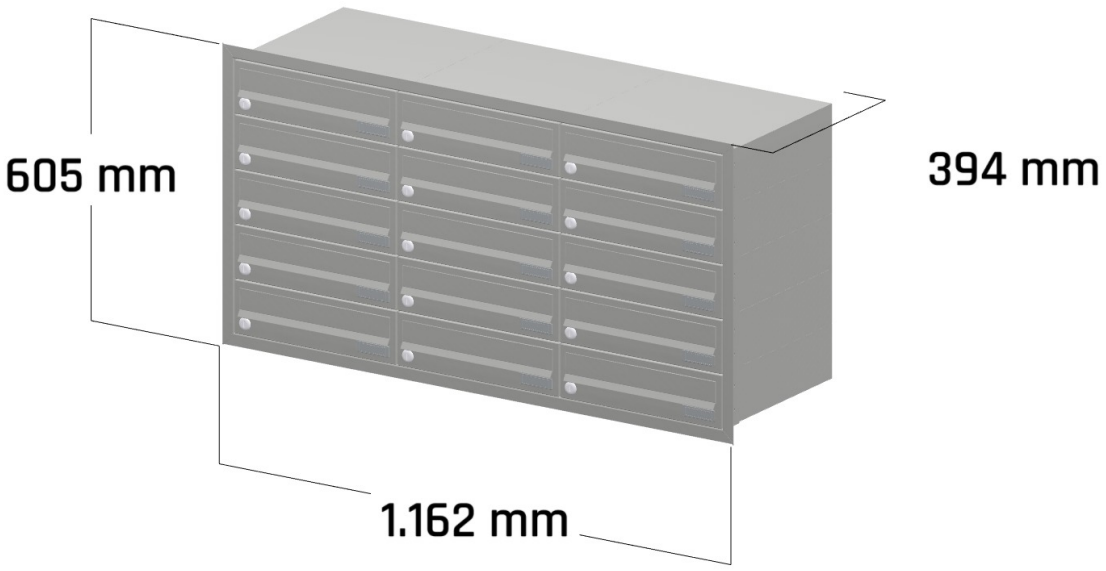

Briefkasten Manufaktur Lippe GmbH
Werler Straße 60
32105 Bad Salzuflen

www.briefkasten-manufaktur.de
info@briefkasten-manufaktur.de
Tel.: +49 5222 807110

Geschäftsführer Oliver Woineck
Ust.ID.Nr. DE303690847
Handelsregister Amtsgericht Lemgo, HRB 8618

More images



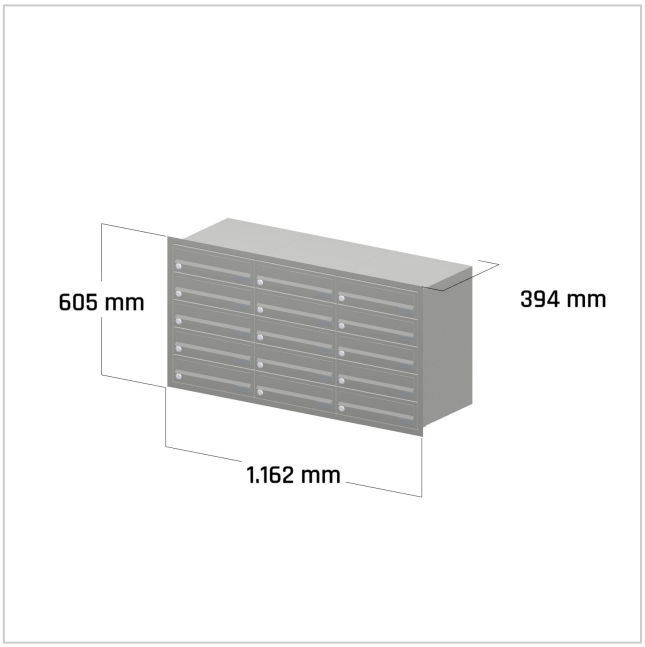

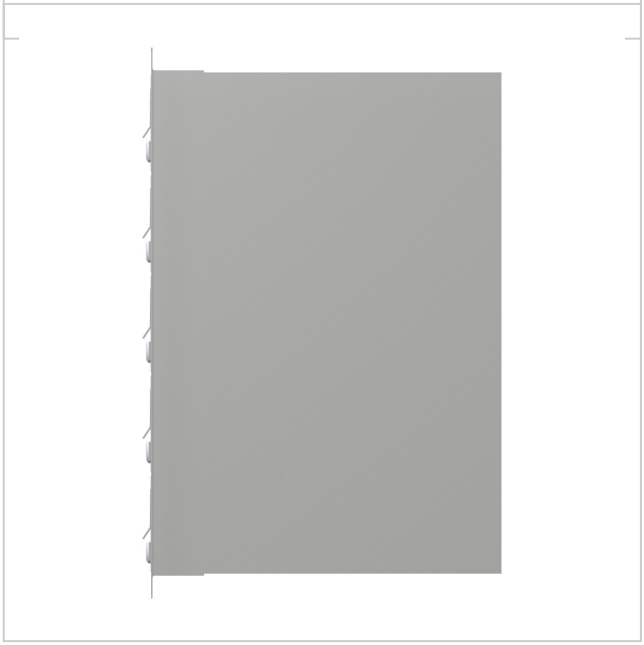

Briefkasten Manufaktur Lippe GmbH
Werler Straße 60
32105 Bad Salzuflen

www.briefkasten-manufaktur.de
info@briefkasten-manufaktur.de
Tel.: +49 5222 807110

Geschäftsführer Oliver Woineck
Ust.ID.Nr. DE303690847
Handelsregister Amtsgericht Lemgo, HRB 8618