3 skrzynki pocztowe GOETHE z 3 skrytkami na mleko pe?ni?cymi funkcj? przegródek na gazety i inne przedmioty – monta? natynkowy – kolor RAL do wyboru

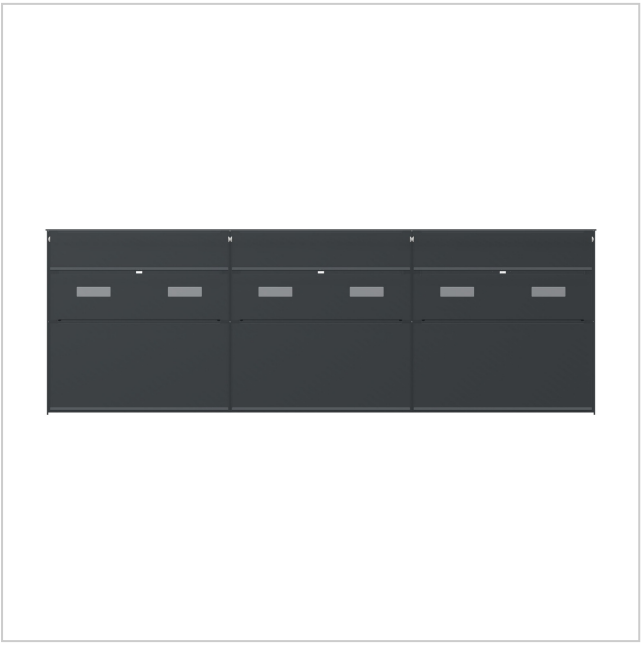

Product number BML3D-S5M15U9CGY

Product description

GOETHE w wybranym kolorze RAL: naścienny zestaw skrzynek pocztowych zgodny ze szwajcarską normą pocztową PTT, z trzema skrytkami na mleko

Ten zestaw z serii GOETHE łączy trzy skrzynki pocztowe z trzema oddzielnymi skrytkami na mleko, które pełnią funkcję przegródek na gazety i inne przedmioty. Zestaw jest przeznaczony do montażu natynkowego i ma ściśle przylegającą obudowę oraz płaski daszek przeciwdeszczowy.

Wersja malowana proszkowo na wybrany kolor RAL łączy skrzynki ze stali nierdzewnej z aluminiową obudową. Korespondencję wyjmuje się z przodu skrzynek.

Cechy zestawu skrzynek pocztowych

- Całkowite wymiary zewnętrzne: 1212 × 408 × 425 mm (szer. × wys. × gł.).
- 3 skrzynki pocztowe i 3 oddzielne skrytki na mleko pełniące funkcję przegródek na gazety i inne przedmioty; wymiary zewnętrzne każdej skrzynki i skrytki: 400 × 200 × 400 mm (szer. × wys. × gł.). Nie są to wymiary użytkowe wnętrza.
- Montaż natynkowy na ścianie; w zestawie znajdują się 2 szyny montażowe o długości 1080 mm każda.
- Korpus ze stali nierdzewnej 1.4016, panele przednie ze stali nierdzewnej V2A 1.4301.
- Ściśle przylegająca obudowa z aluminium AlMg3 W19 o grubości 3 mm, z 2 osłonami bocznymi i płaskim daszkiem przeciwdeszczowym.
- Powierzchnia malowana proszkowo na wybrany kolor RAL.

Cechy szczególne zestawu skrzynek pocztowych

Skrzynki pocztowe zgodne ze szwajcarską normą pocztową PTT, z zamkami Push-Key

Briefkasten Manufaktur Lippe GmbH
Werler Straße 60
32105 Bad Salzuflen

www.briefkasten-manufaktur.de
info@briefkasten-manufaktur.de
Tel.: +49 5222 807110

Geschäftsführer Oliver Woineck
Ust.ID.Nr. DE303690847
Handelsregister Amtsgericht Lemgo, HRB 8618

Skrzynki pocztowe spełniają wymagania szwajcarskiej normy pocztowej PTT. Każda z trzech skrzynek jest wyposażona w zamek Push-Key. Każdy zamek ma inny klucz.

Wyposażenie obejmuje klapę wrzutową z tłumieniem, ciągłą uszczelkę gumową oraz krawędź odprowadzającą wodę deszczową. Otwór wrzutowy jest przystosowany do kopert DIN-C4. Konstrukcja przednich drzwiczek do odbioru korespondencji pomaga zapobiegać jej wypadaniu podczas otwierania.

Trzy oddzielne skrytki na mleko pełniące funkcję przegródek na gazety i inne przedmioty

Trzy dodatkowe skrytki ze stali nierdzewnej służą do przechowywania mleka, gazet lub innych przedmiotów. Otwierają się od dołu do góry.

Dla tych skrytek nie wybrano zamków. Nie są to zabezpieczone skrzynki na paczki.

Sześć tabliczek na nazwiska z wkładkami wymienianymi od przodu

Każda skrzynka pocztowa ma dwie tabliczki na nazwiska BASIC typu 2, wykonane z przezroczystego poliwęglanu. Wkładki można wymieniać od przodu.

Wybrane wyposażenie obejmuje wkładkę z napisem „Reklamy? Nie, dziękuję”, która pozwala poinformować o braku zgody na otrzymywanie niechcianych reklam.

Możliwość indywidualnej konfiguracji

Dopasuj zestaw skrzynek pocztowych do swojego domu: wybierz „Skonfiguruj teraz”, aby dostosować tę konfigurację do swoich potrzeb.

- Powierzchnia skrzynek: dostosuj kolor w konfiguratorze 3D, wybierając spośród kolorów dostępnych dla tej wersji.
- Indywidualne napisy: umieść własne nazwiska, numery domu lub dowolne teksty na przeznaczonych do tego powierzchniach. Przedstawione napisy są przykładami i można je zastąpić.
- Wygląd napisów: wybierz jedną z czcionek dostępnych dla napisów i dostosuj ich wygląd w konfiguratorze.
- Wyposażenie: dodaj lub zmień komponenty pasujące do zestawu, korzystając z aktualnie dostępnych opcji.

Po wprowadzeniu indywidualnych zmian wymiary i cena są ponownie obliczane w konfiguratorze 3D zgodnie z dokonanym wyborem.

Ważne informacje

Ochrona przed wodą: osłonięte miejsce, najlepiej pod zadaszeniem, pomaga chronić korespondencję. Przesyłki powinny być wsunięte do końca, a klapa wrzutowa zamknięta.

Montaż: sprawdź podłoże i warunki montażu na podstawie wymiarów całkowitych oraz instrukcji montażu.

Briefkasten Manufaktur Lippe GmbH
Werler Straße 60
32105 Bad Salzuflen

www.briefkasten-manufaktur.de
info@briefkasten-manufaktur.de
Tel.: +49 5222 807110

Geschäftsführer Oliver Woineck
Ust.ID.Nr. DE303690847
Handelsregister Amtsgericht Lemgo, HRB 8618

Product properties

Seria	GOETHE
Ochrona dostępu	Blokada przycisków
Etykietowanie nazw	Identyfikator
Materiał bazowy	Aluminium AlMg3 W19, Stal nierdzewna V2A 1.4301, Stal nierdzewna 1.4016 (magnetyczna stal nierdzewna)
Wycofanie przedmiotu	Przód
Powierzchnia/kolor	RAL do wyboru (zgodnie z tabel? kolorów)
Typ montażu	Monta? powierzchniowy
Liczba pudełek	z 3 skrzynkami na listy

Briefkasten Manufaktur Lippe GmbH
Werler Straße 60
32105 Bad Salzuflen

www.briefkasten-manufaktur.de
info@briefkasten-manufaktur.de
Tel.: +49 5222 807110

Geschäftsführer Oliver Woineck
Ust.ID.Nr. DE303690847
Handelsregister Amtsgericht Lemgo, HRB 8618

Dimensions

Wysokość pojedynczego pudełka w mm	200
Szerokość pojedynczego pudełka w mm	400
Wysokość całkowita w mm	408
Całkowita szerokość w mm	1212
Głębokość w mm	425

Dimension drawing

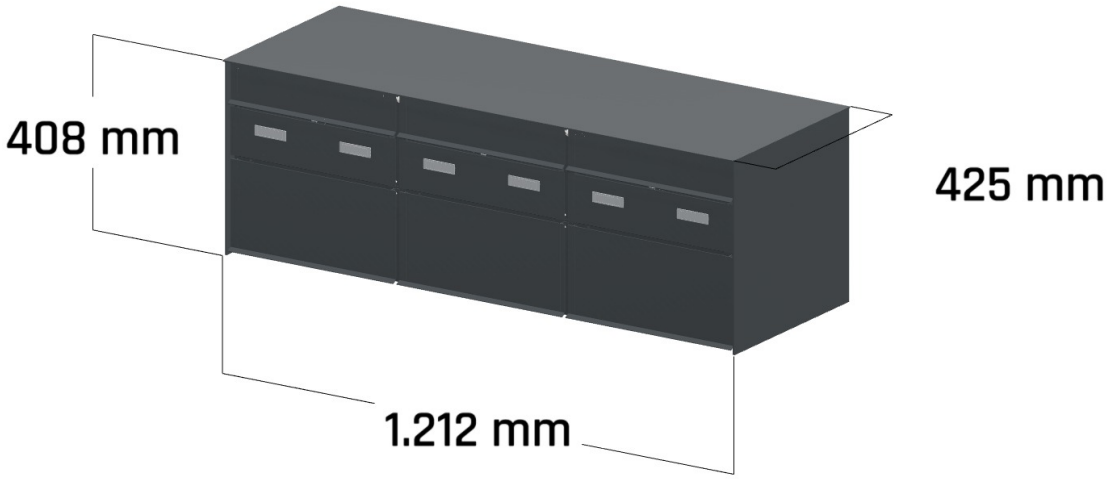

Briefkasten Manufaktur Lippe GmbH
Werler Straße 60
32105 Bad Salzuflen

www.briefkasten-manufaktur.de
info@briefkasten-manufaktur.de
Tel.: +49 5222 807110

Geschäftsführer Oliver Woineck
Ust.ID.Nr. DE303690847
Handelsregister Amtsgericht Lemgo, HRB 8618

More images



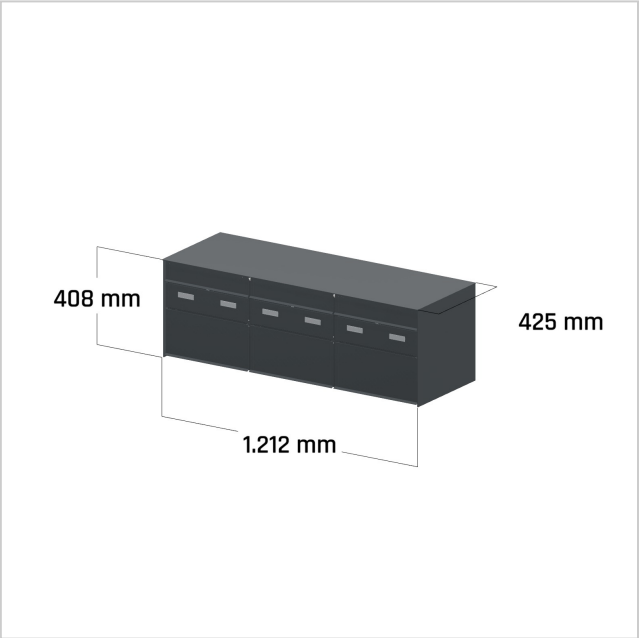



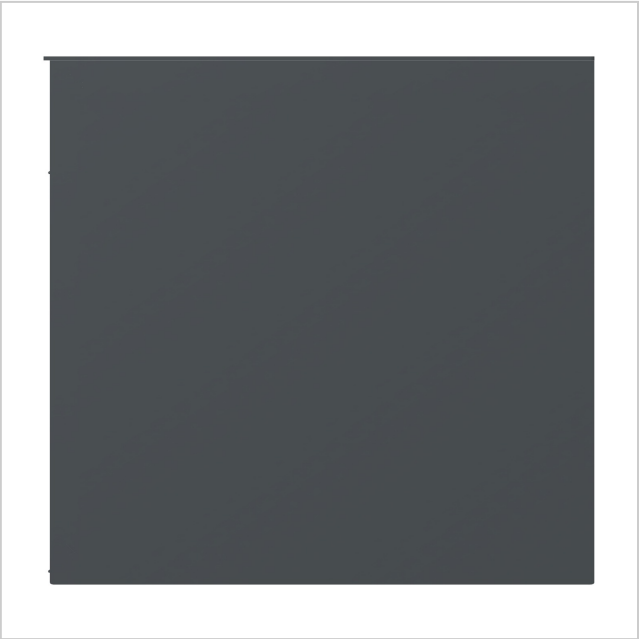

Briefkasten Manufaktur Lippe GmbH
Werler Straße 60
32105 Bad Salzuflen

www.briefkasten-manufaktur.de
info@briefkasten-manufaktur.de
Tel.: +49 5222 807110

Geschäftsführer Oliver Woineck
Ust.ID.Nr. DE303690847
Handelsregister Amtsgericht Lemgo, HRB 8618