4er 2x2 natynkowa skrzynka na listy ze stali nierdzewnej BASIC Plus 382XA AP - wybrany RAL | G ??boko?? 100 mm | ? Kolor do wyboru | z 4 skrzynkami pocztowymi (2x2)



Product number 382XA-4-100

Product description

4-skrzynkowy 2x2 natynkowy system skrzynek ze stali nierdzewnej Design BASIC Plus 382XA AP - kolor RAL do wyboru

Wysokiej jakości natynkowa skrzynka na listy dla 4 lokatorów, wyprodukowana w Niemczech przez Briefkasten Manufaktur.

Cały natynkowy system skrzynek wykonany jest ze stali nierdzewnej V2A, malowanej proszkowo w kolorze RAL. Bardzo wysokiej jakości wykonanie i przemyślana konstrukcja czynią ten system jednym z naszych bestsellerów. Krawędź odprowadzająca deszcz dla optymalnej ochrony przed wodą, ciągła gumowa listwa dla cichego wrzutu, solidna wymienna tabliczka z nazwiskiem, praktyczny uchwyt na pocztę oraz bardzo wytrzymały zamek to cechy wyróżniające ten natynkowy system skrzynek.

Dzięki konstrukcji montaż własny jest nieskomplikowany. System jest przygotowany do łatwego montażu kompletnego — nie jest wymagany czasochłonny montaż pojedynczych skrzynek na ścianie.

Briefkasten Manufaktur Lippe GmbH
Werler Straße 60
32105 Bad Salzuflen

www.briefkasten-manufaktur.de
info@briefkasten-manufaktur.de
Tel.: +49 5222 807110

Geschäftsführer Oliver Woineck
Ust.ID.Nr. DE303690847
Handelsregister Amtsgericht Lemgo, HRB 8618

- 4-skrzynkowy natynkowy system skrzynek z skrzynkami ze stali nierdzewnej V2A, malowanymi proszkowo w kolorze RAL.
- System jest wykonywany w Briefkasten Manufaktur. Niemiecka produkcja wysokiej jakości "Made in Germany".
- Skrzynki odpowiadają normie DIN/EN 13724. Wymiary wrzutu (3,5 cm x 32,5 cm) dla koperty C4 poziomo — także duże listy mieszczą się bez zaginania.
- Klapki wrzutowe z gumową uszczelką tłumiącą hałas zapewniają bardzo cichy wrzut korespondencji.
- Drzwi otwierają się od lewej do prawej.
- W komplecie 2 klucze z numerem klucza, wymienna tabliczka z nazwiskiem pod klapką wrzutową oraz uchwyt na pocztę przy każdej skrzynce.
- Duża pojemność dzięki opcjonalnej głębokości skrzynki +50 mm = ok. 17 l. Odpowiednie dla firm i gospodarstw domowych o bardzo dużym natężeniu korespondencji.
- W komplecie obudowa boczna oraz daszek przeciwdeszczowy ze stali nierdzewnej V2A, malowane proszkowo w kolorze RAL.
- Do montażu ściennego — w komplecie listwa montażowa i materiały montażowe (śruby + kołki).

Ważna informacja:

Poczta jest chroniona przed wilgocią i zabrudzeniem tylko przy całkowitym wrzucie i zamkniętej klapce. Przy niektórych ekstremalnych warunkach atmosferycznych może jednak dojść do przedostania się wody (zgodnie z DIN EN 13724 do 1 cm³). Nie stanowi to podstawy do reklamacji.

Product properties

Powierzchnia/kolor	RAL 9005 g??boka czer?, RAL 3004 fioletowo-czerwony, DB 703 mikowa ruda ?elaza, RAL 7016 szary antracyt, RAL do wyboru (zgodnie z tabel? kolorów), RAL 9007 szare aluminium, RAL 9016 bia?y drogowy
Seria	PODSTAWOWY
Pojedyncze pudełko według objętości	Normalny > 10 litrów
Liczba pudełek	z 4 skrzynkami na listy
Etykietowanie nazw	Identyfikator
Materiał bazowy	Stal nierdzewna V2A 1.4301
Wycofanie przedmiotu	Przód
Typ montażu	Monta? powierzchniowy

Briefkasten Manufaktur Lippe GmbH
Werler Straße 60
32105 Bad Salzuflen

www.briefkasten-manufaktur.de
info@briefkasten-manufaktur.de
Tel.: +49 5222 807110

Geschäftsführer Oliver Woineck
Ust.ID.Nr. DE303690847
Handelsregister Amtsgericht Lemgo, HRB 8618

Dimensions

Wysokość pojedynczego pudełka w mm	330,0
Szerokość pojedynczego pudełka w mm	355,0
Pojemność w litrach	12,0 | 17,0
Wysokość szczeliny na litery w mm	35,0
Szerokość szczeliny na litery w mm	325,0
Wysokość skrzynki na listy w mm	660,0
Szerokość skrzynki na listy w mm	710,0
Głębokość w mm	100,0 | 150,0
Waga w kg	24
Warunki dostawy	Zestaw jest dostarczany wst?pnie zmontowany / cz??ciowo roz?o?ony.

Briefkasten Manufaktur Lippe GmbH
Werler Straße 60
32105 Bad Salzuflen

www.briefkasten-manufaktur.de
info@briefkasten-manufaktur.de
Tel.: +49 5222 807110

Geschäftsführer Oliver Woineck
Ust.ID.Nr. DE303690847
Handelsregister Amtsgericht Lemgo, HRB 8618

More images





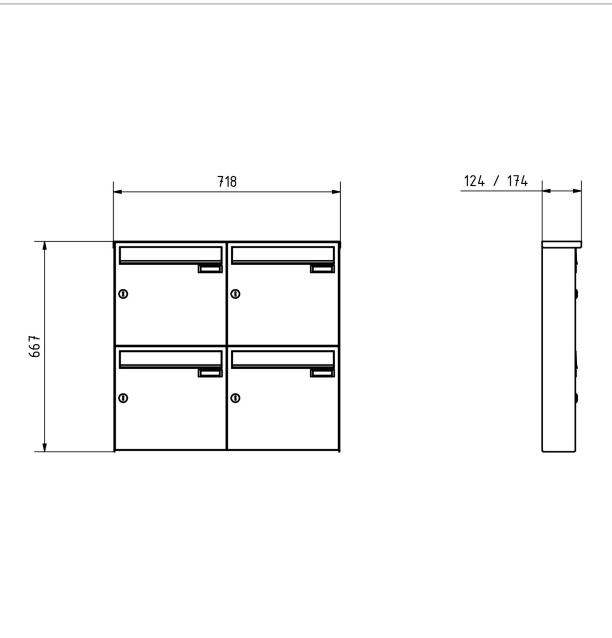



Briefkasten Manufaktur Lippe GmbH
Werler Straße 60
32105 Bad Salzuflen

www.briefkasten-manufaktur.de
info@briefkasten-manufaktur.de
Tel.: +49 5222 807110

Geschäftsführer Oliver Woineck
Ust.ID.Nr. DE303690847
Handelsregister Amtsgericht Lemgo, HRB 8618







Briefkasten Manufaktur Lippe GmbH
Werler Straße 60
32105 Bad Salzuflen

www.briefkasten-manufaktur.de
info@briefkasten-manufaktur.de
Tel.: +49 5222 807110

Geschäftsführer Oliver Woineck
Ust.ID.Nr. DE303690847
Handelsregister Amtsgericht Lemgo, HRB 8618