GOETHE – zestaw 6 skrzynek na listy z 6 skrytkami na mleko pe?ni? cymi funkcj? przegródek na gazety i inne przedmioty – monta? natynkowy – kolor RAL do wyboru

Product number BML3D-ACEY2W5NAM



Product description

GOETHE dla sześciu użytkowników: naścienny zestaw skrzynek na listy zgodny ze szwajcarską normą pocztową PTT, w wybranym kolorze RAL

Ten zestaw skrzynek na listy z serii GOETHE łączy sześć skrzynek z sześcioma oddzielnymi przegródkami na gazety i inne przedmioty, tak zwanymi skrytkami na mleko. Skrzynki na listy spełniają szwajcarską normę pocztową PTT.

Zestaw jest dostarczany w wersji do montażu natynkowego, z dopasowaną obudową, płaskim daszkiem przeciwdeszczowym i szynami mocującymi. Powierzchnia jest malowana proszkowo na wybrany kolor RAL. Korespondencję wyjmuje się od przodu.

Cechy tego zestawu skrzynek na listy

- Całkowite wymiary zewnętrzne zestawu: 1212 × 808 × 425 mm (szer. × wys. × gł.).
- 6 skrzynek na listy z odbiorem korespondencji od przodu i 2 tabliczkami na nazwisko na każdej skrzynce, łącznie 12 tabliczek na nazwisko.
- 6 dodatkowych przegródek na gazety i inne przedmioty, pełniących funkcję skrytek na mleko, ze stali nierdzewnej; wymiary zewnętrzne każdej przegródki: 400 × 200 × 400 mm (szer. × wys. × gł.).
- Montaż natynkowy za pomocą 2 szyn mocujących do ściany, każda o długości 1080 mm.
- Korpus ze stali nierdzewnej 1.4016 i panele ze stali nierdzewnej V2A 1.4301.
- Dopasowana obudowa z aluminium AlMg3 W19 o grubości 3 mm, z 2 osłonami bocznymi i płaskim daszkiem przeciwdeszczowym.
- Powierzchnia malowana proszkowo na wybrany kolor RAL.
- 6 zamków Push-Key o różnych kodowaniach klucza, po jednym na każdą skrzynkę na listy.

Cechy szczególne tego zestawu skrzynek na listy

Briefkasten Manufaktur Lippe GmbH
Werler Straße 60
32105 Bad Salzuflen

www.briefkasten-manufaktur.de
info@briefkasten-manufaktur.de
Tel.: +49 5222 807110

Geschäftsführer Oliver Woineck
Ust.ID.Nr. DE303690847
Handelsregister Amtsgericht Lemgo, HRB 8618

Szwajcarska norma pocztowa PTT i oddzielne skrytki na mleko

Skrzynki na listy spełniają szwajcarską normę pocztową PTT. Uzupełnia je sześć oddzielnych przegródek na gazety i inne przedmioty, tak zwanych skrytek na mleko.

Przegródki otwiera się od dołu do góry. Zapewniają miejsce na gazety, czasopisma i inne przedmioty. Nie są zabezpieczonymi skrytkami na paczki. Podane wymiary przegródek są wymiarami zewnętrznymi, a nie użytkowymi wymiarami wewnętrznymi ani wymiarami mieszczących się w nich paczek.

Klapa wrzutowa z tłumieniem i przemyślany odbiór korespondencji

Skrzynki na listy mają krawędź odprowadzającą wodę deszczową, ciągłą uszczelkę gumową oraz klapę wrzutową z tłumieniem, która zapewnia ciche wrzucanie korespondencji. Otwór wrzutowy jest przystosowany do kopert DIN-C4.

Konstrukcja drzwiczek do odbioru korespondencji ogranicza ryzyko wypadania listów podczas otwierania. Wysokość otworu wrzutowego i zwężający się kanał utrudniają nieuprawnione wyjmowanie korespondencji przez otwór wrzutowy.

Zamki Push-Key o różnych kodowaniach klucza

Każda z sześciu skrzynek na listy jest wyposażona we własny zamek Push-Key. Zamki mają różne kodowania klucza, dzięki czemu każda skrzynka jest otwierana innym kluczem.

Dwie tabliczki na nazwisko na każdej skrzynce z informacją dotyczącą reklam

Łącznie dwanaście tabliczek na nazwisko BASIC typu 2 wykonano z krystalicznie przezroczystego poliwęglanu. Wkładki można wymieniać od przodu.

W wyposażeniu znajduje się wkładka „Reklamy? Nie, dziękuję”. Dzięki niej obok nazwiska można umieścić na skrzynce informację o nieprzyjmowaniu reklam.

Indywidualna konfiguracja

Dopasuj zestaw skrzynek na listy do swojego domu: wybierz „Konfiguruj teraz”, aby dostosować ten układ do swoich potrzeb.

- Wykończenie skrzynek: dostosuj kolor w konfiguratorze 3D, wybierając spośród kolorów oferowanych dla tej wersji.
- Indywidualne napisy: umieść własne nazwiska, numery domu lub dowolne teksty na przeznaczonych do tego powierzchniach. Przedstawione napisy są przykładowe i można je zastąpić własnymi.
- Krój pisma: wybierz jedną z czcionek dostępnych dla napisów i dostosuj ich wygląd w konfiguratorze.
- Wyposażenie: dodaj lub zmień komponenty pasujące do zestawu, korzystając z aktualnie dostępnych opcji.

W przypadku indywidualnych zmian wymiary i cena są ponownie obliczane w konfiguratorze 3D zgodnie z dokonanym wyborem.

Ważne informacje

Ochrona przed wodą: osłonięte miejsce montażu, najlepiej pod zadaszeniem, pomaga chronić korespondencję. Przesyłki powinny być całkowicie wsunięte do skrzynki, a klapa wrzutowa zamknięta.

Montaż: sprawdź podłoże i warunki montażu na podstawie wymiarów całkowitych oraz instrukcji montażu.

Briefkasten Manufaktur Lippe GmbH
Werler Straße 60
32105 Bad Salzuflen

www.briefkasten-manufaktur.de
info@briefkasten-manufaktur.de
Tel.: +49 5222 807110

Geschäftsführer Oliver Woineck
Ust.ID.Nr. DE303690847
Handelsregister Amtsgericht Lemgo, HRB 8618

Product properties

Seria	GOETHE
Ochrona dostępu	Blokada przycisków
Liczba pudełek	z 6 skrzynkami na listy
Etykietowanie nazw	Identyfikator
Materiał bazowy	Aluminium AlMg3 W19, Stal nierdzewna V2A 1.4301, Stal nierdzewna 1.4016 (magnetyczna stal nierdzewna)
Wycofanie przedmiotu	Przód
Powierzchnia/kolor	RAL do wyboru (zgodnie z tabel? kolorów)
Typ montażu	Monta? powierzchniowy

Briefkasten Manufaktur Lippe GmbH
Werler Straße 60
32105 Bad Salzuflen

www.briefkasten-manufaktur.de
info@briefkasten-manufaktur.de
Tel.: +49 5222 807110

Geschäftsführer Oliver Woineck
Ust.ID.Nr. DE303690847
Handelsregister Amtsgericht Lemgo, HRB 8618

Dimensions

Wysokość pojedynczego pudełka w mm	200
Szerokość pojedynczego pudełka w mm	400
Wysokość całkowita w mm	808
Całkowita szerokość w mm	1212
Głębokość w mm	425

Dimension drawing

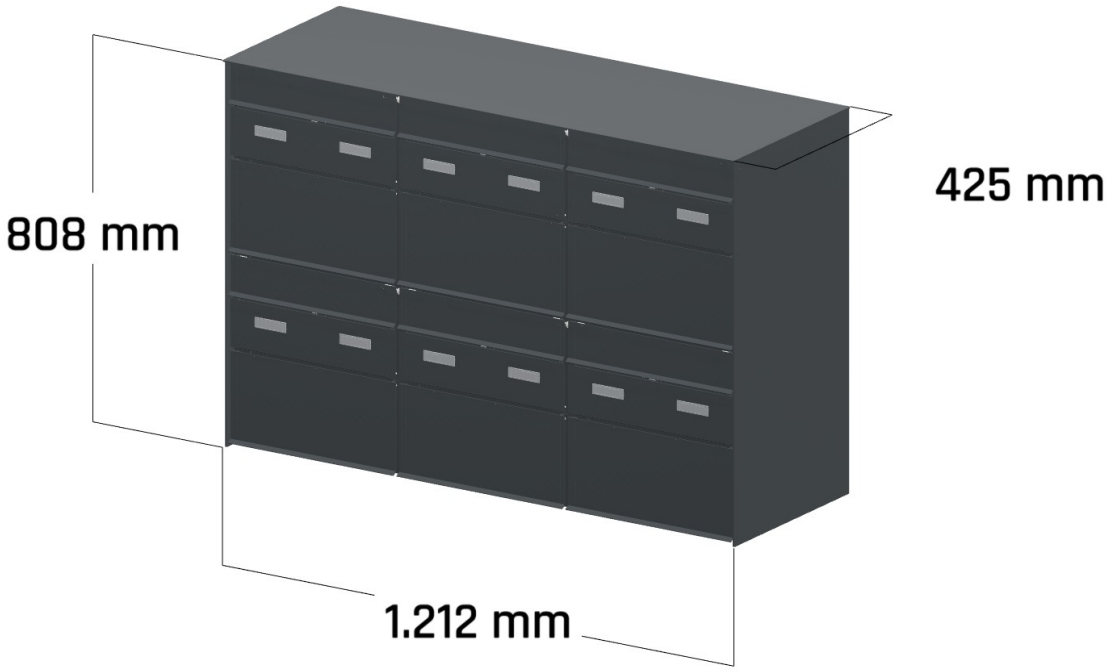

Briefkasten Manufaktur Lippe GmbH
Werler Straße 60
32105 Bad Salzuflen

www.briefkasten-manufaktur.de
info@briefkasten-manufaktur.de
Tel.: +49 5222 807110

Geschäftsführer Oliver Woineck
Ust.ID.Nr. DE303690847
Handelsregister Amtsgericht Lemgo, HRB 8618

More images

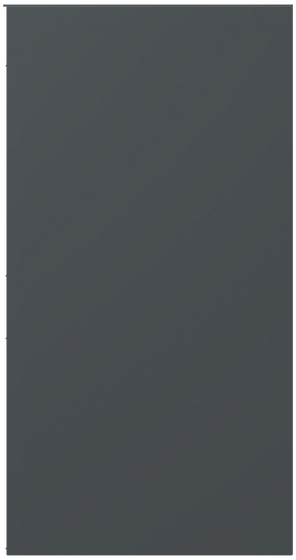



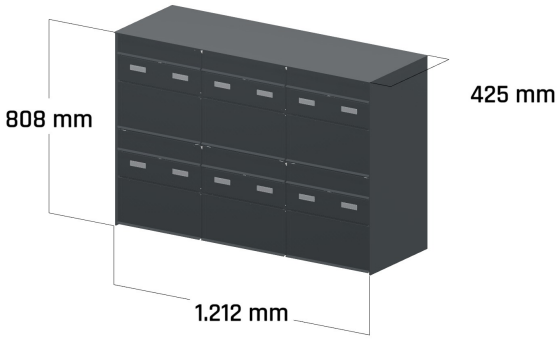



Briefkasten Manufaktur Lippe GmbH
Werler Straße 60
32105 Bad Salzuflen

www.briefkasten-manufaktur.de
info@briefkasten-manufaktur.de
Tel.: +49 5222 807110

Geschäftsführer Oliver Woineck
Ust.ID.Nr. DE303690847
Handelsregister Amtsgericht Lemgo, HRB 8618