5-cz??ciowa wolnostoj?ca skrzynka na listy ze stali nierdzewnej Design BASIC Plus 381X ST-R z dzwonkiem - RAL do wyboru | Prawo | G??boko?? 100 mm | ? Kolor do wyboru | z 5 skrzynkami pocztowymi (3x2)



Product number 381X-5-SP-100-R

Product description

5-częściowa wolnostojąca skrzynka na listy 2x3 ze stali nierdzewnej BASIC Plus 381X ST-R z dzwonkiem do domofonu - RAL do wyboru

Nowoczesna wolnostojąca skrzynka na listy dla 5 stron - wyprodukowana w Niemczech przez Briefkasten Manufaktur.

Skrzynki na listy wykonane są ze stali nierdzewnej V2A, malowanej proszkowo w kolorze RAL, elementy stojaka wykonane są z odpornej na warunki atmosferyczne stali nierdzewnej V2A, polerowanej. Bardzo wysoka jakość wykonania i przemyślana koncepcja sprawiają, że ta wolnostojąca skrzynka na listy jest naszym bestsellerem. Krawędź odprowadzająca deszcz zapewniająca optymalną ochronę przed wodą, ciągła gumowa krawędź zapewniająca ciche wkładanie, solidna wymienna tabliczka znamionowa, praktyczny uchwyt na pocztę i bardzo solidny zamek charakteryzują tę wolnostojącą skrzynkę na listy. Panel boczny z wystającą osłoną przeciwdeszczową wykonaną ze stali nierdzewnej V2A zapewnia optymalną ochronę przed warunkami atmosferycznymi i gwarantuje bardzo długą żywotność.

Systemy skrzynek na listy z kolekcji BASIC Plus charakteryzują się konsekwentnym stosowaniem stali nierdzewnej V2A. Rezultatem jest bardzo długa żywotność i trwałość. Konstrukcja została opracowana przez naszych inżynierów z myślą o wysokiej elastyczności i modułowości, prostym montażu części zamiennych i nieskomplikowanym samodzielnym montażu. Części zamienne są bezpośrednio dostępne dla wszystkich systemów BASIC Plus.

Briefkasten Manufaktur Lippe GmbH
Werler Straße 60
32105 Bad Salzuflen

www.briefkasten-manufaktur.de
info@briefkasten-manufaktur.de
Tel.: +49 5222 807110

Geschäftsführer Oliver Woineck
Ust.ID.Nr. DE303690847
Handelsregister Amtsgericht Lemgo, HRB 8618

- **5-słupkowa skrzynka na listy wykonana ze stali nierdzewnej V2A, malowana proszkowo na kolor RAL**
- System jest produkowany przez Briefkasten Manufaktur. Niemiecka jakość produkcji "Made in Germany".
- Skrzynki na listy są zgodne z normą DIN/EN 13724. Rozmiar wkładki (3,5 cm x 32,5 cm) dla C4 landscape, duże litery również pasują tutaj bez zagnieceń.
- Klapka wrzutowa z dźwiękochłonną gumową uszczelką zapewnia bardzo ciche wkładanie poczty.
- Drzwiczki można otwierać od lewej do prawej.
- W zestawie 2 klucze z numerem klucza, wymienna tabliczka znamionowa (typ 2) pod klapką i uchwyt na listy.
- Duża pojemność dzięki opcjonalnej głębokości skrzynki na listy +50 mm = ok. 17 litrów. Odpowiednia dla firm i gospodarstw domowych z bardzo dużą ilością przesyłek.
- Wraz z boczną obudową + osłoną przeciwdeszczową wykonaną ze stali nierdzewnej V2A, malowaną proszkowo na kolor RAL.
- **Skrzynka na listy wykonana ze stali nierdzewnej V2A, malowana proszkowo w kolorze RAL o strukturze matowej.**
- Perforacja głosowa z uniwersalnym adapterem. (System interkomowy/wbudowany głośnik nie wchodzi w zakres dostawy). Dostępny również bez perforacji.
- Uniwersalny adapter nadaje się do wszystkich dostępnych na rynku głośników do zabudowy (Siedle, Ritto, TCS, Busch-Jäger, Gira, Legrand Bticino, ELCOM, Auerswald, Comelit i wielu innych).
- Okrągły przycisk dzwonkowy ze stali nierdzewnej, maks. wydajność przełączania: 5 A przy 250 V AC, IP 65 (ograniczenie siły nacisku).
- Ochrona przed wandalizmem - tabliczka znamionowa jest odporna na wgniecenia i uderzenia, tworzywo sztuczne jest trudnopalne.
- Dostęp do kabli: Ø 10,4 mm (z boku). Niewidoczne prowadzenie kabli przez element podstawy.
- Elementy podstawy są wykonane z 42,4 mm stali nierdzewnej V2A 1.4301, polerowanej do montażu śrubowego lub osadzenia w betonie.

Ważne informacje

Przygotowanie kamery lub interkomu

Systemy domofonowe muszą być podłączone przez elektryka. W celu zaplanowania, montażu i instalacji należy skontaktować się z zaufanym elektrykiem.

Ochrona przed wodą

Poczta jest chroniona przed wilgocią i brudem tylko wtedy, gdy jest całkowicie włożona, a klapka jest zamknięta. W pewnych ekstremalnych warunkach pogodowych woda może nadal przedostawać się do środka (do 1 cm3 zgodnie z normą DIN EN 13724). Nie jest to powód do reklamacji.

Product properties

Powierzchnia/kolor	RAL 9005 g??boka czer?, RAL 3004 fioletowo-czerwony, DB 703 mikowa ruda ?elaza, RAL 7016 szary antracyt, RAL do wyboru (zgodnie z tabel? kolorów), Uziemienie, RAL 9007 szare aluminium, RAL 9016 bia?y drogowy
Seria	PODSTAWOWY
Liczba przycisków dzwonka	5 przycisków
Funkcje	Stojak na gazety, W??cznik ?wiat?a, Kamera, Stacja interkomowa
Skrzynka funkcyjna przygotowana dla producenta	GIRA, Busch Jaeger, Siedle, STR Electronics, ELCOM, TCS, Ritto, ALGO, Telegärtner, Auerswald, Legrand Bticino, Comelite
Pojedyncze pudełko według objętości	Normalny > 10 litrów
Etykietowanie nazw	Identyfikator
Typ montażu	Wolnostoj?cy
Materiał bazowy	Stal nierdzewna V2A 1.4301
Wycofanie przedmiotu	Przód
Liczba pudełek	z 5 skrzynkami na listy

Dimensions

Wysokość pojedynczego pudełka w mm	330,0
Szerokość pojedynczego pudełka w mm	355,0
Pojemność w litrach	12,0 | 17,0
Wysokość szczeliny na litery w mm	35,0
Szerokość szczeliny na litery w mm	325,0
Wysokość skrzynki na listy w mm	660,0
Szerokość skrzynki na listy w mm	1065,0
Wysokość całkowita w mm	1200,0 | 1500,0
Całkowita szerokość w mm	1245,0
Głębokość w mm	100,0 | 150,0
Waga w kg	38
Warunki dostawy	Dostarczane w blokach, elementy stojaka / podzielona skrzynka na listy

Briefkasten Manufaktur Lippe GmbH
Werler Straße 60
32105 Bad Salzuflen

www.briefkasten-manufaktur.de
info@briefkasten-manufaktur.de
Tel.: +49 5222 807110

Geschäftsführer Oliver Woineck
Ust.ID.Nr. DE303690847
Handelsregister Amtsgericht Lemgo, HRB 8618

More images





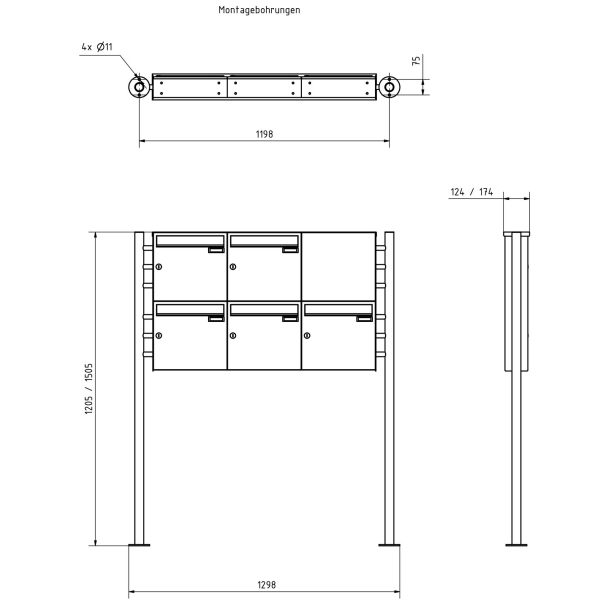



Briefkasten Manufaktur Lippe GmbH
Werler Straße 60
32105 Bad Salzuflen

www.briefkasten-manufaktur.de
info@briefkasten-manufaktur.de
Tel.: +49 5222 807110

Geschäftsführer Oliver Woineck
Ust.ID.Nr. DE303690847
Handelsregister Amtsgericht Lemgo, HRB 8618



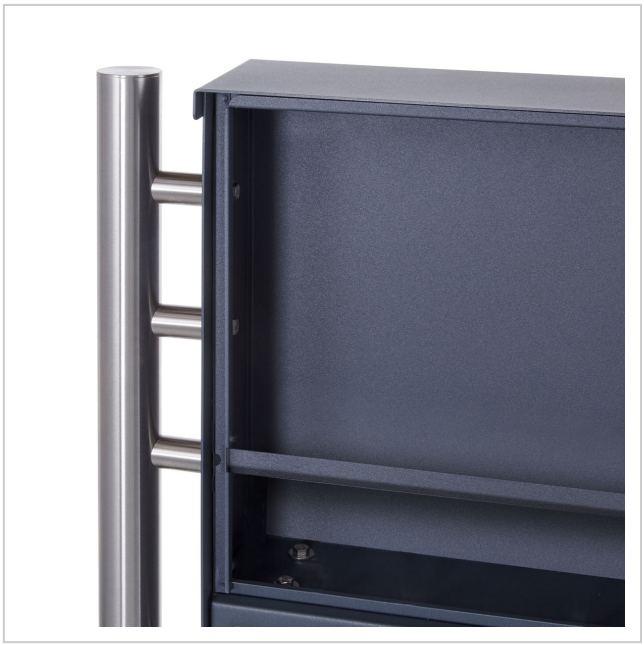



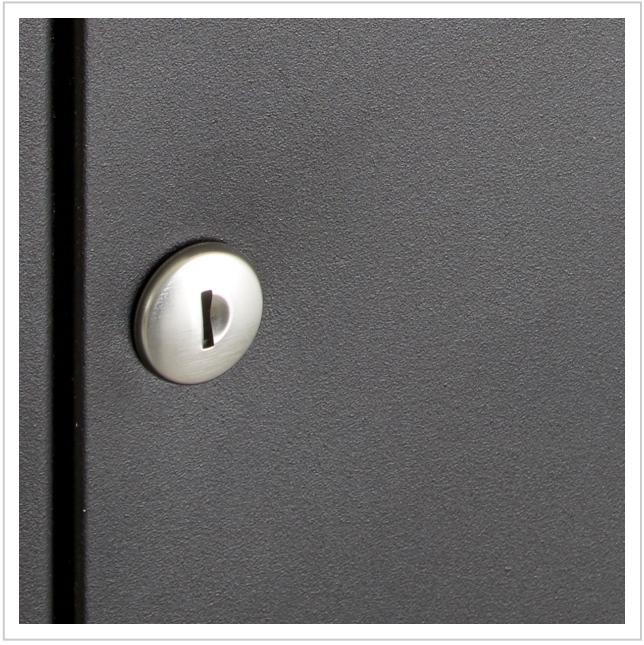

Briefkasten Manufaktur Lippe GmbH
Werler Straße 60
32105 Bad Salzuflen

www.briefkasten-manufaktur.de
info@briefkasten-manufaktur.de
Tel.: +49 5222 807110

Geschäftsführer Oliver Woineck
Ust.ID.Nr. DE303690847
Handelsregister Amtsgericht Lemgo, HRB 8618



Briefkasten Manufaktur Lippe GmbH
Werler Straße 60
32105 Bad Salzuflen

www.briefkasten-manufaktur.de
info@briefkasten-manufaktur.de
Tel.: +49 5222 807110

Geschäftsführer Oliver Woineck
Ust.ID.Nr. DE303690847
Handelsregister Amtsgericht Lemgo, HRB 8618