System podtynkowej skrzynki na listy 12x3 ze stali nierdzewnej BASIC Plus 382XU UP - polerowana stal nierdzewna - 12 stron | G??boko?? 100 mm | z 12 skrzynkami pocztowymi (4x3) | Stal nierdzewna, szczotkowana



Product number 382XU-VA-12-100

Product description

12-komorowy (4x3) podtynkowy system skrzynek na listy ze stali nierdzewnej BASIC Plus 382XU UP - stal nierdzewna szlifowana - 12 lokatorów

Nowoczesna podtynkowa skrzynka na listy dla 12 lokatorów - made in Germany by Briefkasten Manufaktur.

Skrzynka wykonana jest w całości ze stali nierdzewnej V2A, szlifowanej. Bardzo wysokiej jakości wykonanie i przemyślana koncepcja czynią tę podtynkową skrzynkę naszym hitem sprzedaży. Krawędź odprowadzająca deszcz dla optymalnej ochrony przed wodą, ciągła gumowa listwa dla cichego wrzutu, solidna wymienna tabliczka na nazwisko, praktyczny uchwyt do zatrzymywania poczty oraz bardzo solidny zamek wyróżniają tę podtynkową skrzynkę. Rama podtynkowa ze stali nierdzewnej V2A jest wyposażona w uszczelkę z piankowej gumy (Moosgummi) i gwarantuje bardzo długą żywotność.

Skrzynki z kolekcji BASIC Plus wyróżniają się konsekwentnym zastosowaniem stali nierdzewnej V2A. Rezultatem jest bardzo długa żywotność i trwałość. Konstrukcja została opracowana przez naszych własnych inżynierów z myślą o dużej elastyczności i modułowości, prostym montażu części zamiennych oraz nieskomplikowanym samodzielnym montażu. Do wszystkich urządzeń BASIC Plus części zamienne są dostępne bezpośrednio.

Briefkasten Manufaktur Lippe GmbH
Werler Straße 60
32105 Bad Salzuflen

www.briefkasten-manufaktur.de
info@briefkasten-manufaktur.de
Tel.: +49 5222 807110

Geschäftsführer Oliver Woineck
Ust.ID.Nr. DE303690847
Handelsregister Amtsgericht Lemgo, HRB 8618

- 12-miejscowy podtynkowy system skrzynek na listy wykonany w całości ze stali nierdzewnej V2A 1.4301, szlif o ziarnistości 240.
- System jest produkowany w Briefkasten Manufaktur. Niemiecka jakość wykonania "Made in Germany".
- Skrzynki odpowiadają normie DIN/EN 13724. Wymiary wrzutnika (3,5 cm x 32,5 cm) dla kopert C4 ułożonych poziomo, mieszczą się tu również duże listy bez zaginania.
- Klapa wrzutowa z wyciszającą uszczelką gumową zapewnia bardzo cichy wrzut poczty.
- Drzwi otwierają się od lewej do prawej strony.
- W zestawie 2 klucze z numerem klucza, wymienna tabliczka na nazwisko (typ 2) pod klapką wrzutową oraz uchwyt do zatrzymywania poczty.
- Duża pojemność dzięki opcjonalnej głębokości skrzynki +50 mm = ok. 17 l. Odpowiednie dla firm i gospodarstw domowych o bardzo dużym natężeniu korespondencji.
- Ramka kryjąca tynku z profilu kątowego ze stali nierdzewnej 25 x 58 mm, szlif o ziarnistości 240.

Ważna informacja:

Poczta jest chroniona przed wilgocią i zabrudzeniem tylko przy całkowitym wrzucie i zamkniętej klapce. Przy niektórych ekstremalnych warunkach pogodowych może jednak dostać się woda (zgodnie z DIN EN 13724 do 1 cm³). Nie stanowi to podstawy do reklamacji.

Product properties

Seria	PODSTAWOWY
Pojedyncze pudełko według objętości	Normalny > 10 litrów
Etykietowanie nazw	Identyfikator
Materiał bazowy	Stal nierdzewna V2A 1.4301
Wycofanie przedmiotu	Przód
Powierzchnia/kolor	Uziemienie
Typ montażu	Monta? podtynkowy
Liczba pudełek	z 12 skrzynkami na listy

Dimensions

Wysokość pojedynczego pudełka w mm	330,0
Szerokość pojedynczego pudełka w mm	355,0
Pojemność w litrach	12,0 | 17,0
Wysokość szczeliny na litery w mm	35,0
Szerokość szczeliny na litery w mm	325,0
Wysokość skrzynki na listy w mm	1040,0
Szerokość skrzynki na listy w mm	1470,0
Głębokość w mm	100,0 | 150,0
Waga w kg	48
Warunki dostawy	Dostawa odbywa si? w stanie cz??ciowo rozmontowanym (2 bloki)

Briefkasten Manufaktur Lippe GmbH
Werler Straße 60
32105 Bad Salzuflen

www.briefkasten-manufaktur.de
info@briefkasten-manufaktur.de
Tel.: +49 5222 807110

Geschäftsführer Oliver Woineck
Ust.ID.Nr. DE303690847
Handelsregister Amtsgericht Lemgo, HRB 8618

More images





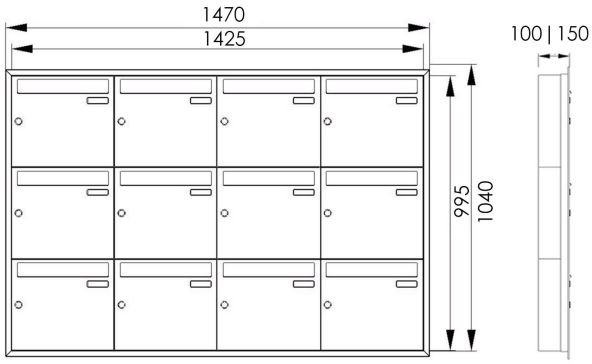



Briefkasten Manufaktur Lippe GmbH
Werler Straße 60
32105 Bad Salzuflen

www.briefkasten-manufaktur.de
info@briefkasten-manufaktur.de
Tel.: +49 5222 807110

Geschäftsführer Oliver Woineck
Ust.ID.Nr. DE303690847
Handelsregister Amtsgericht Lemgo, HRB 8618





Briefkasten Manufaktur Lippe GmbH
Werler Straße 60
32105 Bad Salzuflen

www.briefkasten-manufaktur.de
info@briefkasten-manufaktur.de
Tel.: +49 5222 807110

Geschäftsführer Oliver Woineck
Ust.ID.Nr. DE303690847
Handelsregister Amtsgericht Lemgo, HRB 8618