Wolnostoj?cy system skrzynek pocztowych 4-skrzynkowy (1x4) GOETHE ST-Q-400 - kolor RAL do wyboru | G??boko?? 400 mm | z 4 skrzynkami na listy



Product number 215-STQ-4S-400

Product description

4-komorowy (1x4) stojący system skrzynek pocztowych GOETHE ST-Q-400 - RAL do wyboru

Wolnostojący, 4-częściowy system skrzynek pocztowych z poziomymi skrytkami o głębokości 400 mm oraz eleganckimi prostokątnymi elementami stojącymi. Nowoczesna skrzynka pocztowa GOETHE jest idealna do wymagającego wejścia. Prosta forma bez widocznego zamka nadaje tej skrzynce szczególnie elegancki wygląd.

Wymiary pojedynczych skrytek umożliwiają pojemność około 32 litrów, a duży wrzut gwarantuje, że nawet koperty formatu DIN C4 oraz czasopisma lub poczta po wielodniowej nieobecności nie będą pogniecione. Innowacyjny zamek Push-Key ukryty jest niewidocznie wewnątrz skrzynki. Klucz należy jedynie wsunąć w dostępną szczelinę (nie jest wymagane obracanie), a drzwi się otwierają. Dzięki umiejscowieniu zamka skrzynka została zaprojektowana tak, aby drzwi do wyjmowania uniemożliwiały wypadanie poczty na zewnątrz. Dzięki krawędziom odpływowym przesyłki wewnątrz skrzynki są optymalnie chronione przed warunkami atmosferycznymi. Klapa wrzutowa wyposażona jest w wysokiej jakości amortyzatory osiowe, co zapewnia ciche zamykanie i eliminuje uciążliwe stukania spowodowane warunkami pogodowymi. Wymienne tabliczki z nazwiskami z pleksi można wygodnie obsługiwać od przodu; dla optymalnego wyglądu zalecamy tabliczkę wpuszczaną z grawerem laserowym (zobacz Akcesoria). Druga tabliczka zawiera oznaczenie Reklama Tak/Nie.

Systemy skrzynek z kolekcji GOETHE wyróżniają się konsekwentnym zastosowaniem stali nierdzewnej i aluminium. Rezultatem jest bardzo wysoka trwałość i zrównoważoność. Konstrukcja została opracowana przez naszych inżynierów z myślą o dużej elastyczności i modułowości, łatwym montażu części zamiennych oraz nieskomplikowanym montażu samodzielnym. Dla wszystkich systemów GOETHE części zamienne są dostępne bezpośrednio w naszym sklepie.

Dzięki sposobowi konstrukcji montaż samodzielny jest nieskomplikowany.

Chronione wzorem użytkowym zgodnie z sygnaturą DPMA: DE 20 2021 101 679.5

Briefkasten Manufaktur Lippe GmbH
Werler Straße 60
32105 Bad Salzuflen

www.briefkasten-manufaktur.de
info@briefkasten-manufaktur.de
Tel.: +49 5222 807110

Geschäftsführer Oliver Woineck
Ust.ID.Nr. DE303690847
Handelsregister Amtsgericht Lemgo, HRB 8618

- 4-skrzynkowa, stojąca skrzynka pocztowa ze stali nierdzewnej i aluminium.
- Skrzynki z stali nierdzewnej 1.4016 (nierdzewna, magnetyczna stal), powlekane proszkowo w kolorze RAL do wyboru.
- Wysokiej jakości wykonanie – Made in Germany by Briefkasten Manufaktur Lippe.
- Innowacyjny zamek Push-Key z 2 kluczami na jednostkę.
- Wrzut i odbiór poczty odbywają się od przodu. Klapa wrzutowa z wysokiej jakości amortyzatorami osiowymi zapewnia bardzo cichy wrzut przesyłek.
- Skrzynki odpowiadają normie DIN/EN 13724. Wymiary wrzutu (3,5 cm x 36,0 cm) dla kopert C4 w orientacji poziomej — także duże listy mieszczą się bez zginania.
- Drzwi do wyjmowania otwierają się od góry ku dołowi, dzięki czemu poczta nie wypadnie na Państwa.
- Tabliczka z nazwiskiem z pleksi do oznaczenia imienia i nazwiska oraz druga tabliczka Reklama Tak/Nie dla każdej jednostki.
- Optymalna ochrona przed deszczem dzięki krawędziom odprowadzającym wodę oraz daszkowi przeciwdeszczowemu z 3 mm aluminium AlMg3 W19, powlekanym proszkowo w kolorze RAL do wyboru.
- Boczne okładziny z 3 mm aluminium AlMg3 W19, powlekane proszkowo w kolorze RAL do wyboru.
- Tylny panel z 1 mm stali nierdzewnej V2A 1.4301, powlekany proszkowo w kolorze RAL do wyboru.
- Słupy nośne B 40 mm x T 80 mm wykonane z 2 mm stali nierdzewnej V2A 1.4301, powlekane proszkowo w kolorze RAL, do zatopienia w betonie lub montażu na śruby.

Ważna informacja:

Aby zapewnić optymalną ochronę przesyłek przed wodą, skrzynka lub system skrzynek powinny, jeśli to możliwe, znajdować się pod zadaszeniem.

Przesyłki są chronione przed wodą tylko wtedy, gdy znajdują się całkowicie wewnątrz skrzynki, a klapa wrzutowa jest zamknięta. Niecałkowicie wsunięte przesyłki umożliwiają przedostanie się wilgoci i brudu do skrzynki. Ta instalacja jest chroniona przed przedostawaniem się wody zgodnie z DIN EN 13724. Przedostanie się wody nie stanowi podstawy do reklamacji.

Product properties

Powierzchnia/kolor	RAL 9005 g??boka czer?, RAL 3004 fioletowo-czerwony, DB 703 mikowa ruda ?elaza, RAL 7016 szary antracyt, RAL do wyboru (zgodnie z tabel? kolorów), RAL 9007 szare aluminium, RAL 9016 bia?y drogowy
Seria	GOETHE
Liczba pudełek	z 4 skrzynkami na listy
Etykietowanie nazw	Identyfikator
Materiał bazowy	Aluminium AlMg3 W19, Stal nierdzewna V2A 1.4301, Stal nierdzewna 1.4016 (magnetyczna stal nierdzewna)
Typ montażu	Wolnostoj?cy
Wycofanie przedmiotu	Przód
Pojedyncze pudełko według objętości	Du?y > 16 litrów

Briefkasten Manufaktur Lippe GmbH
Werler Straße 60
32105 Bad Salzuflen

www.briefkasten-manufaktur.de
info@briefkasten-manufaktur.de
Tel.: +49 5222 807110

Geschäftsführer Oliver Woineck
Ust.ID.Nr. DE303690847
Handelsregister Amtsgericht Lemgo, HRB 8618

Dimensions

Szerokość w mm	1
Wysokość w mm	1
Wysokość pojedynczego pudełka w mm	200,0
Szerokość pojedynczego pudełka w mm	400,0
Pojemność w litrach	32
Wysokość szczeliny na litery w mm	35,0
Szerokość szczeliny na litery w mm	360,0
Wysokość skrzynki na listy w mm	800,0
Szerokość skrzynki na listy w mm	400,0
Wysokość całkowita w mm	1500,0 | 1700,0 + 23,0
Całkowita szerokość w mm	488,0
Głębokość w mm	400,0 + 25,0 Dach przeciwdeszczowy
Waga w kg	60
Warunki dostawy	Dostarczane w blokach, elementy stojaka / podzielona skrzynka na listy

Dimension drawing

Briefkasten Manufaktur Lippe GmbH
Werler Straße 60
32105 Bad Salzuflen

www.briefkasten-manufaktur.de
info@briefkasten-manufaktur.de
Tel.: +49 5222 807110

Geschäftsführer Oliver Woineck
Ust.ID.Nr. DE303690847
Handelsregister Amtsgericht Lemgo, HRB 8618

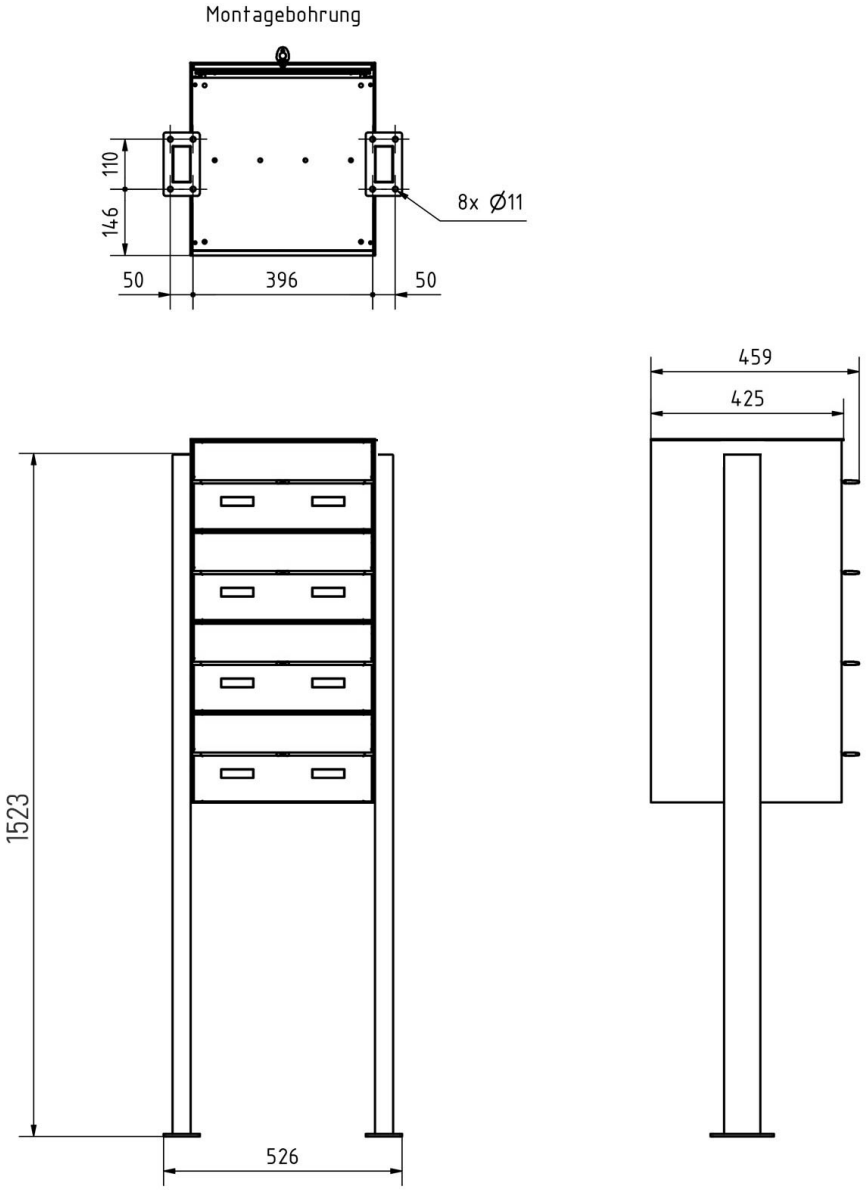

Briefkasten Manufaktur Lippe GmbH
Werler Straße 60
32105 Bad Salzuflen

www.briefkasten-manufaktur.de
info@briefkasten-manufaktur.de
Tel.: +49 5222 807110

Geschäftsführer Oliver Woineck
Ust.ID.Nr. DE303690847
Handelsregister Amtsgericht Lemgo, HRB 8618

More images

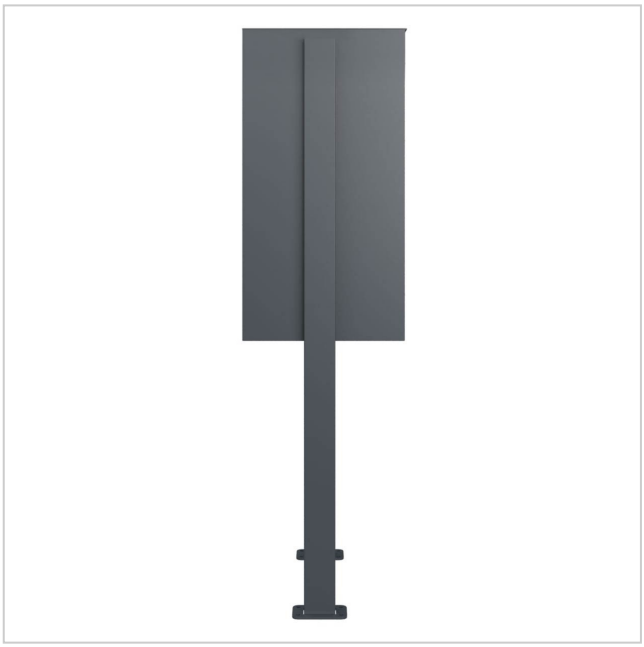





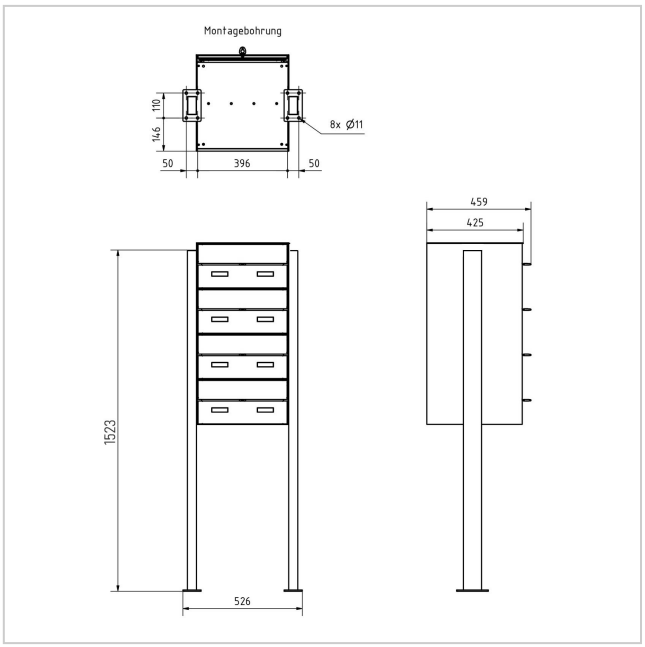

Briefkasten Manufaktur Lippe GmbH
Werler Straße 60
32105 Bad Salzuflen

www.briefkasten-manufaktur.de
info@briefkasten-manufaktur.de
Tel.: +49 5222 807110

Geschäftsführer Oliver Woineck
Ust.ID.Nr. DE303690847
Handelsregister Amtsgericht Lemgo, HRB 8618



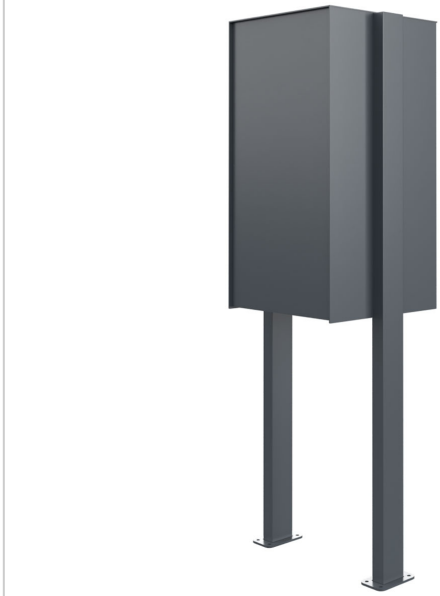



Briefkasten Manufaktur Lippe GmbH
Werler Straße 60
32105 Bad Salzuflen

www.briefkasten-manufaktur.de
info@briefkasten-manufaktur.de
Tel.: +49 5222 807110

Geschäftsführer Oliver Woineck
Ust.ID.Nr. DE303690847
Handelsregister Amtsgericht Lemgo, HRB 8618