4-miejscowy podtynkowy zestaw skrzynek na listy BASIC 382U UP z bocznym panelem dzwonkowym - RAL 7016 antracytowy | RAL 7016 antracytowy, drobna struktura, matowy | Linki | G??boko?? 100 mm | z 4 skrzynkami na listy



Product number 382U-7016-4-SPS-L-100

Product description

4-komorowy podtynkowy zestaw skrzynek pocztowych BASIC 382U UP z bocznym panelem dzwonkowym - RAL 7016 antracytowy

Nowoczesna podtynkowa skrzynka pocztowa dla 4 lokali - wykonana w Niemczech przez Briefkasten Manufaktur.

Skrzynka wykonana jest z ocynkowanej stali, malowana proszkowo w kolorze RAL 7016 antracytowy. Bardzo wysokiej jakości wykonanie i przemyślana konstrukcja czynią tę podtynkową skrzynkę naszym hitem sprzedaży. Krawędź odpływowa dla optymalnej ochrony przed wodą, ciągła gumowa listwa dla cichego wrzutu, solidna wymienna tabliczka z nazwiskiem, praktyczny uchwyt zatrzymujący pocztę oraz bardzo wytrzymały zamek wyróżniają tę podtynkową skrzynkę. Ramka podtynkowa ze stali nierdzewnej V2A jest wyposażona w uszczelkę z piankowej gumy (Moosgummi) i gwarantuje bardzo długą trwałość.

Dzięki konstrukcji montaż własny jest prosty.

Briefkasten Manufaktur Lippe GmbH
Werler Straße 60
32105 Bad Salzuflen

www.briefkasten-manufaktur.de
info@briefkasten-manufaktur.de
Tel.: +49 5222 807110

Geschäftsführer Oliver Woineck
Ust.ID.Nr. DE303690847
Handelsregister Amtsgericht Lemgo, HRB 8618

- **4-komorowy podtynkowy zestaw skrzynek pocztowych z ocynkowanej stali, malowany proszkowo w kolorze RAL 7016 antracytowy**
- Zestaw jest produkowany w Briefkasten Manufaktur. Niemiecka produkcja wysokiej jakości "Made in Germany".
- Skrzynki spełniają normę DIN/EN 13724. Wymiary wrzutu (3,5 cm x 32,5 cm) dla koperty C4 w poziomie — mieszczą się tu także duże listy bez zaginania.
- Klapa wrzutowa z wyciszającą uszczelką gumową dla bardzo cichego wrzutu poczty.
- Drzwi otwierają się od lewej do prawej.
- W zestawie 2 klucze z numerem klucza, wymienna tabliczka na nazwisko (Typ 2) pod klapą wrzutową oraz uchwyt zatrzymujący pocztę.
- Duża pojemność dzięki opcjonalnej głębokości skrzynki +50 mm = ok. 17 l. Odpowiednie dla firm i gospodarstw domowych z bardzo dużą ilością przesyłek.
- **Obudowa dzwonkowa z ocynkowanej stali, malowana proszkowo w kolorze RAL 7016 antracytowy**
- Otwory do rozmów z adapterem uniwersalnym. (Moduł rozmównica/wbudowany głośnik nie wchodzi w skład dostawy). Opcjonalnie również bez otworów do rozmów.
- Adapter uniwersalny pasuje do wszystkich powszechnie stosowanych głośników montażowych (Siedle, Ritto, TCS, Busch-Jäger, Gira, Legrand Bticino, ELCOM, Auerswald, Comelit i inni).
- 4x okrągłe przyciski dzwonkowe ze stali nierdzewnej.
- Maskownica do tynku z profilu kątowego ze stali nierdzewnej 25 x 58 mm, malowana proszkowo w kolorze RAL.

Ważna informacja

Przygotowanie pod kamerę lub stanowisko interkomu

Systemy domofonowe muszą być podłączone przez elektryka. Skontaktuj się z zaufanym elektrykiem w celu zaplanowania, montażu i instalacji.

Ochrona przed wodą

Poczta jest chroniona przed wilgocią i zabrudzeniem tylko w przypadku całkowitego wrzutu i zamkniętej klapy. Przy niektórych ekstremalnych warunkach pogodowych mimo to może dojść do przedostania się wody (zgodnie z DIN EN 13724 do 1 cm^3). Nie stanowi to podstawy do reklamacji.

Product properties

Materiał bazowy	Stal ocynkowana
Seria	PODSTAWOWY
Liczba przycisków dzwonka	4 przyciski
Funkcje	W??cznik ?wiat?a, Stacja interkomowa
Skrzynka funkcyjna przygotowana dla producenta	GIRA, Busch Jaeger, Siedle, STR Electronics, ELCOM, TCS, Ritto, ALGO, Telegärtner, Auerswald, Legrand Bticino, Comelite
Liczba pudełek	z 4 paczkomatami
Pojedyncze pudełko według objętości	Normalny > 10 litrów
Etykietowanie nazw	Identyfikator
Wycofanie przedmiotu	Przód
Powierzchnia/kolor	Uziemienie
Typ montażu	Monta? podtynkowy

Briefkasten Manufaktur Lippe GmbH
Werler Straße 60
32105 Bad Salzuflen

www.briefkasten-manufaktur.de
info@briefkasten-manufaktur.de
Tel.: +49 5222 807110

Geschäftsführer Oliver Woineck
Ust.ID.Nr. DE303690847
Handelsregister Amtsgericht Lemgo, HRB 8618

Dimensions

Wysokość pojedynczego pudełka w mm	330,0
Szerokość pojedynczego pudełka w mm	355,0
Pojemność w litrach	12,0 | 17,0
Wysokość szczeliny na litery w mm	35,0
Szerokość szczeliny na litery w mm	325,0
Wysokość skrzynki na listy w mm	710,0
Szerokość skrzynki na listy w mm	930,0
Całkowita szerokość w mm	930,0
Głębokość w mm	100,0 | 150,0
Waga w kg	34
Warunki dostawy	Dostawa odbywa si? w stanie w pe?ni zmontowanym.

Briefkasten Manufaktur Lippe GmbH
Werler Straße 60
32105 Bad Salzuflen

www.briefkasten-manufaktur.de
info@briefkasten-manufaktur.de
Tel.: +49 5222 807110

Geschäftsführer Oliver Woineck
Ust.ID.Nr. DE303690847
Handelsregister Amtsgericht Lemgo, HRB 8618

More images



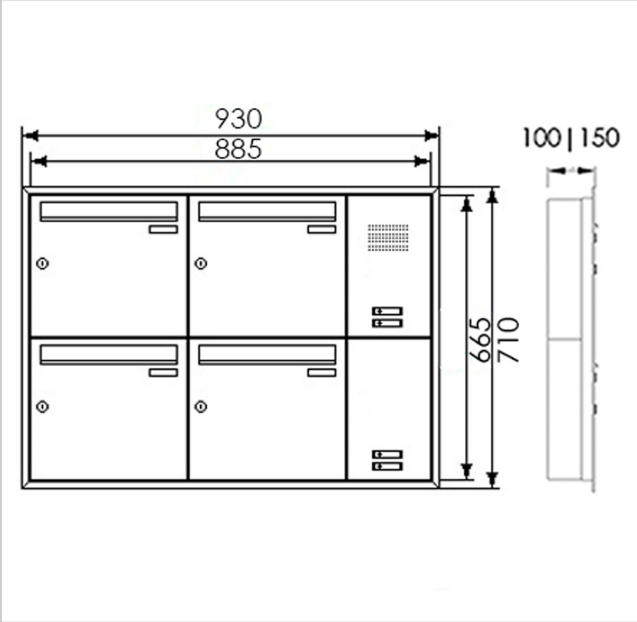

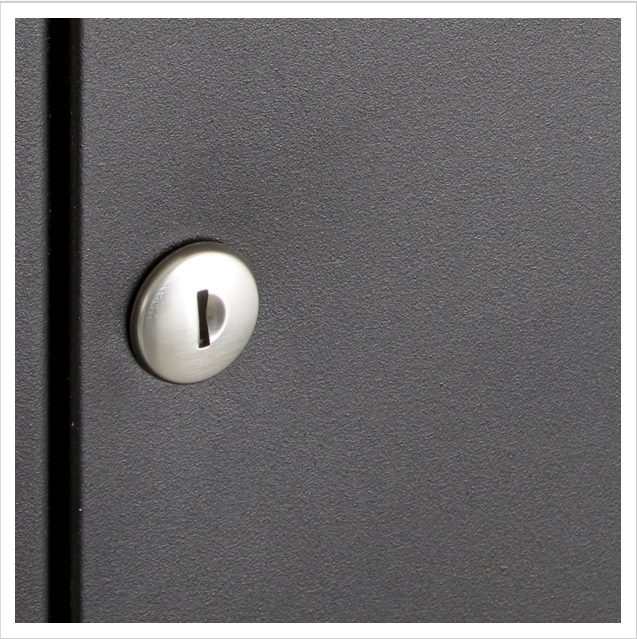



Briefkasten Manufaktur Lippe GmbH
Werler Straße 60
32105 Bad Salzuflen

www.briefkasten-manufaktur.de
info@briefkasten-manufaktur.de
Tel.: +49 5222 807110

Geschäftsführer Oliver Woineck
Ust.ID.Nr. DE303690847
Handelsregister Amtsgericht Lemgo, HRB 8618







Briefkasten Manufaktur Lippe GmbH
Werler Straße 60
32105 Bad Salzuflen

www.briefkasten-manufaktur.de
info@briefkasten-manufaktur.de
Tel.: +49 5222 807110

Geschäftsführer Oliver Woineck
Ust.ID.Nr. DE303690847
Handelsregister Amtsgericht Lemgo, HRB 8618