Stoj?ca 1?komorowa skrzynka na listy Design BASIC 385P ST?T z kaset? dzwonkow? - stal nierdzewna - RAL 7016 antracyt | Dwukolorowa stal nierdzewna szlifowana | RAL 7016 antracytowy | Powy?ej | z 1 skrzynk? na listy



Product number 385P-7016VA-1-SP

Product description

Wolnostojąca skrzynka pocztowa BASIC 385P z częścią dzwonkowo-rozmówną dla 1 lokalu – BI-Color stal nierdzewna / RAL 7016

Wolnostojąca skrzynka pocztowa BASIC 385P dla 1 lokalu łączy oddzielnie użytkowane schowki pocztowe z zintegrowanym skrzynkowo modułem funkcji dzwonka. Dzięki temu odbiór poczty, przycisk dzwonka oraz przygotowanie pod kompatybilną instalację rozmówną tworzą zwartą, estetyczną i trwałą aranżację wejścia dla domów jednorodzinnych, biur i ekskluzywnych obiektów. Moduł funkcji dzwonka jest bezpośrednio zintegrowany z całą konstrukcją.

Korpus skrzynki wykonany jest ze stali ocynkowanej i pokryty proszkowo w kolorze RAL 7016 antracytowy szary o drobnej, matowej strukturze. Szlifowane klapy wrzutowe ze stali nierdzewnej tworzą elegancki akcent BI-Color. Boczna zabudowa i daszek przeciwdeszczowy wykonane są ze stali nierdzewnej V2A i odpowiednio pokryte powłoką proszkową w RAL 7016. Szczególnie charakterystyczne są masywnie wykonane elementy stojakowe z anodowanego profilu aluminiowego, które również są powlekane w kolorze antracytowym i zapewniają urządzeniu stabilne, bardzo wytrzymałe podparcie.

Schowek pocztowy ma około 12 litrów pojemności. Otwór wrzutowy o wymiarach 35 × 265 mm jest przeznaczony do przesyłek DIN C4 w układzie pionowym. Tłumiąca hałas gumowa listwa zmniejsza stuknięcia klapy wrzutowej. Odbiór poczty odbywa się od frontu; drzwiczki otwierają się od lewej do prawej. Do każdej skrzynki należą dwa klucze z numerem oraz wymienna tabliczka na nazwisko umieszczona pod klapą wrzutową.

Zalety systemu skrzynek BASIC 385P w skrócie

Zintegrowany moduł funkcji dzwonka

Briefkasten Manufaktur Lippe GmbH
Werler Straße 60
32105 Bad Salzuflen

www.briefkasten-manufaktur.de
info@briefkasten-manufaktur.de
Tel.: +49 5222 807110

Geschäftsführer Oliver Woineck
Ust.ID.Nr. DE303690847
Handelsregister Amtsgericht Lemgo, HRB 8618

Urządzenie łączy schowek pocztowy z dzwonkowym przyciskiem ze stali nierdzewnej oraz otworem rozmównym z adapterem uniwersalnym. Powstaje dzięki temu centralne, uporządkowane rozwiązanie dla poczty i komunikacji z gośćmi.

Masywne elementy stojakowe z aluminium

Masywnie wykonane, anodowane profile aluminiowe tworzą stabilną podstawę wolnostojącego urządzenia. Konstrukcja powlekana proszkowo łączy wysoką wytrzymałość z trwałą wykonaniem do zastosowań zewnętrznych.

Wrzut DIN C4 z pojemnością 12 litrów

Skrzynki oferują każda około 12 litrów pojemności. Otwór wrzutowy o wymiarach 35 × 265 mm przyjmuje przesyłki DIN C4 w orientacji pionowej, bez konieczności niepotrzebnego zaginania większych kopert.

Przygotowane pod komunikację drzwiową

Otwór rozmówny z adapterem uniwersalnym przygotowany jest do wielu powszechnie stosowanych głośników do zabudowy.

BI-Color stal nierdzewna / RAL 7016

Szlifowane klapy wrzutowe ze stali nierdzewnej tworzą wysokiej jakości kontrast wobec antracytowych korpusów skrzynek. Solidne połączenie materiałów łączy nowoczesny wygląd z długotrwałą przydatnością w codziennym użytkowaniu.

Wyposażenie systemu skrzynek BASIC 385P

System skrzynkowy

Liczba skrzynek 1 oddzielnie użytkowany schowek pocztowy
Wymiary skrzynki 300 × 110 × 385 mm (S × W × G) na każdą skrzynkę
Pojemność poczty Ok. 12 litrów na skrzynkę
Materiał Stal ocynkowana; boczna zabudowa i daszek przeciwdeszczowy ze stali nierdzewnej V2A
Powierzchnia BI-Color: RAL 7016 antracytowy szary z szlifowanymi klapami wrzutowymi ze stali nierdzewnej
Otwór wrzutowy 35 × 265 mm, odpowiedni dla DIN C4 pionowo
Norma Skrzynki zgodne z DIN EN 13724

Część dzwonkowo-rozmówna

Skrzynka funkcji dzwonka Stal ocynkowana, odpowiednio pokryta proszkowo
Pozycja Zintegrowana z urządzeniem
Przycisk dzwonka 1 okrągły przycisk dzwonka ze stali nierdzewnej typ 4
Otwór rozmówny Z adapterem uniwersalnym dla powszechnie stosowanych głośników do zabudowy
Tabliczka z nazwiskiem Wykonana odporna na wgniecenia i uderzenia

Masywne elementy stojakowe z aluminium

Elementy stojakowe Masywnie wykonany, anodowany profil aluminiowy
Powłoka Powlekane proszkowo w RAL 7016 antracytowy szary
Rodzaje montażu Do wyboru montaż na śruby lub zabetonowanie
Montaż na śruby Elementy stojakowe dostępne w długościach 1200 lub 1600 mm

Briefkasten Manufaktur Lippe GmbH
Werler Straße 60
32105 Bad Salzuflen

www.briefkasten-manufaktur.de
info@briefkasten-manufaktur.de
Tel.: +49 5222 807110

Geschäftsführer Oliver Woineck
Ust.ID.Nr. DE303690847
Handelsregister Amtsgericht Lemgo, HRB 8618

Zabetonowanie Elementy stojakowe dostępne w długościach 1600 lub 2000 mm
Stan dostawy Elementy stojakowe i system skrzynek dostarczane podzielone, przygotowane do montażu
Wykonanie Wyprodukowano w Niemczech przez Briefkasten Manufaktur Lippe

Informacja o module dzwonkowo-rozmównym

Adapter uniwersalny jest odpowiedni dla wielu powszechnie stosowanych głośników do zabudowy. Wymagana centrala rozmówna lub głośnik do zabudowy, źródło zasilania i okablowanie nie wchodzą w skład opisanej podstawowej konfiguracji i muszą być przewidziane odpowiednio do planowanego systemu.

Monta? na fundamencie

Przy montażu na śruby wymagane jest równe i wystarczająco nośne podłoże fundamentowe. Środki mocujące należy dobierać odpowiednio do fundamentu, masy urządzenia i lokalnych warunków montażowych.

Monta? przez zabetonowanie

W wersji do zabetonowania wydłużone elementy stojakowe są zakotwione pionowo w odpowiednio wymiarowanym fundamencie betonowym. Rozmiar fundamentu i głębokość osadzenia należy dopasować do rodzaju podłoża, wymiarów urządzenia i lokalnych obciążeń.

Informacja o ochronie przed warunkami atmosferycznymi

Daszek przeciwdeszczowy, przylegająca boczna zabudowa i rynienki odpływowe wspomagają ochronę przed warunkami atmosferycznymi. Przesyłki muszą być wrzucone całkowicie, aby klapy wrzutowe mogły się całkowicie zamknąć. W ekstremalnych warunkach pogodowych mimo wykonania zgodnego z normą może przeniknąć niewielka ilość wilgoci.

Product properties

Materiał bazowy	Stal ocynkowana, Aluminium AlMg3 W19, Stal nierdzewna V2A 1.4301
Seria	PODSTAWOWY
Liczba przycisków dzwonka	1 przycisk
Funkcje	W??cznik ?wiat?a, Stacja interkomowa
Skrzynka funkcyjna przygotowana dla producenta	GIRA, Busch Jaeger, Siedle, STR Electronics, ELCOM, TCS, Ritto, ALGO, Telegärtner, Auerswald, Legrand Bticino, Comelite
Pojedyncze pudełko według objętości	Normalny > 10 litrów
Etykietowanie nazw	Identyfikator
Typ montażu	Wolnostoj?cy
Powierzchnia/kolor	RAL 7016 szary antracyt, Uziemienie
Wycofanie przedmiotu	Przód
Liczba pudełek	z 1 skrzynk? na listy

Briefkasten Manufaktur Lippe GmbH
Werler Straße 60
32105 Bad Salzuflen

www.briefkasten-manufaktur.de
info@briefkasten-manufaktur.de
Tel.: +49 5222 807110

Geschäftsführer Oliver Woineck
Ust.ID.Nr. DE303690847
Handelsregister Amtsgericht Lemgo, HRB 8618

Dimensions

Wysokość pojedynczego pudełka w mm	110,0
Szerokość pojedynczego pudełka w mm	300,0
Pojemność w litrach	12
Wysokość szczeliny na litery w mm	35,0
Szerokość szczeliny na litery w mm	265,0
Wysokość całkowita w mm	1200,0 | 1600,0
Całkowita szerokość w mm	400,0
Głębokość w mm	435,0
Waga w kg	21
Warunki dostawy	Dostawa odbywa si? w blokach, elementy stoj?ce / skrzynka pocztowa dostarczane rozdzielnie

Dimension drawing

Briefkasten Manufaktur Lippe GmbH
Werler Straße 60
32105 Bad Salzuflen

www.briefkasten-manufaktur.de
info@briefkasten-manufaktur.de
Tel.: +49 5222 807110

Geschäftsführer Oliver Woineck
Ust.ID.Nr. DE303690847
Handelsregister Amtsgericht Lemgo, HRB 8618

Montagebohrungen

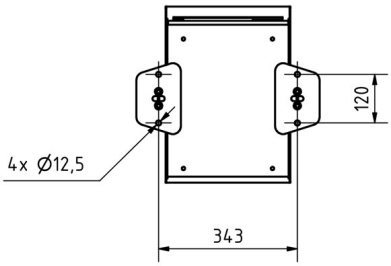

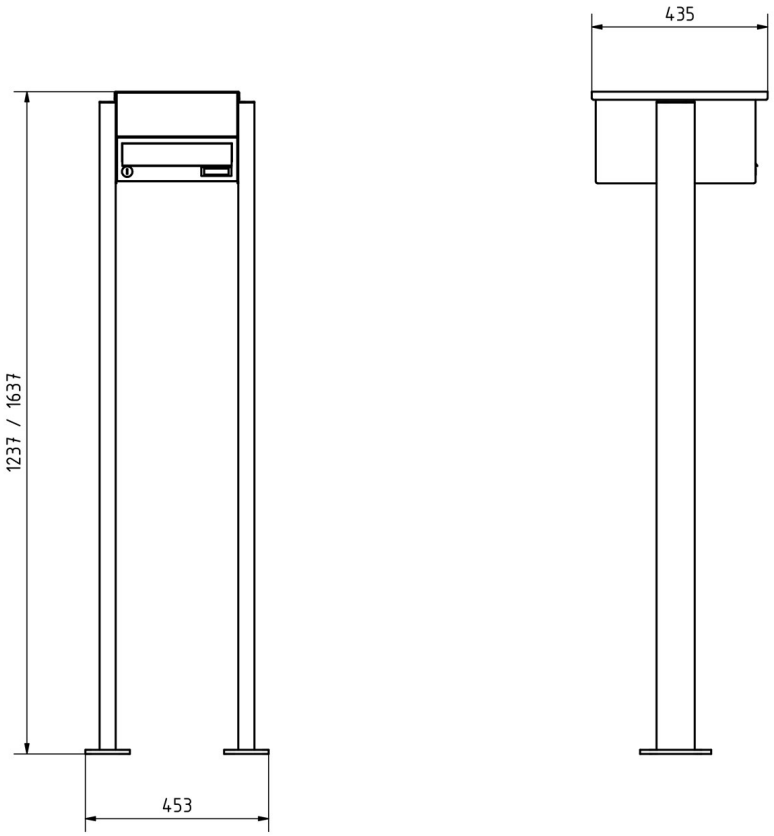

Briefkasten Manufaktur Lippe GmbH
Werler Straße 60
32105 Bad Salzuflen

www.briefkasten-manufaktur.de
info@briefkasten-manufaktur.de
Tel.: +49 5222 807110

Geschäftsführer Oliver Woineck
Ust.ID.Nr. DE303690847
Handelsregister Amtsgericht Lemgo, HRB 8618

More images

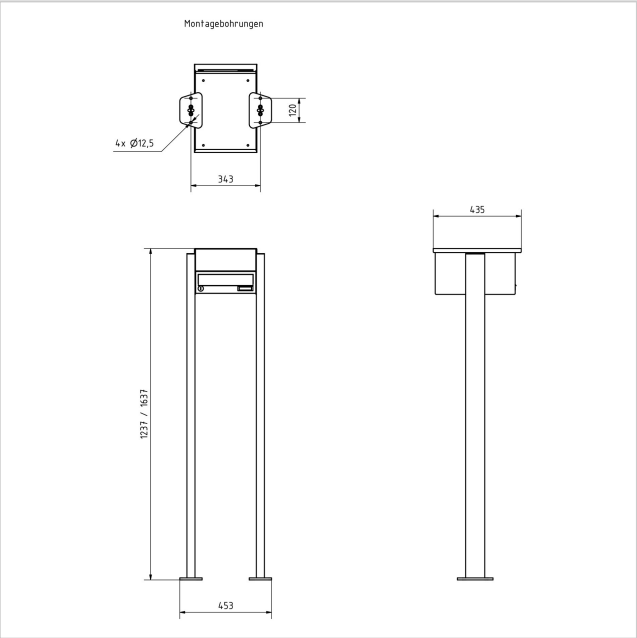







Briefkasten Manufaktur Lippe GmbH
Werler Straße 60
32105 Bad Salzuflen

www.briefkasten-manufaktur.de
info@briefkasten-manufaktur.de
Tel.: +49 5222 807110

Geschäftsführer Oliver Woineck
Ust.ID.Nr. DE303690847
Handelsregister Amtsgericht Lemgo, HRB 8618









Briefkasten Manufaktur Lippe GmbH
Werler Straße 60
32105 Bad Salzuflen

www.briefkasten-manufaktur.de
info@briefkasten-manufaktur.de
Tel.: +49 5222 807110

Geschäftsführer Oliver Woineck
Ust.ID.Nr. DE303690847
Handelsregister Amtsgericht Lemgo, HRB 8618





Briefkasten Manufaktur Lippe GmbH
Werler Straße 60
32105 Bad Salzuflen

www.briefkasten-manufaktur.de
info@briefkasten-manufaktur.de
Tel.: +49 5222 807110

Geschäftsführer Oliver Woineck
Ust.ID.Nr. DE303690847
Handelsregister Amtsgericht Lemgo, HRB 8618