4-skrzynkowy system skrzynek pocztowych ze stali nierdzewnej Design BASIC Plus 385XW do monta?u bocznego na ?cianie - kolor RAL do wyboru | Prawo | z 4 skrzynkami pocztowymi (1x4)



Product number 385XW-4S-R

Product description

BASIC Plus 385XW boczna instalacja skrzynek na listy dla 4 lokali – pozycja skrzynki: prawa

BASIC Plus 385XW to wysokiej jakości instalacja skrzynek na listy ze stali nierdzewnej do bocznego montażu na ścianie, przeznaczona dla 4 lokali. Została opracowana z myślą o domach wielorodzinnych, obiektach mieszkalnych oraz mniejszych nieruchomościach komercyjnych i umożliwia oszczędne wykorzystanie przestrzeni, montując się z boku drzwi wejściowych lub na odpowiedniej powierzchni ściany.

Cztery skrzynki na listy zostały zgrupowane w wąskiej, pionowej jednostce – idealne tam, gdzie z przodu wejścia jest mało miejsca.

Skrzynki wykonane są ze stali nierdzewnej V2A 1.4301 i są powlekane proszkowo w wybranym kolorze RAL lub DB. Daszek przeciwdeszczowy i obudowa boczna również wykonane są ze stali nierdzewnej. Mocowanie boczne realizowane jest za pomocą słupów ze stali nierdzewnej o średnicy 60,3 mm ze szlifem ziarnem 240.

W tej wersji artykułu pozycja skrzynki znajduje się po prawej stronie. Boczna aranżacja tworzy wyraźną krawędź montażową i pozwala dostosować instalację skrzynek do warunków architektonicznych przy wejściu.

Zalety BASIC Plus 385XW w skrócie

Solidne słupy montażowe ze stali nierdzewnej

Mocowanie boczne odbywa się za pomocą słupów ze stali nierdzewnej V2A 1.4301 o średnicy Ø 60,3 mm ze szlifem ziarnem 240. Zapewniają one stabilne i trwałe połączenie między instalacją skrzynek a ścianą budynku.

Boczny montaż na ścianie

Briefkasten Manufaktur Lippe GmbH
Werler Straße 60
32105 Bad Salzuflen

www.briefkasten-manufaktur.de
info@briefkasten-manufaktur.de
Tel.: +49 5222 807110

Geschäftsführer Oliver Woineck
Ust.ID.Nr. DE303690847
Handelsregister Amtsgericht Lemgo, HRB 8618

385XW montowana jest bocznie na odpowiedniej ścianie budynku. W tej wersji pozycja skrzynki jest po prawej; dzięki temu instalację można precyzyjnie dopasować do istniejącej sytuacji przy wejściu.

BASIC Plus ze stali nierdzewnej V2A

Skrzynki, obudowa i elementy mocujące wykonane są konsekwentnie ze stali nierdzewnej V2A 1.4301. Skrzynki powlekane proszkowo łączą wysokiej jakości powierzchnię z trwałą konstrukcją.

Wrzut DIN-C4 z gumową listwą

Każda skrytka posiada otwór wrzutowy o wymiarach 35 × 265 mm, odpowiedni dla formatu DIN C4 w orientacji pionowej. Gumowa listwa tłumi dźwięk i zmniejsza uderzenia klapki wrzutowej.

Solidne rozwiązanie dla 4 lokali

Cztery oddzielne skrzynki łączą wysoką funkcjonalność w codziennym użytkowaniu z wyjątkowo oszczędnym montażem bocznym. Modułowa konstrukcja BASIC Plus ułatwia również konserwację i montaż części zamiennych.

Wyposażenie BASIC Plus 385XW dla 4 lokali

System skrzynek na listy

Liczba skrzynek 4 skrzynki na listy
Ułożenie 1 kolumna × 4 rzędy
Materiał Stal nierdzewna V2A 1.4301
Powierzchnia Powłoka proszkowa w wybranym kolorze RAL/DB
Daszek przeciwdeszczowy / obudowa boczna Stal nierdzewna V2A 1.4301, powlekana proszkowo w tym samym kolorze
Wykonanie Wyprodukowano w Niemczech przez Briefkasten Manufaktur Lippe

Poczta i obsługa

Otwór wrzutowy 35 × 265 mm na skrzynkę, odpowiedni dla DIN C4 (pionowo)
Pojemność Ok. 12 litrów na skrzynkę
Klapy wrzutowe Z gumową listwą tłumiącą hałas
Odbiór poczty Z przodu
Kierunek otwierania Od lewej do prawej
Klucze 8 kluczy łącznie, 2 na skrzynkę
Tabliczki z nazwiskami 4 wymienne tabliczki na nazwiska pod klapami wrzutowymi

Mocowanie boczne

Pozycja skrzynki Po prawej
Słupy montażowe Ø 60,3 mm stal nierdzewna V2A 1.4301
Powierzchnia słupów Szlif ziarnem 240
Sposób montażu Montaż na śruby do odpowiedniej ściany budynku
Elementy mocujące Należy dobrać kotwy rozporowe lub śruby montażowe odpowiednie do konstrukcji ściany
Norma Skrzynki zgodne z DIN EN 13724

Informacja o bocznym monta?u na ?cianie

Ściana musi być czysta, równa i wystarczająco nośna, aby utrzymać ciężar całej instalacji skrzynek. Kotwy rozporowe lub śruby montażowe nie wchodzą w skład dostawy i należy je dobrać odpowiednio do konstrukcji ściany, ciężaru instalacji oraz lokalnych warunków montażu.

Informacja o ochronie przed warunkami atmosferycznymi

Należy wkładać przesyłki w całości, aby klapki wrzutowe mogły się zamknąć. Front wrzutowy nie powinien być, jeśli to możliwe, bezpośrednio narażony na główną stronę, z której wieje wiatr i pada deszcz. Przy ekstremalnych warunkach pogodowych, mimo wykonania zgodnego z normami, może nastąpić przedostanie się wilgoci.

Konserwacja i konstrukcja BASIC-Plus

Stal nierdzewna V2A jest łatwa w pielęgnacji i trwała. Modułowa konstrukcja BASIC-Plus została zaprojektowana z myślą o prostym montażu i dobrej dostępności części zamiennych.

Product properties

Powierzchnia/kolor	RAL 9005 g??boka czer?, RAL 3004 fioletowo-czerwony, DB 703 mikowa ruda ?elaza, RAL 7016 szary antracyt, RAL do wyboru (zgodnie z tabel? kolorów), RAL 9007 szare aluminium, RAL 9016 bia?y drogowy
Seria	PODSTAWOWY
Pojedyncze pudełko według objętości	Normalny > 10 litrów
Liczba pudełek	z 4 skrzynkami na listy
Etykietowanie nazw	Identyfikator
Materiał bazowy	Stal nierdzewna V2A 1.4301
Numer domu	Numer domu jako grawer laserowy
Wycofanie przedmiotu	Przód
Typ montażu	Monta? powierzchniowy

Briefkasten Manufaktur Lippe GmbH
Werler Straße 60
32105 Bad Salzuflen

www.briefkasten-manufaktur.de
info@briefkasten-manufaktur.de
Tel.: +49 5222 807110

Geschäftsführer Oliver Woineck
Ust.ID.Nr. DE303690847
Handelsregister Amtsgericht Lemgo, HRB 8618

Dimensions

Wysokość w mm	600
Wysokość pojedynczego pudełka w mm	110,0
Szerokość pojedynczego pudełka w mm	300,0
Pojemność w litrach	12
Wysokość szczeliny na litery w mm	35,0
Szerokość szczeliny na litery w mm	265,0
Wysokość skrzynki na listy w mm	440,0
Szerokość skrzynki na listy w mm	300,0
Całkowita szerokość w mm	400,0
Głębokość w mm	435,0
Waga w kg	29
Warunki dostawy	Dostawa odbywa si? w blokach, elementy stoj?ce / skrzynka pocztowa dostarczane oddzielnie

Dimension drawing

Briefkasten Manufaktur Lippe GmbH
Werler Straße 60
32105 Bad Salzuflen

www.briefkasten-manufaktur.de
info@briefkasten-manufaktur.de
Tel.: +49 5222 807110

Geschäftsführer Oliver Woineck
Ust.ID.Nr. DE303690847
Handelsregister Amtsgericht Lemgo, HRB 8618

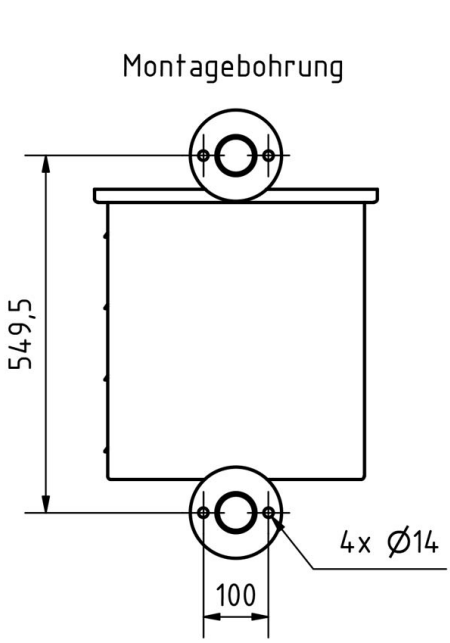
Montagebohrung
549,5
4x Ø14
100

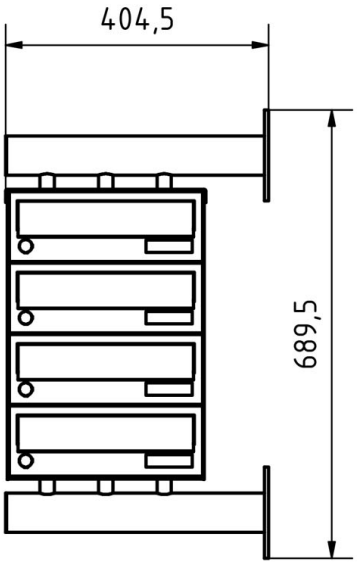
404,5
689,5

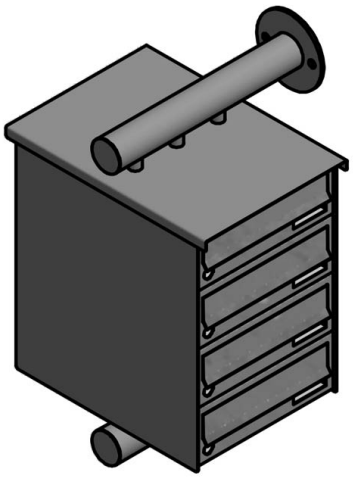

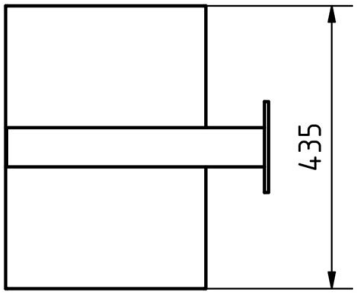
435

More images



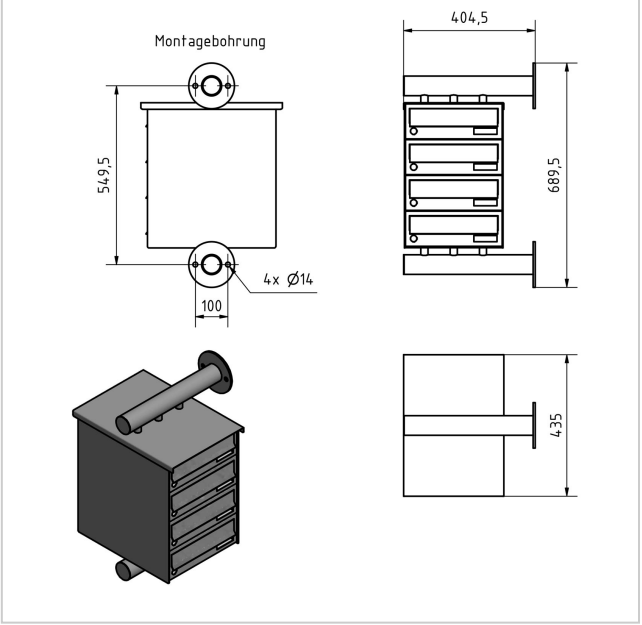





Briefkasten Manufaktur Lippe GmbH
Werler Straße 60
32105 Bad Salzuflen

www.briefkasten-manufaktur.de
info@briefkasten-manufaktur.de
Tel.: +49 5222 807110

Geschäftsführer Oliver Woineck
Ust.ID.Nr. DE303690847
Handelsregister Amtsgericht Lemgo, HRB 8618









Briefkasten Manufaktur Lippe GmbH
Werler Straße 60
32105 Bad Salzuflen

www.briefkasten-manufaktur.de
info@briefkasten-manufaktur.de
Tel.: +49 5222 807110

Geschäftsführer Oliver Woineck
Ust.ID.Nr. DE303690847
Handelsregister Amtsgericht Lemgo, HRB 8618







Briefkasten Manufaktur Lippe GmbH
Werler Straße 60
32105 Bad Salzuflen

www.briefkasten-manufaktur.de
info@briefkasten-manufaktur.de
Tel.: +49 5222 807110

Geschäftsführer Oliver Woineck
Ust.ID.Nr. DE303690847
Handelsregister Amtsgericht Lemgo, HRB 8618