6 dzwonków na cokole - stal nierdzewna V2A malowana proszkowo z systemem wideodomofonowym DoorBird D2100E | 6 | 160 cm | DoorBird | ? Kolor do wyboru



Product number 870-VAR-KSDB2100E-6-160

Product description

Słupek na 6 dzwonków - stal nierdzewna V2A malowana proszkowo z systemem wideodomofonowym DoorBird D2100E

Wysokiej jakości słupek na 6 dzwonków wykonany w całości ze stali nierdzewnej V2A, malowany proszkowo przez Briefkasten Manufaktur. Zintegrowana stacja bramowa wideo DoorBird IP D2100E. Wideodomofon IP DoorBird D2100E to inteligentne rozwiązanie do drzwi wejściowych. Wideodomofon IP może być obsługiwany jako samodzielne urządzenie lub zintegrowany z istniejącą platformą inteligentnego domu. Istniejące, klasyczne instalacje, takie jak dzwonek do drzwi lub elektryczny mechanizm otwierania drzwi i bramy, mogą być nadal używane z DoorBird i sterowane za pomocą aplikacji.

Nasze produkty charakteryzują się wysoką jakością, niezawodną funkcjonalnością i własną tożsamością. Wyprodukowane przez Briefkasten Manufaktur. DoorBird został nie tylko wynaleziony i opracowany w Niemczech, ale jest również nadal produkowany w Berlinie. W DoorBird "Made in Germany" to nie tylko pieczęć, ale filozofia, którą się żyje i oddycha. Wideodomofony IP są produkowane w fabryce DoorBird, aby zagwarantować najwyższą jakość, trwałość i zadowolenie klientów.

Briefkasten Manufaktur Lippe GmbH
Werler Straße 60
32105 Bad Salzuflen

www.briefkasten-manufaktur.de
info@briefkasten-manufaktur.de
Tel.: +49 5222 807110

Geschäftsführer Oliver Woineck
Ust.ID.Nr. DE303690847
Handelsregister Amtsgericht Lemgo, HRB 8618

- Słupek dzwonka wykonany z 1,5 mm stali nierdzewnej V2A 1.4301, malowany proszkowo.
- System jest produkowany przez Briefkasten Manufaktur. Niemiecka jakość produkcji "Made in Germany".
- Część mowy wykonana jest z 2 mm stali nierdzewnej V2A 1.4301, malowanej proszkowo. Wymiary: szer. 190 mm x wys. 640 mm x gł. 110 mm.
- Numer domu o wysokości ok. 70 mm (maks. 3 cyfry) z energooszczędnym oświetleniem LED 12 V DC ok. 50 mA / 1 W, biały.
- W komplecie 6 zaślepek wykonanych ze stali nierdzewnej V2A, polerowanych tak, aby śruby mocujące płytę przednią nie były widoczne. Patrz zdjęcia.
- W pełni spawany cokół wykonany jest z 1,5 mm stali nierdzewnej V2A, malowanej proszkowo. Wysokość konstrukcji wynosi 1,30 m lub 1,60 m.
- Podstawa jest wyposażona w płytę podstawy VA. Ma ona grubość 10 mm i jest zakończona pokrywą. Patrz ilustracje.
- Możliwość niewidocznego prowadzenia kabli przez korpus.
- Wraz z zainstalowaną stacją bramową wideo DoorBird IP D2100E.

Ważne informacje

Przygotowanie kamery lub domofonu

Systemy domofonowe muszą być podłączone przez elektryka. W celu zaplanowania, montażu i instalacji należy skontaktować się z zaufanym elektrykiem.

Ochrona przed wodą

Aby zapewnić optymalną ochronę poczty przed wodą, skrzynkę na listy lub system skrzynek na listy należy w miarę możliwości umieścić pod zadaszeniem.

Poczta jest chroniona przed wodą tylko wtedy, gdy jest całkowicie włożona do skrzynki, a klapka jest zamknięta. Poczta, która nie jest całkowicie włożona, umożliwia przedostanie się wilgoci i brudu do skrzynki na listy. W związku z tym konieczne jest zaplanowanie skrzynek na listy o odpowiednich wymiarach, aby sprostać nadchodzącym wymaganiom. W niektórych ekstremalnych warunkach pogodowych woda może nadal przedostawać się do środka (do 1 cm3 zgodnie z normą DIN EN 13724). Nie jest to powód do reklamacji.

Product properties

Powierzchnia/kolor	RAL 9005 g??boka czer?, RAL 3004 fioletowo-czerwony, DB 703 mikowa ruda ?elaza, RAL 7016 szary antracyt, RAL do wyboru (zgodnie z tabel? kolorów), RAL 9007 szare aluminium, RAL 9016 bia?y drogowy
Seria	GRIMM
Technologia połączeń	LAN
Liczba przycisków dzwonka	6 przycisków
Funkcje	Kamera, Stacja interkomowa, Odcisk palca, Klawiatura
Skrzynka funkcyjna przygotowana dla producenta	DoorBird
Typ montażu	Wolnostoj?cy
Materiał bazowy	Stal nierdzewna V2A 1.4301
Numer domu	Numer domu jako grawer laserowy, Numer domu wyci?ty laserowo, pod?wietlany

Briefkasten Manufaktur Lippe GmbH
Werler Straße 60
32105 Bad Salzuflen

www.briefkasten-manufaktur.de
info@briefkasten-manufaktur.de
Tel.: +49 5222 807110

Geschäftsführer Oliver Woineck
Ust.ID.Nr. DE303690847
Handelsregister Amtsgericht Lemgo, HRB 8618

Dimensions

Wysokość pojedynczego pudełka w mm	640,0
Szerokość pojedynczego pudełka w mm	190,0
Wysokość całkowita w mm	1300,0 | 1600,0
Całkowita szerokość w mm	220,0 (stopa 320,0)
Głębokość w mm	110,0 (stopa 210,0)
Waga w kg	40
Warunki dostawy	Dostawa jest zmontowana

Dimension drawing

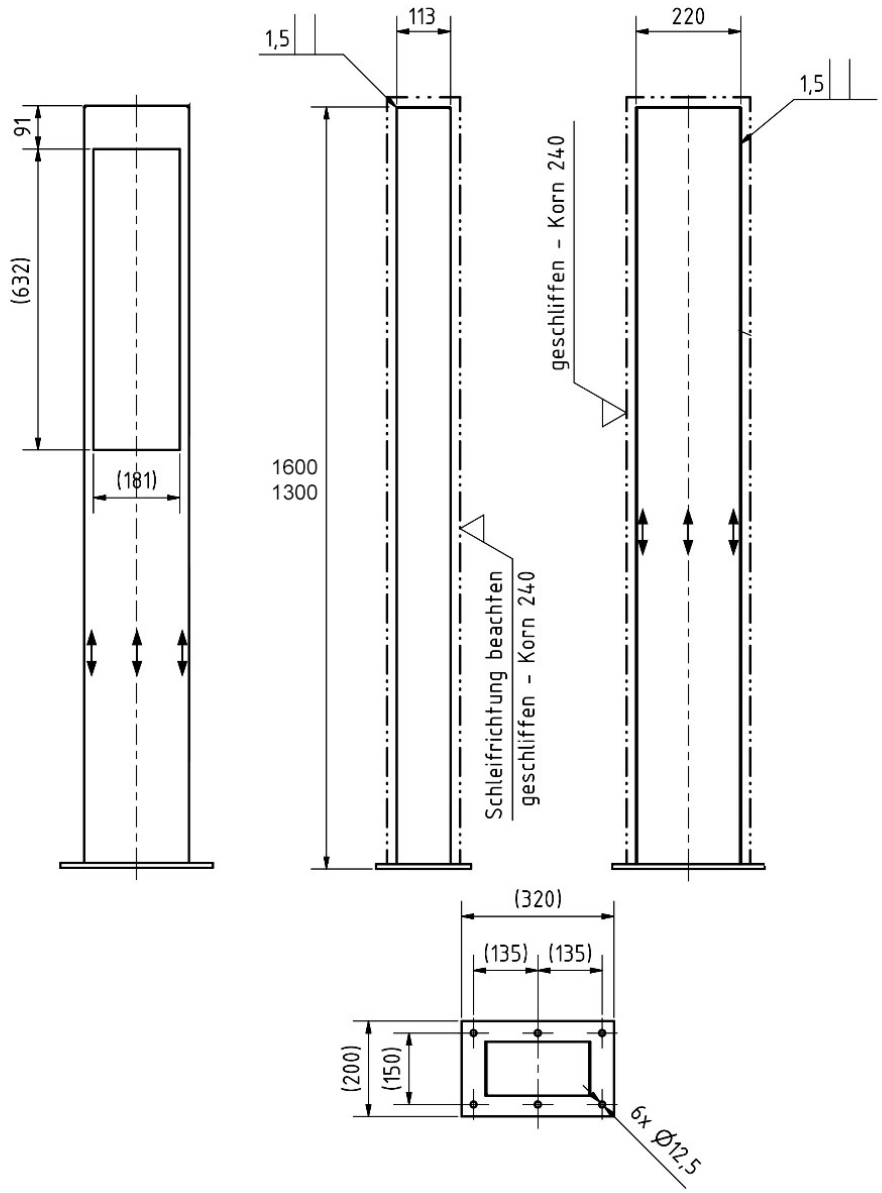

More images

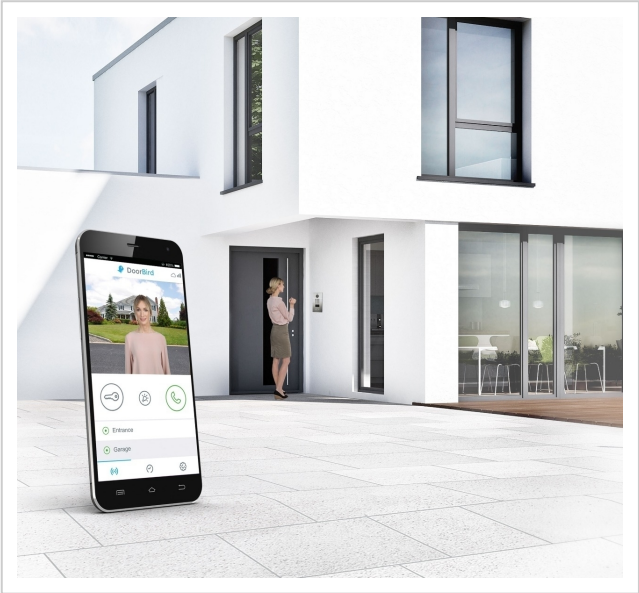





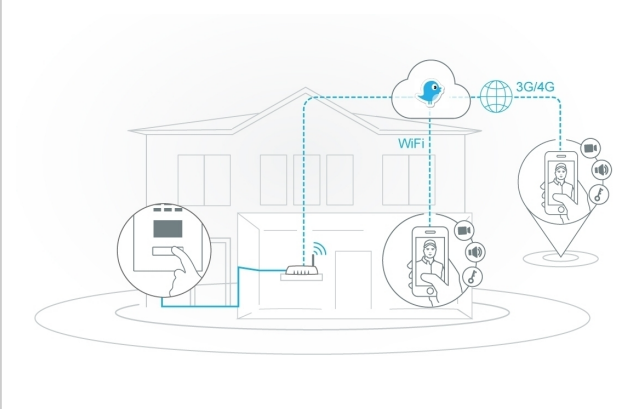

Briefkasten Manufaktur Lippe GmbH
Werler Straße 60
32105 Bad Salzuflen

www.briefkasten-manufaktur.de
info@briefkasten-manufaktur.de
Tel.: +49 5222 807110

Geschäftsführer Oliver Woineck
Ust.ID.Nr. DE303690847
Handelsregister Amtsgericht Lemgo, HRB 8618

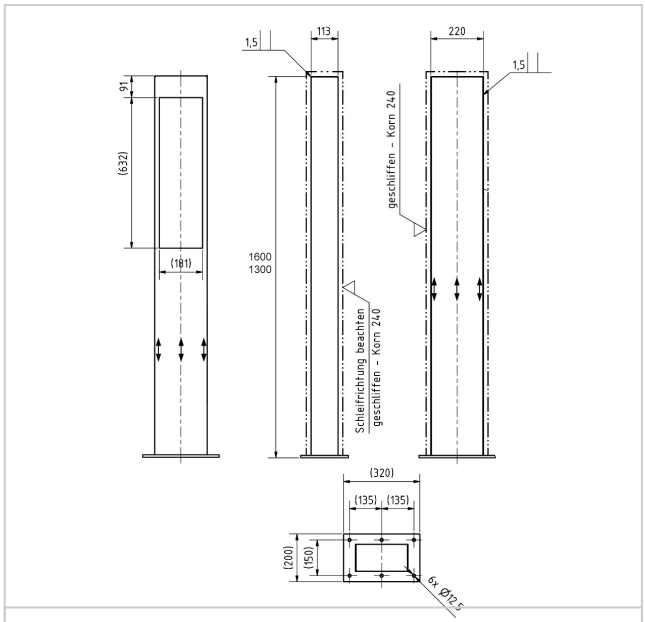





Briefkasten Manufaktur Lippe GmbH
Werler Straße 60
32105 Bad Salzuflen

www.briefkasten-manufaktur.de
info@briefkasten-manufaktur.de
Tel.: +49 5222 807110

Geschäftsführer Oliver Woineck
Ust.ID.Nr. DE303690847
Handelsregister Amtsgericht Lemgo, HRB 8618