Designerska podtynkowa skrzynka na listy GRIMM - Kolor do wyboru - LOXONE Intercom/Code Touch 1x1 przygotowana lewa | Linki | ? Kolor do wyboru | Przygotowany pod 1x1 LOXONE Intercom | Monta? podtynkowy



Product number 562-UP-SPL-1-SF-LOX1

Product description

Projektowany Skrzynka Pocztowa GRIMM® – Arcydzieło Manufaktury Skrzynek Pocztowych

Projektowana skrzynka podtynkowa GRIMM łączy nowoczesny design z doskonałym rzemiosłem – idealna dla wymagających inwestorów i architektów, którzy poszukują eleganckiego rozwiązania do integracji systemu interkomowego LOXONE. Wykonana z wysokiej jakości stali nierdzewnej i w pełni "Made in Germany" przez manufakturę skrzynek pocztowych Lippe, ten model symbolizuje trwałość, funkcjonalność oraz stylowy wygląd. Pulverbeschichtowana osłona frontowa wykonana z 2 mm stali nierdzewnej V2A (1.4301) zachwyca ponadczasowym wyglądem i dużą odpornością na korozję. Zlicowane wzornictwo umożliwia bezproblemową integrację do dwóch modułów systemowych LOXONE (nie wchodzą w skład dostawy) poprzez przemyślane systemy mocowania. Przygotowanie przewidziane jest dla 1 sztuki interkomu LOXONE (w tym otworów na wydobycie dźwięku).

Skrzynka pocztowa GRIMM® to nie tylko wizualny highlight, ale także lider w zakresie funkcjonalności i jakości. Dzięki innowacyjnemu zamkowi Push-Key, skrzynka jest łatwa i wygodna w obsłudze jedną ręką. Otwórz drzwi jednym naciśnięciem, a zamknij je bez użycia klucza. Zamek jest doskonale chroniony przed działaniem warunków atmosferycznych. Dodatkowo, skrzynka oferuje inteligentny system wyjmowania: drzwi otwierają się od góry do dołu, co zapewnia bezpieczeństwo korespondencji w skrzynce, a listy nie mogą wypaść. Rzucanie również odbywa się komfortowo od przodu, przy czym wysokiej jakości amortyzatory osiowe zapewniają ciche zamknięcie klapki wrzutowej. Wyjątkowość GRIMM polega na systemie podwójnej skrzynki: skrzynka instalacyjna może być zainstalowana już podczas fazy budowy, podczas gdy osłona frontowa jest montowana dopiero po zakończeniu prac budowlanych – dla maksymalnej elastyczności w przyszłości i ochrony przed brudem i pyłem podczas fazy budowy. Skrzynka do zdawania korespondencji wykonana jest ze stali nierdzewnej 1.4016 i ma wstępnie wycięte wloty na kable po wszystkich stronach, co ułatwia instalację elektryczną.

Briefkasten Manufaktur Lippe GmbH
Werler Straße 60
32105 Bad Salzuflen

www.briefkasten-manufaktur.de
info@briefkasten-manufaktur.de
Tel.: +49 5222 807110

Geschäftsführer Oliver Woineck
Ust.ID.Nr. DE303690847
Handelsregister Amtsgericht Lemgo, HRB 8618

Dzięki normie DIN/EN 13724, GRIMM jest idealny do dużych listów w formacie C4, które mogą być wkładane bez zagięć. Skrzynka pocztowa GRIMM® zachwyca swoją trwałą jakością, ponadczasowym designem i przemyślaną funkcjonalnością.

- Wysokiej jakości skrzynka pocztowa w całości wykonana ze stali nierdzewnej do montażu podtynkowego.
- Osłona frontowa z 2 mm stali nierdzewnej V2A 1.4301, malowana proszkowo w wybranym kolorze.
- Produkcja wysokiej jakości – Made in Germany przez manufakturę skrzynek pocztowych Lippe.
- Interkom LOXONE może być bezproblemowo włożony w zlicowane wzornictwo i wymieniany w każdej chwili. Przygotowanie przewidziane jest dla 1 sztuki interkomu LOXONE (w tym otworów na wydobycie dźwięku). BEZ LOXONE Intercom/elementów systemowych!
- Innowacyjny zamek Push-Key w komplecie z 2 kluczami z numerem klucza, wygodne zamykanie bez klucza, doskonała ochrona przed warunkami atmosferycznymi.
- Drzwi do wyjmowania z ogranicznikiem otwierają się od góry do dołu, aby zapobiec wypadającym listom.
- Wrzuć korespondencję z przodu z wykorzystaniem wysokiej jakości amortyzatorów osiowych dla bardzo cichego wprowadzania poczty.
- Skrzynka pocztowa zgodna z DIN/EN 13724, rozmiar wrzutu (3,5 cm x 32,5 cm) dla C4 poziom – także duże listy pozostają nienaruszone. Dodatkowa ochrona wyjmowania ze stali nierdzewnej wbudowana.
- Optymalna ochrona przed warunkami atmosferycznymi dzięki obramowaniu.
- System podwójnej skrzynki: idealny do montażu podtynkowego. Osłonę można wygodnie zainstalować po zakończeniu prac budowlanych.
- Skrzynka do przyjmowania korespondencji z stali nierdzewnej 1.4016 (nierdzewna, stal magnetyczna) z wstępnie wyciętymi wlotami kablowymi po wszystkich stronach.

Ważna informacja:

Aby osiągnąć optymalną ochronę przed wodą, skrzynka pocztowa lub system skrzynek pocztowych powinny znajdować się, o ile to możliwe, pod zadaszeniem.

Korespondencja jest chroniona przed wodą tylko wtedy, gdy została całkowicie umieszczona w skrzynce i klapka wrzutowa jest zamknięta. Niecałkowicie włożona korespondencja umożliwia wnikanie wilgoci i brudu do skrzynki pocztowej. Ta instalacja jest zabezpieczona przed wnikaniem wody zgodnie z normą DIN EN 13724. Wnikanie wody nie jest podstawą do reklamacji.

Product properties

Powierzchnia/kolor	RAL 9005 g??boka czer?, RAL 3004 fioletowo-czerwony, DB 703 mikowa ruda ?elaza, RAL 7016 szary antracyt, RAL do wyboru (zgodnie z tabel? kolorów), RAL 9007 szare aluminium, RAL 9016 bia?y drogowy
Seria	GRIMM
Funkcje	Kamera, Stacja interkomowa, Odcisk palca, Klawiatura
Skrzynka funkcyjna przygotowana dla producenta	LOXONE
Materiał bazowy	Stal nierdzewna V2A 1.4301, Stal nierdzewna 1.4016 (magnetyczna stal nierdzewna)
Numer domu	Numer domu jako grawer laserowy
Etykietowanie nazw	Etykietowanie nazw jako grawerowanie laserowe
Wycofanie przedmiotu	Przód
Liczba pudełek	z 1 skrzynk? na listy
Pojedyncze pudełko według objętości	Du?y > 16 litrów
Typ montażu	Monta? podtynkowy

Briefkasten Manufaktur Lippe GmbH
Werler Straße 60
32105 Bad Salzuflen

www.briefkasten-manufaktur.de
info@briefkasten-manufaktur.de
Tel.: +49 5222 807110

Geschäftsführer Oliver Woineck
Ust.ID.Nr. DE303690847
Handelsregister Amtsgericht Lemgo, HRB 8618

Dimensions

Wysokość pojedynczego pudełka w mm	460,0
Szerokość pojedynczego pudełka w mm	560,0
Pojemność w litrach	26,0
Wysokość szczeliny na litery w mm	35,0
Szerokość szczeliny na litery w mm	325,0
Wysokość skrzynki na listy w mm	Wymiary zewn?trzne 500,0 | Wymiary do zabudowy 460,0
Szerokość skrzynki na listy w mm	Wymiary zewn?trzne 600,0 | Wymiary monta?owe 560,0
Głębokość w mm	150,0
Waga w kg	19
Warunki dostawy	Dostawa odbywa si? w stanie zmontowanym

Briefkasten Manufaktur Lippe GmbH
Werler Straße 60
32105 Bad Salzuflen

www.briefkasten-manufaktur.de
info@briefkasten-manufaktur.de
Tel.: +49 5222 807110

Geschäftsführer Oliver Woineck
Ust.ID.Nr. DE303690847
Handelsregister Amtsgericht Lemgo, HRB 8618

Dimension drawing

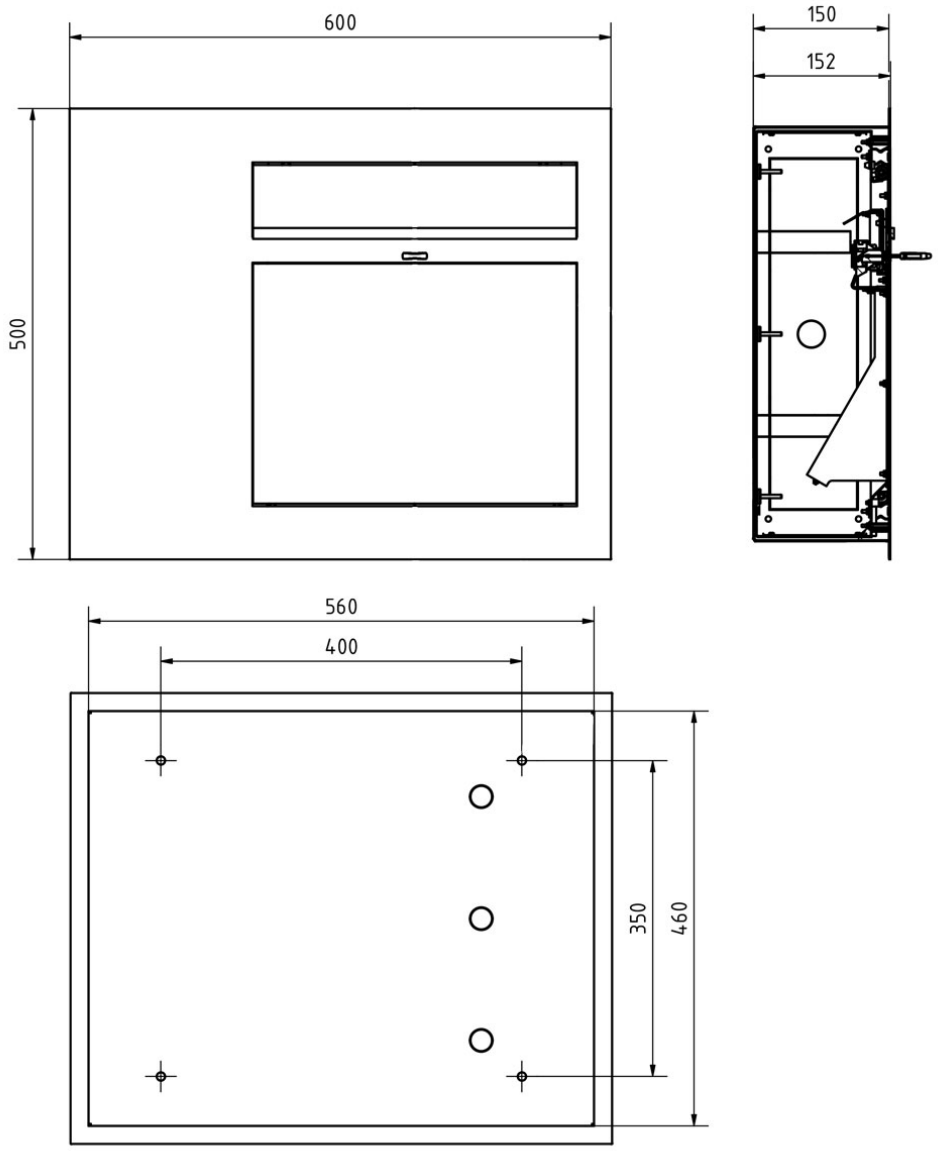

Briefkasten Manufaktur Lippe GmbH
Werler Straße 60
32105 Bad Salzuflen

www.briefkasten-manufaktur.de
info@briefkasten-manufaktur.de
Tel.: +49 5222 807110

Geschäftsführer Oliver Woineck
Ust.ID.Nr. DE303690847
Handelsregister Amtsgericht Lemgo, HRB 8618

More images









Briefkasten Manufaktur Lippe GmbH
Werler Straße 60
32105 Bad Salzuflen

www.briefkasten-manufaktur.de
info@briefkasten-manufaktur.de
Tel.: +49 5222 807110

Geschäftsführer Oliver Woineck
Ust.ID.Nr. DE303690847
Handelsregister Amtsgericht Lemgo, HRB 8618

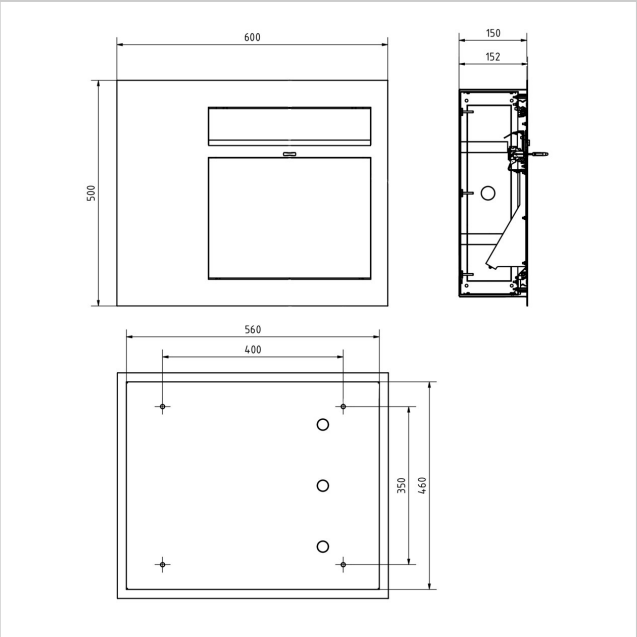







Briefkasten Manufaktur Lippe GmbH
Werler Straße 60
32105 Bad Salzuflen

www.briefkasten-manufaktur.de
info@briefkasten-manufaktur.de
Tel.: +49 5222 807110

Geschäftsführer Oliver Woineck
Ust.ID.Nr. DE303690847
Handelsregister Amtsgericht Lemgo, HRB 8618