2-komorowa wolnostoj?ca skrzynka na listy Design BASIC 385 ST-R z puszk? na dzwonek - RAL 7016 antracytowy | RAL 7016 antracytowy, drobna struktura, matowy | Powy?ej | z 2 skrzynkami na listy



Product number 385-7016-2-SP

Product description

Wolnostojący zestaw skrzynek pocztowych 2-komorowy BASIC 385 dla 2 lokali z modułem dzwonka/rozmównicy – RAL 7016 antracytowy

Dla domów dwurodzinnych, domów z lokalem dodatkowym oraz mniejszych obiektów komercyjnych wolnostojący model BASIC 385 jako zestaw dla 2 lokali oferuje trwałe i przejrzyste rozwiązanie przy wejściu. Dzięki niezależnemu montażowi stojącemu skrzynkę można ustawić odpowiednio do warunków działki i dojścia.

Konfiguracja zestawu jest dopasowana do liczby lokali i tworzy wraz z daszkiem przeciwwilgociowym oraz boczną zabudową zamkniętą całość.

Skrzynki wykonane są z blachy ocynkowanej i pomalowane proszkowo na kolor RAL 7016 antracytowy, struktura drobnej faktury, mat. Przylegająca zabudowa boczna z daszkiem łączy poszczególne skrzynki w jedną zamkniętą instalację.

Każda skrytka posiada wrzut o wymiarach 35 × 265 mm przeznaczony na przesyłki DIN C4 w orientacji pionowej. Tłumiąca hałas listwa gumowa zmniejsza uderzenia, a drzwi do odbioru poczty otwierają się z przodu od lewej do prawej. Do każdej skrzynki dołączone są dwa klucze z numerem i wymienna tabliczka z nazwiskiem umieszczona pod klapką wrzutową.

Zintegrowany moduł dzwonka/rozmównicy łączy funkcję dzwonka oraz przygotowanie pod instalację interkomu bezpośrednio w obrębie skrzynki pocztowej.

Najważniejsze zalety BASIC 385

Masywne elementy stojakowe ze stali nierdzewnej

Briefkasten Manufaktur Lippe GmbH
Werler Straße 60
32105 Bad Salzuflen

www.briefkasten-manufaktur.de
info@briefkasten-manufaktur.de
Tel.: +49 5222 807110

Geschäftsführer Oliver Woineck
Ust.ID.Nr. DE303690847
Handelsregister Amtsgericht Lemgo, HRB 8618

Elementy stojakowe w postaci rur okrągłych o średnicy ok. 60 mm ze szlifowanej stali nierdzewnej V2A 1.4301 stanowią stabilną podstawę dla wolnostojącej instalacji skrzynek pocztowych. Solidna konstrukcja przeznaczona jest do trwałego użytkowania przy wejściu na posesję.

Duży wrzut zgodny z DIN EN 13724

Otwór wrzutowy o wymiarach 35 × 265 mm przeznaczony jest na przesyłki DIN C4 w orientacji pionowej. Również większe koperty można włożyć bez zaginania.

Cichy wrzut i wygodny odbiór

Tłumiąca hałas listwa gumowa ogranicza uderzenia klap wrzutowych. Odbiór przesyłek odbywa się z przodu przez drzwi otwierane od lewej do prawej.

Odporna powierzchnia w RAL 7016

Matowa powierzchnia o drobnej fakturze w kolorze antracytowym łączy nowoczesny wygląd z wytrzymałą powłoką na blasze ocynkowanej.

Moduł dzwonka/rozmównicy bezpośrednio zintegrowany

Pole dzwonka/rozmównicy jest bezpośrednio zintegrowane w instalacji skrzynek pocztowych.

Wyposażenie zestawu BASIC 385

Zestaw skrzynek pocztowych

Konstrukcja Konfiguracja instalacji specyficzna dla artykułu
Liczba skrzynek 2 niezależnie użytkowane skrytki
Materiał skrzynek Blacha ocynkowana
Powierzchnia RAL 7016 antracytowy, drobna faktura, mat
Daszek przeciwwilgociowy / zabudowa boczna Blacha ocynkowana, malowana proszkowo w RAL 7016 antracytowy, drobna faktura, mat
Produkcja Wyprodukowano w Niemczech przez Briefkasten Manufaktur Lippe

Poczta i obsługa

Otwór wrzutowy 35 × 265 mm, odpowiedni dla DIN C4 pion
Klapy wrzutowe Z tłumiącą hałas listwą gumową
Odbiór poczty Od frontu
Otwieranie drzwi Od lewej do prawej
Klucze 2 klucze z numerem na każdą skrzynkę
Tabliczka z nazwiskiem Wymienna tabliczka z nazwiskiem pod klapką wrzutową
Norma Skrzynki zgodne z DIN EN 13724

Elementy stojakowe i wyposażenie

Elementy stojakowe Rura okrągła ok. 60 mm ze stali nierdzewnej V2A 1.4301, szlifowana
Sposoby montażu Do wyboru montaż śrubowy lub wbetonowanie
Mocowanie Kotwy rozporowe przy montażu śrubowym nie są w zestawie; dobrać odpowiednio do fundamentu
Moduł dzwonka/rozmównicy Zintegrowane pole funkcyjne

Briefkasten Manufaktur Lippe GmbH
Werler Straße 60
32105 Bad Salzuflen

www.briefkasten-manufaktur.de
info@briefkasten-manufaktur.de
Tel.: +49 5222 807110

Geschäftsführer Oliver Woineck
Ust.ID.Nr. DE303690847
Handelsregister Amtsgericht Lemgo, HRB 8618

Przygotowanie do rozmowy Otwory rozmówne z adapterem uniwersalnym dla powszechnie stosowanych głośników do zabudowy
Przycisk dzwonka Okrągłe przyciski dzwonka ze stali nierdzewnej dopasowane do wykonania artykułu

Rozmiar skrzynki i pojemno??

BASIC 385 jest dostępna w różnych rozmiarach skrzynek w zależności od konfiguracji produktu. Standardowe wykonanie 300 × 110 × 385 mm oferuje ok. 12 litrów pojemności; w zależności od wariantu dostępna jest również wersja 300 × 220 × 385 mm o pojemności ok. 25 litrów.

Monta? przez wbetonowanie

Dla instalacji wolnostojącej zalecamy odpowiednio wymiarowany fundament betonowy. Przy wbetonowywaniu elementy stojakowe ze stali nierdzewnej muszą być ustawione pionowo i trwale zakotwione w fundamencie. Wielkość fundamentu i głębokość osadzenia należy dostosować do warunków gruntowych, masy instalacji oraz lokalnych warunków.

Monta? ?rubowy na fundamencie

Do montażu śrubowego wymagany jest równy i nośny fundament betonowy. Odpowiednie kotwy rozporowe lub elementy mocujące należy dobrać zgodnie z podłożem i obciążeniem instalacji. W wykonaniach BASIC-385-ST-R kotwy rozporowe nie wchodzą w zakres podstawowego wyposażenia.

Wskazówka dotycz?ca ochrony przed warunkami atmosferycznymi

Przesyłki są najlepiej chronione przed wilgocią i zabrudzeniem jedynie przy pełnym wrzucie i zamkniętej klapie wrzutowej. Wystające przesyłki mogą uniemożliwić całkowite zamknięcie klapy. Przy ekstremalnych warunkach pogodowych mimo zgodnej z normą konstrukcji wilgoć może dostać się do wnętrza skrzynki.

Wskazówka dotycz?ca techniki dzwonkowej i rozmówniczej

Moduł dzwonka/rozmównicy jest przygotowany z otworami rozmównymi i adapterem uniwersalnym dla powszechnie stosowanych głośników do zabudowy. Wymienna rozmównica lub głośniki do zabudowy nie wchodzą w skład podstawowego wyposażenia. Planowanie, podłączenie i uruchomienie elementów elektrycznych powinno być wykonane przez wykwalifikowanego elektryka.

Briefkasten Manufaktur Lippe GmbH
Werler Straße 60
32105 Bad Salzuflen

www.briefkasten-manufaktur.de
info@briefkasten-manufaktur.de
Tel.: +49 5222 807110

Geschäftsführer Oliver Woineck
Ust.ID.Nr. DE303690847
Handelsregister Amtsgericht Lemgo, HRB 8618

Product properties

Materiał bazowy	Stal ocynkowana, Stal nierdzewna V2A 1.4301
Seria	PODSTAWOWY
Liczba przycisków dzwonka	2 przyciski
Funkcje	W??cznik ?wiat?a, Stacja interkomowa
Skrzynka funkcyjna przygotowana dla producenta	GIRA, Busch Jaeger, Siedle, STR Electronics, ELCOM, TCS, Ritto, ALGO, Telegärtner, Auerswald, Legrand Bticino, Comelite
Pojedyncze pudełko według objętości	Normalny > 10 litrów
Etykietowanie nazw	Identyfikator
Typ montażu	Wolnostoj?cy
Powierzchnia/kolor	RAL 7016 szary antracyt
Liczba pudełek	z 2 skrzynkami na listy
Wycofanie przedmiotu	Przód

Briefkasten Manufaktur Lippe GmbH
Werler Straße 60
32105 Bad Salzuflen

www.briefkasten-manufaktur.de
info@briefkasten-manufaktur.de
Tel.: +49 5222 807110

Geschäftsführer Oliver Woineck
Ust.ID.Nr. DE303690847
Handelsregister Amtsgericht Lemgo, HRB 8618

Dimensions

Wysokość pojedynczego pudełka w mm	110,0
Szerokość pojedynczego pudełka w mm	300,0
Pojemność w litrach	12
Wysokość szczeliny na litery w mm	35,0
Szerokość szczeliny na litery w mm	265,0
Wysokość skrzynki na listy w mm	330,0
Szerokość skrzynki na listy w mm	300,0
Wysokość całkowita w mm	1200,0 | 1500,0 | 1700,0
Całkowita szerokość w mm	465,0
Głębokość w mm	435,0
Waga w kg	21
Warunki dostawy	Dostawa odbywa si? w blokach, elementy stoj?ce / skrzynki pocztowe dostarczane w cz??ciach

Briefkasten Manufaktur Lippe GmbH
Werler Straße 60
32105 Bad Salzuflen

www.briefkasten-manufaktur.de
info@briefkasten-manufaktur.de
Tel.: +49 5222 807110

Geschäftsführer Oliver Woineck
Ust.ID.Nr. DE303690847
Handelsregister Amtsgericht Lemgo, HRB 8618

Dimension drawing

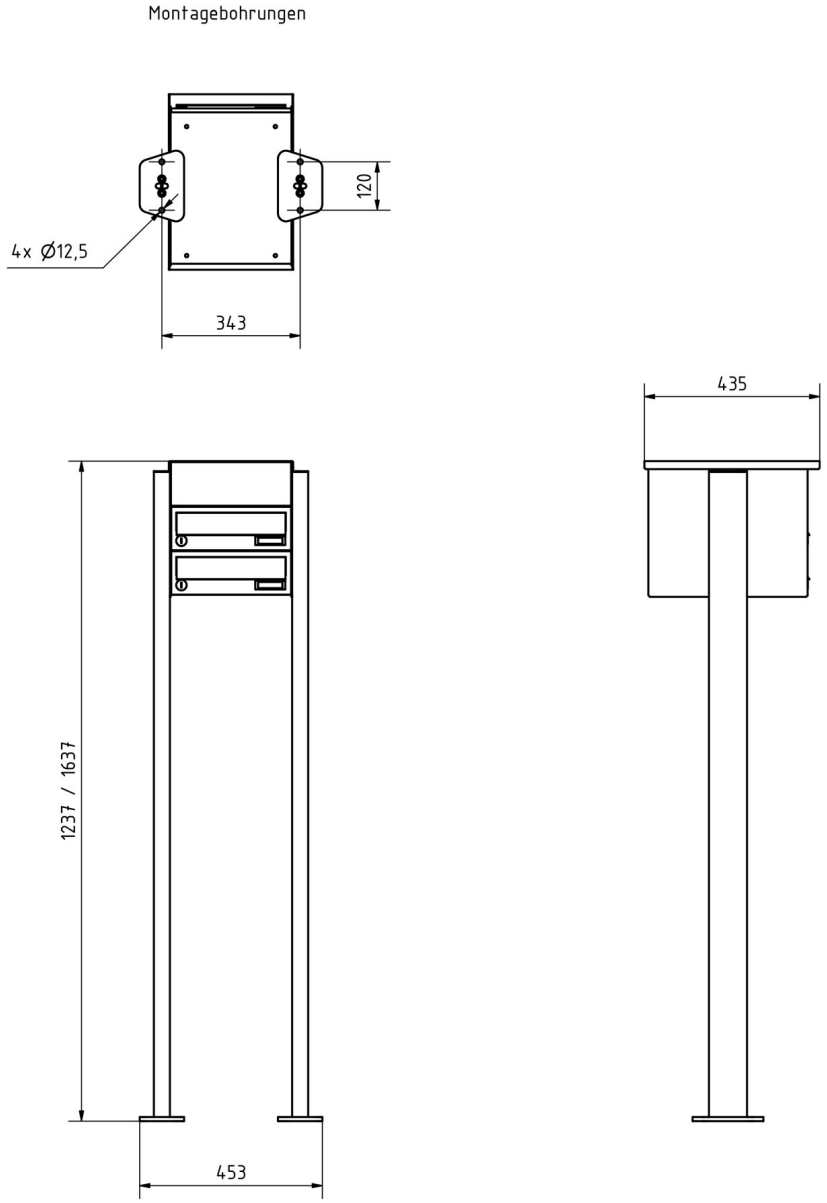

Briefkasten Manufaktur Lippe GmbH
Werler Straße 60
32105 Bad Salzuflen

www.briefkasten-manufaktur.de
info@briefkasten-manufaktur.de
Tel.: +49 5222 807110

Geschäftsführer Oliver Woineck
Ust.ID.Nr. DE303690847
Handelsregister Amtsgericht Lemgo, HRB 8618

More images







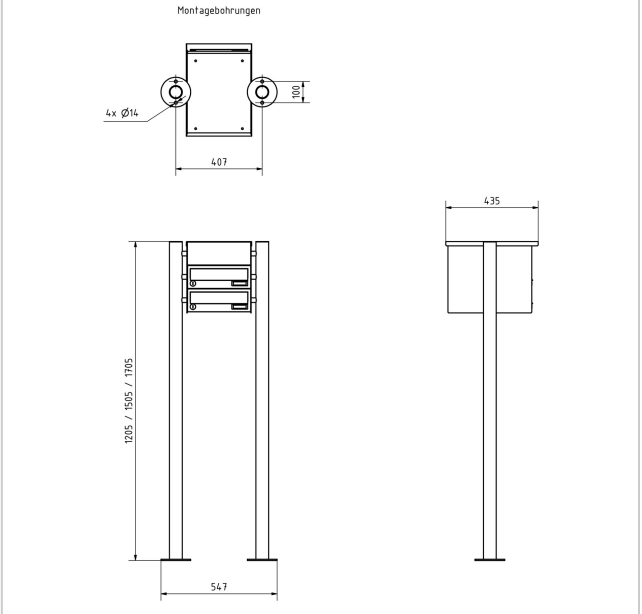

Briefkasten Manufaktur Lippe GmbH
Werler Straße 60
32105 Bad Salzuflen

www.briefkasten-manufaktur.de
info@briefkasten-manufaktur.de
Tel.: +49 5222 807110

Geschäftsführer Oliver Woineck
Ust.ID.Nr. DE303690847
Handelsregister Amtsgericht Lemgo, HRB 8618









Briefkasten Manufaktur Lippe GmbH
Werler Straße 60
32105 Bad Salzuflen

www.briefkasten-manufaktur.de
info@briefkasten-manufaktur.de
Tel.: +49 5222 807110

Geschäftsführer Oliver Woineck
Ust.ID.Nr. DE303690847
Handelsregister Amtsgericht Lemgo, HRB 8618