7-skrzynkowy system skrzynek pocztowych ze stali nierdzewnej Design BASIC Plus 385XW do monta?u bocznego na ?cianie - kolor RAL do wyboru | Prawo | z 7 skrzynkami na listy



Product number 385XW-7S-R

Product description

Boczna instalacja skrzynek pocztowych BASIC Plus 385XW dla 7 lokali – pozycja skrzynek: prawa

BASIC Plus 385XW to wysokiej jakości stalowa instalacja skrzynek pocztowych do bocznego montażu na ścianie, przeznaczona dla 7 lokali. Została zaprojektowana dla budynków mieszkalnych i obiektów komercyjnych z siedmioma odrębnymi użytkownikami i umożliwia oszczędne wykorzystanie przestrzeni przez montaż boczny przy drzwiach wejściowych lub na odpowiedniej powierzchni ściany.

Szczupły układ 1×7 oferuje siedem oddzielnych skrytek pocztowych, nie wymagając obszernej powierzchni elewacji do montażu.

Skrzynki wykonano ze stali nierdzewnej V2A 1.4301 i maluje proszkowo w wybranym kolorze RAL lub DB. Również daszek przeciwdeszczowy i boczne okładziny są wykonane ze stali nierdzewnej. Mocowanie boczne realizowane jest za pomocą słupków ze stali nierdzewnej o średnicy Ø 60,3 mm ze szlifem 240.

W tej wariantowej wersji pozycja skrzynek znajduje się po prawej stronie. Boczny układ tworzy wyraźną krawędź montażową i pozwala ustawić instalację skrzynek odpowiednio do sytuacji przy wejściu.

Zalety BASIC Plus 385XW w skrócie

Masywne słupki montażowe ze stali nierdzewnej

Boczne mocowanie na ścianie wykonywane jest za pomocą słupków Ø 60,3 mm ze stali nierdzewnej V2A 1.4301 ze szlifem 240. Zapewniają one stabilne i trwałe połączenie między instalacją skrzynek a ścianą budynku.

Boczny montaż na ścianie

Briefkasten Manufaktur Lippe GmbH
Werler Straße 60
32105 Bad Salzuflen

www.briefkasten-manufaktur.de
info@briefkasten-manufaktur.de
Tel.: +49 5222 807110

Geschäftsführer Oliver Woineck
Ust.ID.Nr. DE303690847
Handelsregister Amtsgericht Lemgo, HRB 8618

385XW montowana jest bocznie na odpowiedniej ścianie budynku. Pozycja skrzynek w tym wariancie jest po prawej stronie; umożliwia to precyzyjne dopasowanie instalacji do istniejącej sytuacji przy wejściu.

BASIC Plus ze stali nierdzewnej V2A

Skrzynki, okładziny i elementy mocujące wykonane są konsekwentnie ze stali nierdzewnej V2A 1.4301. Skrzynki malowane proszkowo łączą wysokiej jakości powierzchnię z trwałą konstrukcją.

Wrzut DIN-C4 z gumową listwą

Każda skrytka posiada otwór wrzutowy o wymiarach 35 × 265 mm, odpowiedni dla kopert DIN C4 ustawionych pionowo. Tłumiąca hałas gumowa listwa redukuje stuk klapy wrzutowej.

Solidne rozwiązanie dla 7 lokali

Siedem oddzielnych skrytek pocztowych zostało oszczędnie połączonych w modułową stalową instalację przeznaczoną do wymagających stref wejściowych. Modułowa konstrukcja BASIC Plus ułatwia również konserwację i montaż części zamiennych.

Wyposażenie BASIC Plus 385XW dla 7 lokali

Instalacja skrzynek pocztowych

Liczba skrytek 7 skrzynek pocztowych
Układ 1 kolumna × 7 rzędów
Materiał Stal nierdzewna V2A 1.4301
Powierzchnia Malowane proszkowo w wybranym kolorze RAL/DB
Daszek / okładziny boczne Stal nierdzewna V2A 1.4301, malowane proszkowo w tym samym kolorze
Wykonanie Wyprodukowano w Niemczech przez Briefkasten Manufaktur Lippe

Poczta i obsługa

Otwór wrzutowy 35 × 265 mm na skrzynkę, odpowiedni dla DIN C4 pionowo
Pojemność Ok. 12 litrów na skrzynkę
Klapy wrzutowe Z tłumiącą hałas gumową listwą
Odbiór przesyłek Z przodu
Kierunek otwierania drzwi Od lewej do prawej
Klucze 14 kluczy łącznie, po 2 do każdej skrzynki
Tabliczki z nazwiskami 7 wymiennych tabliczek z nazwiskami pod klapami wrzutowymi

Mocowanie boczne

Pozycja skrzynek Prawa
Słupki montażowe Ø 60,3 mm stal nierdzewna V2A 1.4301
Powierzchnia słupków Szlif 240
Sposób montażu Montaż śrubowy do odpowiedniej ściany budynku
Elementy mocujące Kotwy rozporowe lub śruby kotwiące należy dobrać na miejscu odpowiednio do konstrukcji ściany
Norma Skrzynki zgodne z DIN EN 13724

Briefkasten Manufaktur Lippe GmbH
Werler Straße 60
32105 Bad Salzuflen

www.briefkasten-manufaktur.de
info@briefkasten-manufaktur.de
Tel.: +49 5222 807110

Geschäftsführer Oliver Woineck
Ust.ID.Nr. DE303690847
Handelsregister Amtsgericht Lemgo, HRB 8618

Informacja o bocznym monta?u na ?cianie

Ściana musi być czysta, równa i wystarczająco nośna, aby udźwignąć wagę całej instalacji skrzynek pocztowych. Kotwy rozporowe lub śruby kotwiące nie są częścią zestawu i powinny być dobrane odpowiednio do konstrukcji ściany, ciężaru instalacji oraz lokalnych warunków montażu.

Informacja o ochronie przed warunkami atmosferycznymi

Przesyłki muszą być całkowicie wrzucone, aby klapy wrzutowe mogły się zamknąć. Front wrzutowy nie powinien być bezpośrednio wystawiony na główny kierunek działania warunków atmosferycznych. Przy ekstremalnych warunkach pogodowych, mimo zgodnego z normą wykonania, może dojść do przedostania się wilgoci.

Konserwacja i konstrukcja BASIC-Plus

Stal nierdzewna V2A jest łatwa w pielęgnacji i trwała. Modułowa konstrukcja BASIC-Plus została zaprojektowana z myślą o prostym montażu i dobrej dostępności części zamiennych.

Product properties

Powierzchnia/kolor	RAL 9005 g??boka czer?, RAL 3004 fioletowo-czerwony, DB 703 mikowa ruda ?elaza, RAL 7016 szary antracyt, RAL do wyboru (zgodnie z tabel? kolorów), RAL 9007 szare aluminium, RAL 9016 bia?y drogowy
Seria	PODSTAWOWY
Pojedyncze pudełko według objętości	Normalny > 10 litrów
Etykietowanie nazw	Identyfikator
Materiał bazowy	Stal nierdzewna V2A 1.4301
Numer domu	Numer domu jako grawer laserowy
Liczba pudełek	z 7 skrzynkami na listy
Wycofanie przedmiotu	Przód
Typ montażu	Monta? powierzchniowy

Briefkasten Manufaktur Lippe GmbH
Werler Straße 60
32105 Bad Salzuflen

www.briefkasten-manufaktur.de
info@briefkasten-manufaktur.de
Tel.: +49 5222 807110

Geschäftsführer Oliver Woineck
Ust.ID.Nr. DE303690847
Handelsregister Amtsgericht Lemgo, HRB 8618

Dimensions

Wysokość w mm	930
Wysokość pojedynczego pudełka w mm	110,0
Szerokość pojedynczego pudełka w mm	300,0
Pojemność w litrach	12
Wysokość szczeliny na litery w mm	35,0
Szerokość szczeliny na litery w mm	265,0
Wysokość skrzynki na listy w mm	770,0
Szerokość skrzynki na listy w mm	300,0
Całkowita szerokość w mm	400,0
Głębokość w mm	435,0
Waga w kg	41
Warunki dostawy	Dostawa odbywa si? w blokach, elementy stoj?ce / skrzynka pocztowa s? podzielone

Dimension drawing

Briefkasten Manufaktur Lippe GmbH
Werler Straße 60
32105 Bad Salzuflen

www.briefkasten-manufaktur.de
info@briefkasten-manufaktur.de
Tel.: +49 5222 807110

Geschäftsführer Oliver Woineck
Ust.ID.Nr. DE303690847
Handelsregister Amtsgericht Lemgo, HRB 8618

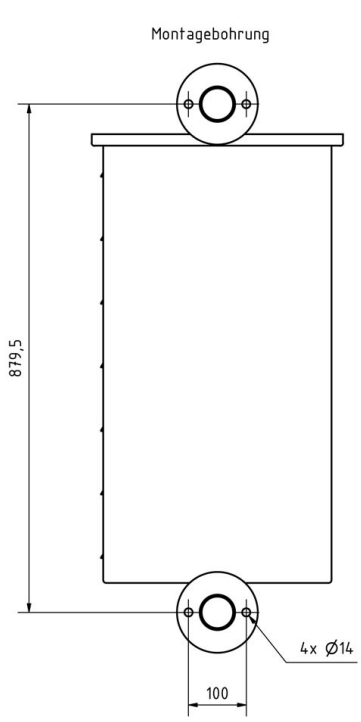

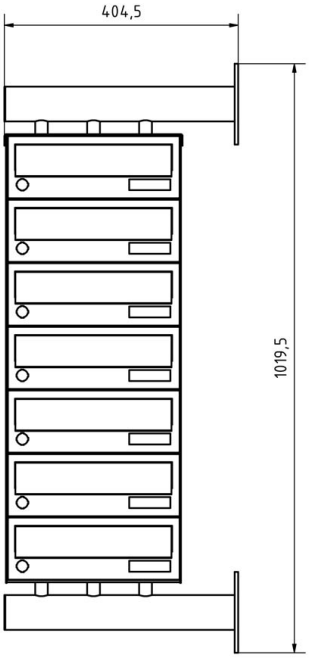

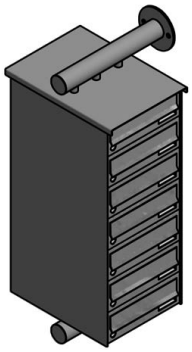

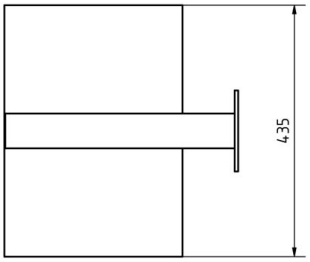

Briefkasten Manufaktur Lippe GmbH
Werler Straße 60
32105 Bad Salzuflen

www.briefkasten-manufaktur.de
info@briefkasten-manufaktur.de
Tel.: +49 5222 807110

Geschäftsführer Oliver Woineck
Ust.ID.Nr. DE303690847
Handelsregister Amtsgericht Lemgo, HRB 8618

More images









Briefkasten Manufaktur Lippe GmbH
Werler Straße 60
32105 Bad Salzuflen

www.briefkasten-manufaktur.de
info@briefkasten-manufaktur.de
Tel.: +49 5222 807110

Geschäftsführer Oliver Woineck
Ust.ID.Nr. DE303690847
Handelsregister Amtsgericht Lemgo, HRB 8618









Briefkasten Manufaktur Lippe GmbH
Werler Straße 60
32105 Bad Salzuflen

www.briefkasten-manufaktur.de
info@briefkasten-manufaktur.de
Tel.: +49 5222 807110

Geschäftsführer Oliver Woineck
Ust.ID.Nr. DE303690847
Handelsregister Amtsgericht Lemgo, HRB 8618



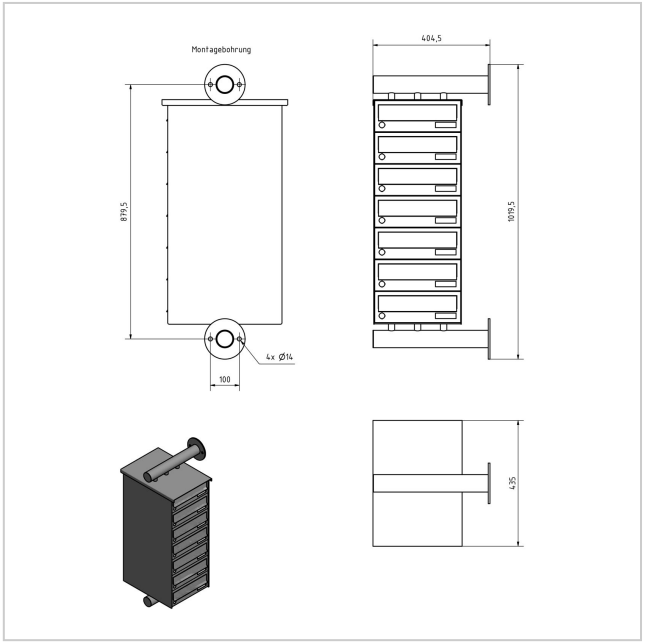



Briefkasten Manufaktur Lippe GmbH
Werler Straße 60
32105 Bad Salzuflen

www.briefkasten-manufaktur.de
info@briefkasten-manufaktur.de
Tel.: +49 5222 807110

Geschäftsführer Oliver Woineck
Ust.ID.Nr. DE303690847
Handelsregister Amtsgericht Lemgo, HRB 8618