8-skrzynkowy system skrzynek na listy ze stali nierdzewnej Design BASIC Plus 385XW do monta?u bocznego na ?cianie - kolor RAL do wyboru | Linki | z 8 skrzynkami na listy



Product number 385XW-8S

Product description

Boczna instalacja skrzynek pocztowych BASIC Plus 385XW dla 8 lokatorów – pozycja skrzynek lewa

BASIC Plus 385XW to wysokiej jakości instalacja skrzynek pocztowych ze stali nierdzewnej do montażu bocznego na ścianie, przeznaczona dla 8 lokatorów. Została zaprojektowana z myślą o większych budynkach wielorodzinnych oraz obiektach komercyjnych i umożliwia oszczędne wykorzystanie miejsca poprzez montaż boczny przy drzwiach wejściowych lub na odpowiedniej powierzchni ściany.

Osiem skrytek pocztowych zostało zestawionych w konsekwentnej, pionowej konstrukcji. Dzięki temu instalacja pozostaje stosunkowo wąska, mimo dużej liczby użytkowników.

Skrzynki wykonane są ze stali nierdzewnej V2A 1.4301 i są malowane proszkowo w wybranym kolorze RAL lub DB. Również daszek przeciwdeszczowy i boczne okładziny wykonane są ze stali nierdzewnej. Mocowanie boczne realizowane jest za pomocą słupów ze stali nierdzewnej o średnicy Ø 60,3 mm ze szlifem ziarnem 240.

W tej wariancie pozycja skrzynek znajduje się po lewej stronie. Boczny układ tworzy wyraźną krawędź montażową i pozwala precyzyjnie dopasować instalację skrzynek do istniejącej sytuacji przy wejściu.

Zalety BASIC Plus 385XW w skrócie

Masywne słupy mocujące ze stali nierdzewnej

Mocowanie boczne do ściany realizowane jest za pomocą słupów ze stali nierdzewnej V2A 1.4301 o średnicy Ø 60,3 mm ze szlifem ziarnem 240. Zapewniają one stabilne i trwałe połączenie między instalacją skrzynek a ścianą budynku.

Montaż boczny na ścianie

Briefkasten Manufaktur Lippe GmbH
Werler Straße 60
32105 Bad Salzuflen

www.briefkasten-manufaktur.de
info@briefkasten-manufaktur.de
Tel.: +49 5222 807110

Geschäftsführer Oliver Woineck
Ust.ID.Nr. DE303690847
Handelsregister Amtsgericht Lemgo, HRB 8618

Model 385XW montowany jest bocznie na odpowiedniej ścianie budynku. W tej wersji pozycja skrzynek jest lewa; dzięki temu instalację można precyzyjnie dopasować do istniejącego układu wejścia.

BASIC Plus ze stali nierdzewnej V2A

Skrzynki, okładziny i elementy mocujące wykonane są konsekwentnie ze stali nierdzewnej V2A 1.4301. Malowane proszkowo skrzynki łączą wysokiej jakości powierzchnię z trwałą konstrukcją.

Wrzut DIN-C4 z gumową listwą

Każda skrytka posiada otwór wrzutowy o wymiarach 35 × 265 mm, odpowiedni dla kopert DIN C4 w orientacji pionowej. Gumowa listwa tłumiąca redukuje hałas przy zamykaniu klapki wrzutowej.

Solidne rozwiązanie dla 8 lokatorów

Osiem lokali zyskuje na solidnej i mało wymagającej w utrzymaniu instalacji, zajmującej niewielką szerokość ściany. Modułowa konstrukcja BASIC Plus ułatwia ponadto serwis i montaż części zamiennych.

Wyposażenie BASIC Plus 385XW dla 8 lokatorów

Instalacja skrzynek pocztowych

Liczba skrytek 8 skrzynek pocztowych
Układ 1 kolumna × 8 rzędów
Materiał Stal nierdzewna V2A 1.4301
Powierzchnia Malowane proszkowo w wybranym kolorze RAL/DB
Daszek przeciwdeszczowy / okładzina boczna Stal nierdzewna V2A 1.4301, malowane proszkowo w tym samym kolorze
Wykonanie Wyprodukowano w Niemczech przez Briefkasten Manufaktur Lippe

Poczta i obsługa

Otwór wrzutowy 35 × 265 mm na każdą skrzynkę, odpowiedni dla DIN C4 pionowo
Pojemność poczty Ok. 12 litrów na skrzynkę
Klapki wrzutowe Z gumową listwą tłumiącą dźwięk
Odbiór poczty Od przodu
Otwieranie drzwi Od lewej do prawej
Klucze Łącznie 16 kluczy, 2 na każdą skrzynkę
Tabliczki z nazwiskami 8 wymiennych tabliczek z nazwiskami pod klapkami wrzutowymi

Mocowanie boczne

Pozycja skrzynek Lewa
Słupy mocujące Ø 60,3 mm stal nierdzewna V2A 1.4301
Powierzchnia słupów Szlif ziarnem 240
Sposób montażu Montaż śrubowy do odpowiedniej ściany budynku
Elementy mocujące Kotwy rozporowe lub śruby kotwiące należy dobrać na miejscu, odpowiednio do konstrukcji ściany
Norma Skrzynki pocztowe zgodne z DIN EN 13724

Briefkasten Manufaktur Lippe GmbH
Werler Straße 60
32105 Bad Salzuflen

www.briefkasten-manufaktur.de
info@briefkasten-manufaktur.de
Tel.: +49 5222 807110

Geschäftsführer Oliver Woineck
Ust.ID.Nr. DE303690847
Handelsregister Amtsgericht Lemgo, HRB 8618

Informacja o monta?u bocznym na ?cianie

Ściana musi być czysta, równa i wystarczająco nośna, aby unieść ciężar całej instalacji skrzynek pocztowych. Kotwy rozporowe lub śruby kotwiące nie są częścią dostawy i należy je dobrać odpowiednio do konstrukcji ściany, ciężaru instalacji oraz lokalnej sytuacji montażowej.

Informacja o ochronie przed warunkami atmosferycznymi

Nadawane przesyłki muszą być całkowicie wrzucone, aby klapki wrzutowe mogły się zamknąć. Front wrzutowy nie powinien być bezpośrednio wystawiony na stronę najbardziej narażoną na warunki pogodowe. Przy ekstremalnych warunkach atmosferycznych może mimo zgodnej z normą realizacji dojść do przedostania się wilgoci.

Piel?gnacja i konstrukcja BASIC-Plus

Stal nierdzewna V2A jest łatwa w pielęgnacji i trwała. Modułowa konstrukcja BASIC-Plus została zaprojektowana z myślą o prostym montażu i dobrej dostępności części zamiennych.

Product properties

Powierzchnia/kolor	RAL 9005 g??boka czer?, RAL 3004 fioletowo-czerwony, DB 703 mikowa ruda ?elaza, RAL 7016 szary antracyt, RAL do wyboru (zgodnie z tabel? kolorów), RAL 9007 szare aluminium, RAL 9016 bia?y drogowy
Seria	PODSTAWOWY
Pojedyncze pudełko według objętości	Normalny > 10 litrów
Etykietowanie nazw	Identyfikator
Materiał bazowy	Stal nierdzewna V2A 1.4301
Numer domu	Numer domu jako grawer laserowy
Wycofanie przedmiotu	Przód
Typ montażu	Monta? powierzchniowy
Liczba pudełek	z 8 skrzynkami na listy

Dimensions

Wysokość w mm	1040
Wysokość pojedynczego pudełka w mm	110,0
Szerokość pojedynczego pudełka w mm	300,0
Pojemność w litrach	12
Wysokość szczeliny na litery w mm	35,0
Szerokość szczeliny na litery w mm	265,0
Wysokość skrzynki na listy w mm	880,0
Szerokość skrzynki na listy w mm	300,0
Całkowita szerokość w mm	400,0
Głębokość w mm	435,0
Waga w kg	45
Warunki dostawy	Dostawa odbywa si? w blokach, elementy stoj?ce / skrzynka pocztowa dostarczane w cz??ciach

Dimension drawing

Briefkasten Manufaktur Lippe GmbH
Werler Straße 60
32105 Bad Salzuflen

www.briefkasten-manufaktur.de
info@briefkasten-manufaktur.de
Tel.: +49 5222 807110

Geschäftsführer Oliver Woineck
Ust.ID.Nr. DE303690847
Handelsregister Amtsgericht Lemgo, HRB 8618

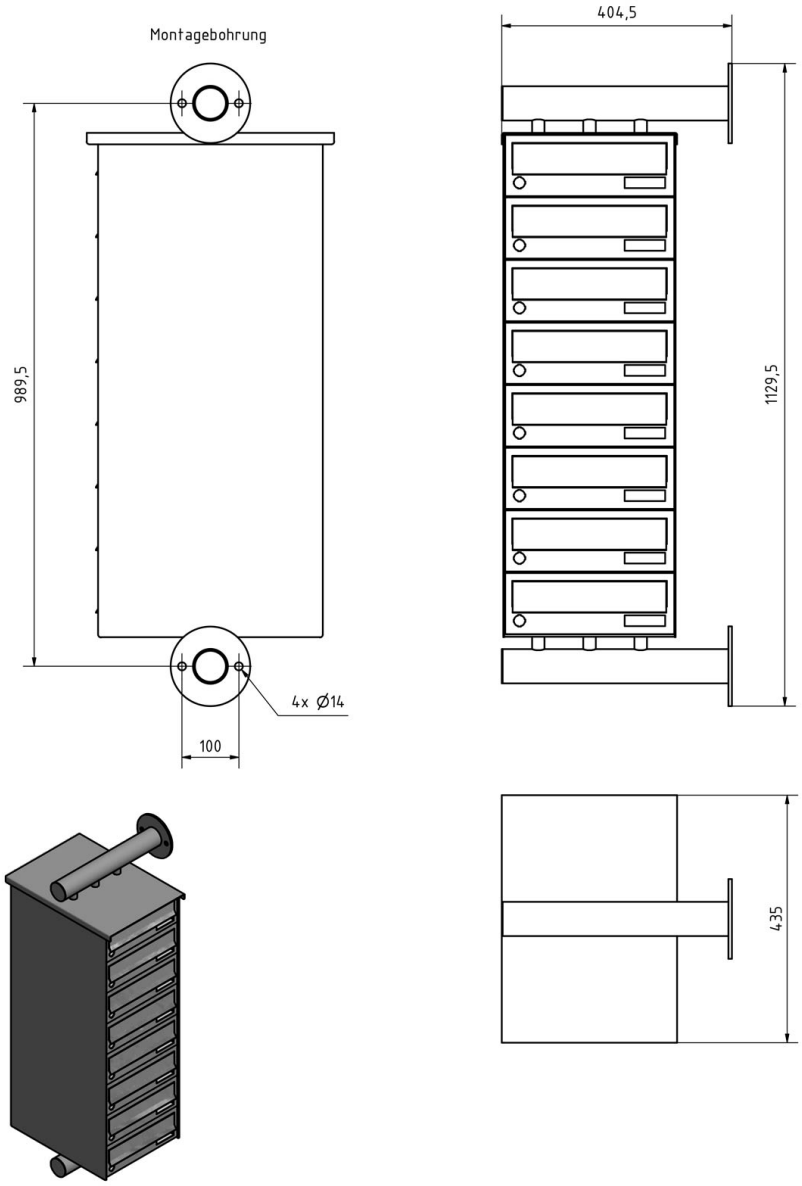
Montagebohrung
989,5
4x Ø14
100
404,5
1129,5
435

More images









Briefkasten Manufaktur Lippe GmbH
Werler Straße 60
32105 Bad Salzuflen

www.briefkasten-manufaktur.de
info@briefkasten-manufaktur.de
Tel.: +49 5222 807110

Geschäftsführer Oliver Woineck
Ust.ID.Nr. DE303690847
Handelsregister Amtsgericht Lemgo, HRB 8618







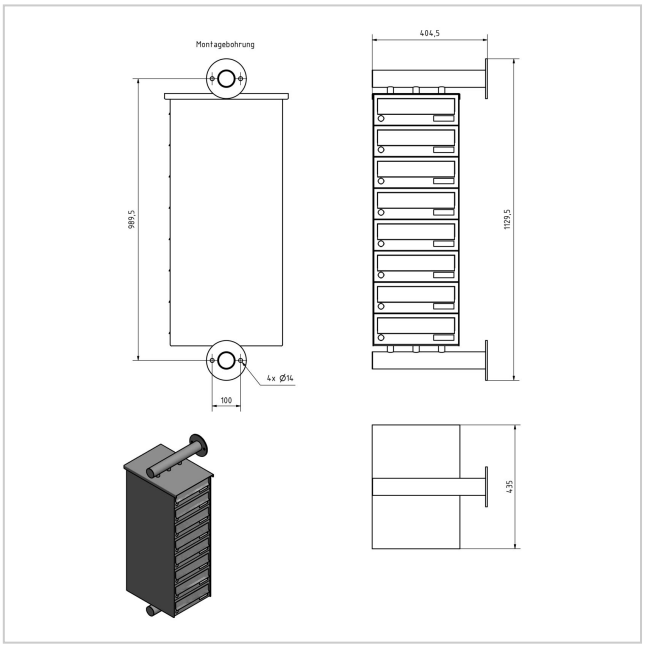

Briefkasten Manufaktur Lippe GmbH
Werler Straße 60
32105 Bad Salzuflen

www.briefkasten-manufaktur.de
info@briefkasten-manufaktur.de
Tel.: +49 5222 807110

Geschäftsführer Oliver Woineck
Ust.ID.Nr. DE303690847
Handelsregister Amtsgericht Lemgo, HRB 8618

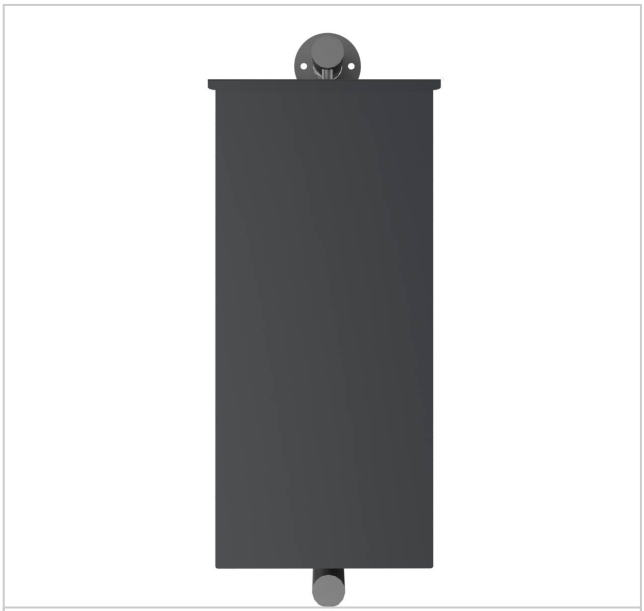





Briefkasten Manufaktur Lippe GmbH
Werler Straße 60
32105 Bad Salzuflen

www.briefkasten-manufaktur.de
info@briefkasten-manufaktur.de
Tel.: +49 5222 807110

Geschäftsführer Oliver Woineck
Ust.ID.Nr. DE303690847
Handelsregister Amtsgericht Lemgo, HRB 8618