Zestaw 2 (2x1) podtynkowych skrzynek pocztowych BASIC - Edition NELLY - dwukolorowy VA-RAL 7016 antracytowy | z 2 skrzynkami pocztowymi (2x1)



Product number 382U-7016VA-BS-2X1

Product description

2-komorowy podtynkowy system skrzynek na listy BASIC – Edition NELLY – 2 × 1 – Dwukolorowy stal nierdzewna / RAL 7016 antracytowy

„Wszystko zaczyna się od tęsknoty.” – Nelly Sachs

Edition NELLY łączy sprawdzoną technikę skrzynek BASIC z wyraźnie bardziej indywidualnym wyglądem. Korpus skrzynki wykonany jest ze stali ocynkowanej i pokryty powłoką proszkową w kolorze RAL 7016 antracytowy o drobnej strukturze, matowej, natomiast klapy wrzutowe są ze stali nierdzewnej V2A 1.4301 szlifowanej ziarnem 240. Ten świadomy kontrast dwukolorowy wygląda nowocześnie i wysokiej jakości oraz łatwo komponuje się z wieloma drzwiami wejściowymi, oknami i elewacjami. Jako wersja podtynkowa z 2 skrzynkami (2 × 1) NELLY nie służy jedynie do odbioru poczty, lecz stanowi estetyczny element strefy wejściowej. Malowany proszkowo ramka maskująca do tynku tworzy wyraźne zakończenie przy elewacji; jej górna część staje się charakterystyczną powierzchnią do oznakowania NELLY.

Szczególne zalety Edition NELLY

Ramka do oznakowania jako część elewacji

W wersji podtynkowej personalizacja jest bezpośrednio włączona w architekturę: górna część ramki maskującej do tynku służy jako pole na numer domu i/lub nazwę ulicy. Dzięki temu nie powstaje dodatkowe rozwiązanie z tabliczką, lecz spokojny, zintegrowany wygląd NELLY.

Dwukolorowy: RAL 7016 spotyka szlifowaną stal nierdzewną

Korpus skrzynki ze stali ocynkowanej jest pokryty powłoką proszkową w kolorze RAL 7016 antracytowy o drobnej strukturze, matowy. Klapy wrzutowe wykonane są ze stali nierdzewnej V2A 1.4301 i są szlifowane ziarnem 240. Stalowy, proszkowo malowany rama maskująca do tynku wyraźnie oddziela antracytowy korpus od elewacji.

Duży wrzut dla formatu DIN C4

Otwór wrzutowy o wymiarach 35 × 325 mm jest przystosowany do formatu DIN C4 w układzie poziomym. Również większe listy można wrzucać bez konieczności zaginania. Wykonanie skrzynki odpowiada normie DIN EN 13724.

Cicha obsługa na co dzień

Szlifowane klapy wrzutowe ze stali nierdzewnej wyposażone są w gumową uszczelkę tłumiącą hałas. Uchwyt podtrzymujący przesyłki wspomaga kontrolowany odbiór, natomiast drzwi otwierają się od lewej do prawej.

Solidna ramka maskująca do tynku 25 × 58 mm

Ramka maskująca do tynku wykonana jest z kątownika ze stali nierdzewnej 25 × 58 mm o grubości 1,5 mm, V2A 1.4301. Pokryta powłoką proszkową w kolorze RAL tworzy wyraźne i odporne wykończenie między zespołem skrzynek a elewacją.

Wyposażenie i cechy techniczne

Materiał i skrzynka na listy

Wykonanie 2 skrzynki (2 × 1)
Korpus skrzynki Stal ocynkowana; RAL 7016 antracytowy drobna struktura, matowy
Klapy wrzutowe Stal nierdzewna V2A 1.4301, szlif 240
Otwór wrzutowy 35 × 325 mm, DIN C4 poziomo
Norma DIN EN 13724

Design NELLY i obsługa

Grawerowanie Indywidualne grawerowanie laserowe czcionką BML Lasercut
Tabliczka z nazwiskiem Wymienna tabliczka z nazwiskiem pod klapą wrzutową
Uchwyt podtrzymujący przesyłki Zintegrowany w każdej skrzynce
Odbiór poczty Z przodu
Otwieranie drzwi Od lewej do prawej
System zamknięcia Zależnie od wybranej konfiguracji produktu

Montaż i konstrukcja

Rodzaj montażu Podtynkowy
Ramka maskująca do tynku Kątownik ze stali nierdzewnej 25 × 58 mm z 1,5 mm stali nierdzewnej V2A 1.4301, pokryty powłoką proszkową
Powierzchnia do oznakowania Górna część ramki maskującej z indywidualnym grawerem laserowym
Krawędź odprowadzająca wodę Zintegrowana w konstrukcji
Produkcja Made in Germany by Briefkasten Manufaktur Lippe

Informacja o ochronie przed warunkami atmosferycznymi

Briefkasten Manufaktur Lippe GmbH
Werler Straße 60
32105 Bad Salzuflen

www.briefkasten-manufaktur.de
info@briefkasten-manufaktur.de
Tel.: +49 5222 807110

Geschäftsführer Oliver Woineck
Ust.ID.Nr. DE303690847
Handelsregister Amtsgericht Lemgo, HRB 8618

Przesyłki są przy pełnym wrzuceniu i zamkniętej klapie jak najlepiej chronione przed wilgocią i zabrudzeniem. Wystające przesyłki mogą uniemożliwić całkowite zamknięcie klapy.

Informacja dotycz?ca monta?u podtynkowego

Montaż podtynkowy powinien być wykonany fachowo w przewidzianej konstrukcji ściany. Przy montażu w izolowanych ścianach zewnętrznych należy w szczególności wziąć pod uwagę uszczelnienie i możliwe mostki termiczne.

Product properties

Materiał bazowy	Stal ocynkowana, Stal nierdzewna V2A 1.4301
Seria	PODSTAWOWY
Pojedyncze pudełko według objętości	Normalny > 10 litrów
Etykietowanie nazw	Identyfikator
Numer domu	Numer domu jako grawer laserowy
Powierzchnia/kolor	RAL 7016 szary antracyt, Uziemienie
Liczba pudełek	z 2 skrzynkami na listy
Wycofanie przedmiotu	Przód
Typ montażu	Monta? podtynkowy

Briefkasten Manufaktur Lippe GmbH
Werler Straße 60
32105 Bad Salzuflen

www.briefkasten-manufaktur.de
info@briefkasten-manufaktur.de
Tel.: +49 5222 807110

Geschäftsführer Oliver Woineck
Ust.ID.Nr. DE303690847
Handelsregister Amtsgericht Lemgo, HRB 8618

Dimensions

Wysokość pojedynczego pudełka w mm	330,0
Szerokość pojedynczego pudełka w mm	355,0
Pojemność w litrach	12,0
Wysokość szczeliny na litery w mm	35,0
Szerokość szczeliny na litery w mm	325,0
Wysokość skrzynki na listy w mm	380,0
Szerokość skrzynki na listy w mm	763,0
Całkowita szerokość w mm	763,0
Głębokość w mm	100,0
Waga w kg	14
Warunki dostawy	Dostawa odbywa si? w pe?ni zmontowana.

Briefkasten Manufaktur Lippe GmbH
Werler Straße 60
32105 Bad Salzuflen

www.briefkasten-manufaktur.de
info@briefkasten-manufaktur.de
Tel.: +49 5222 807110

Geschäftsführer Oliver Woineck
Ust.ID.Nr. DE303690847
Handelsregister Amtsgericht Lemgo, HRB 8618

Dimension drawing

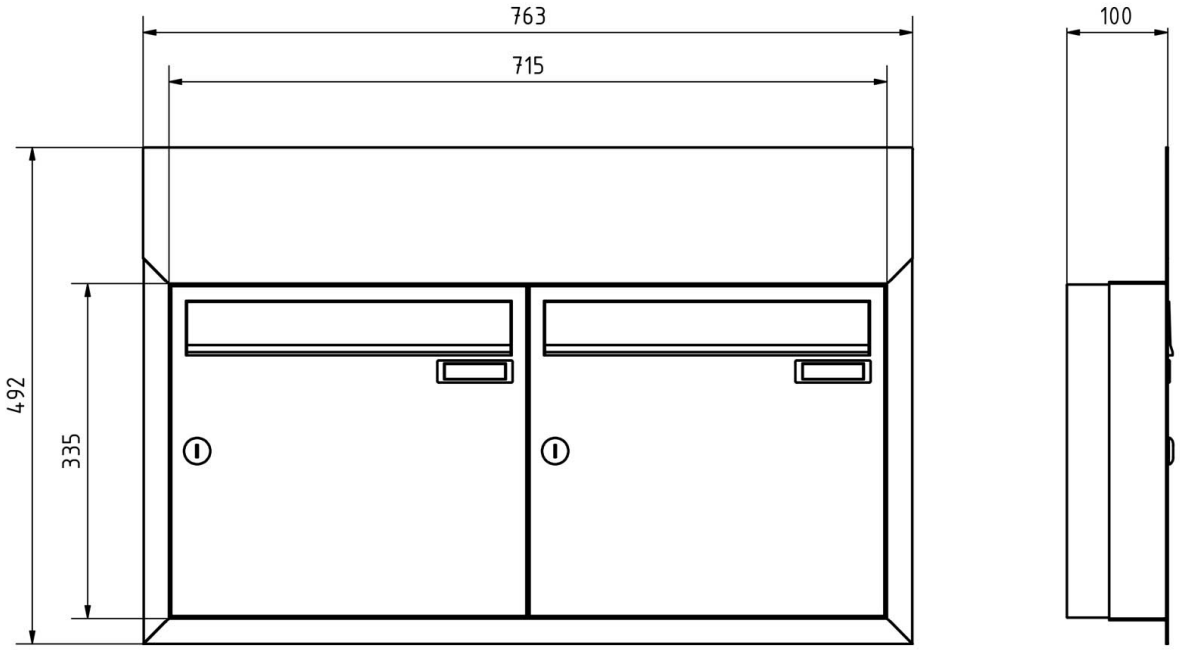

Briefkasten Manufaktur Lippe GmbH
Werler Straße 60
32105 Bad Salzuflen

www.briefkasten-manufaktur.de
info@briefkasten-manufaktur.de
Tel.: +49 5222 807110

Geschäftsführer Oliver Woineck
Ust.ID.Nr. DE303690847
Handelsregister Amtsgericht Lemgo, HRB 8618

More images



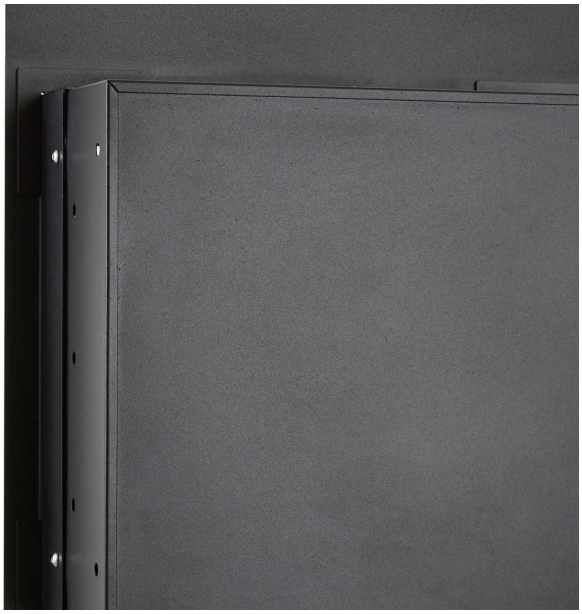

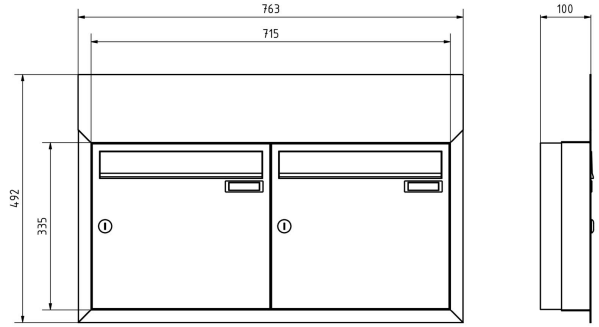



Briefkasten Manufaktur Lippe GmbH
Werler Straße 60
32105 Bad Salzuflen

www.briefkasten-manufaktur.de
info@briefkasten-manufaktur.de
Tel.: +49 5222 807110

Geschäftsführer Oliver Woineck
Ust.ID.Nr. DE303690847
Handelsregister Amtsgericht Lemgo, HRB 8618



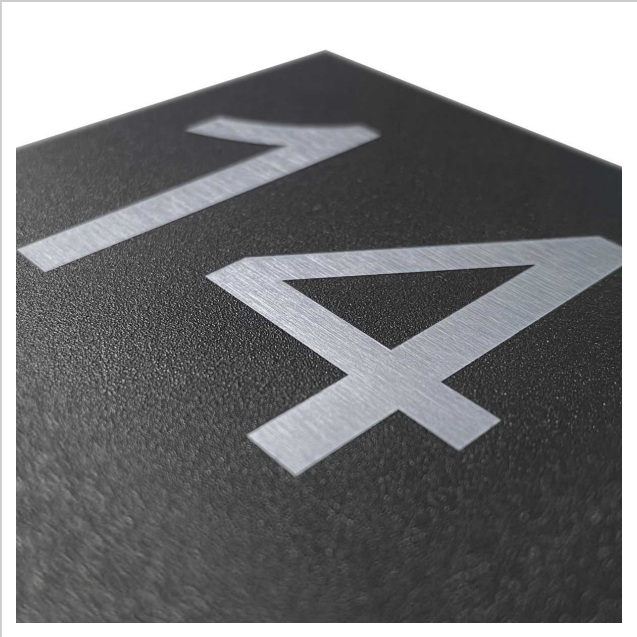

Briefkasten Manufaktur Lippe GmbH
Werler Straße 60
32105 Bad Salzuflen

www.briefkasten-manufaktur.de
info@briefkasten-manufaktur.de
Tel.: +49 5222 807110

Geschäftsführer Oliver Woineck
Ust.ID.Nr. DE303690847
Handelsregister Amtsgericht Lemgo, HRB 8618