Zestaw 4 skrzynek pocztowych GOETHE z 4 schowkami na gazety i inne przedmioty – monta? podtynkowy – kolor RAL do wyboru



Product number BML3D-C59VH4HDY2

Product description

GOETHE dla czterech lokali ze schowkami na gazety i inne przedmioty, zgodny ze szwajcarską normą pocztową

Ten zestaw z serii GOETHE łączy cztery skrzynki pocztowe z czterema oddzielnymi schowkami na gazety i inne przedmioty, zgodnie ze szwajcarską normą pocztową. Wersja do montażu podtynkowego ma ramkę maskującą, która wykańcza połączenie z powierzchnią ściany.

Zestaw ze stali nierdzewnej jest malowany proszkowo na wybrany kolor RAL. Pocztę odbiera się od przodu, a cztery skrzynki pocztowe są obsługiwane za pomocą mechanicznych zamków Push-Key. Każda skrzynka ma dwie tabliczki na nazwisko.

Cechy tego zestawu skrzynek pocztowych

- Całkowite wymiary zewnętrzne zestawu (szer. × wys. × gł.): 854 × 854 × 411 mm.
- Wyposażenie: 4 skrzynki pocztowe i 4 skrzynki dodatkowe pełniące funkcję schowków na gazety i inne przedmioty, zgodnie ze szwajcarską normą pocztową.
- Wymiary zewnętrzne każdej skrzynki pocztowej i każdego schowka na gazety i inne przedmioty (szer. × wys. × gł.): 400 × 200 × 400 mm; nie są to użytkowe wymiary wewnętrzne.
- Montaż: podtynkowy z ramką maskującą ze stali nierdzewnej V2A 1.4301 o grubości 1,5 mm.
- Materiał: korpus ze stali nierdzewnej 1.4016; panele i ramka ze stali nierdzewnej V2A 1.4301.
- Powierzchnia: malowanie proszkowe na wybrany kolor RAL.
- Wyposażenie skrzynek pocztowych: 4 zamki Push-Key, każdy na inny klucz, oraz łącznie 8 tabliczek na nazwisko BASIC typu 2.

Cechy szczególne tego zestawu skrzynek pocztowych

Briefkasten Manufaktur Lippe GmbH
Werler Straße 60
32105 Bad Salzuflen

www.briefkasten-manufaktur.de
info@briefkasten-manufaktur.de
Tel.: +49 5222 807110

Geschäftsführer Oliver Woineck
Ust.ID.Nr. DE303690847
Handelsregister Amtsgericht Lemgo, HRB 8618

Zamki Push-Key: otwieranie bez przekręcania klucza

Każda z czterech skrzynek pocztowych jest wyposażona w całkowicie mechaniczny zamek Push-Key. Aby otworzyć skrzynkę, wystarczy włożyć klucz; nie trzeba go przekręcać. Aby ją zamknąć, należy docisnąć klapę odbiorczą.

Każdy zamek jest otwierany innym kluczem i ma indywidualny numer klucza. Do każdego zamka dołączone są dwa klucze.

Cztery oddzielne schowki na gazety i inne przedmioty

Oprócz skrzynek pocztowych do dyspozycji są cztery schowki ze stali nierdzewnej na gazety i inne przedmioty. Schowki są dostępne od przodu i otwierają się od dołu do góry.

Dla tych schowków nie wybrano wyposażenia w zamki. Zamki Push-Key są przeznaczone wyłącznie do czterech skrzynek pocztowych.

Dwie tabliczki na nazwisko na każdą skrzynkę pocztową

Każda skrzynka pocztowa ma dwie tabliczki na nazwisko BASIC typu 2 z przezroczystego poliwęglanu. Wkładki można wymieniać od przodu.

Wybrane wyposażenie w tabliczki na nazwisko obejmuje wkładkę „Reklamy? Nie, dziękuję”. Dzięki temu obok nazwiska można umieścić informację o niewyrażaniu zgody na dostarczanie niechcianych reklam.

Klapa wrzutowa z tłumieniem i odbiór poczty od przodu

Skrzynki pocztowe mają klapę wrzutową z tłumieniem, ciągłą uszczelkę gumową i krawędź odprowadzającą wodę deszczową. Otwór wrzutowy jest przystosowany również do kopert DIN-C4.

Rozmieszczenie zamka i drzwiczek odbiorczych ogranicza ryzyko wypadania poczty podczas otwierania. Wysokość otworu wrzutowego i zwężający się kanał wrzutowy utrudniają nieuprawnione wyjmowanie przesyłek przez otwór wrzutowy.

Ramka maskująca do wykończenia połączenia ze ścianą

Ramka maskująca zakrywa przejście między otworem montażowym a powierzchnią ściany. Stanowi wykończenie zestawu podtynkowego i nie pełni funkcji daszka przeciwdeszczowego.

Możliwość indywidualnej konfiguracji

Dopasuj zestaw skrzynek pocztowych do swojego domu: wybierz „Skonfiguruj teraz”, aby dostosować ten układ do swoich potrzeb.

- Powierzchnia skrzynek: dostosuj kolor w konfiguratorze 3D, wybierając spośród kolorów oferowanych dla tej wersji.
- Indywidualne oznakowanie: umieść własne nazwiska, numery domu lub wybrane teksty na przeznaczonych do tego powierzchniach. Widoczne na ilustracjach napisy są przykładami i można je zastąpić własnymi.
- Krój pisma: wybierz jedną z czcionek dostępnych dla oznakowania i dostosuj wygląd w konfiguratorze.
- Wyposażenie: dodaj lub zmień elementy pasujące do zestawu, korzystając z aktualnie dostępnych opcji.

Po wprowadzeniu indywidualnych zmian wymiary i cena są ponownie obliczane w konfiguratorze 3D zgodnie z dokonanym wyborem.

Ważne informacje

Ochrona przed wodą: osłonięte miejsce montażu, najlepiej pod zadaszeniem, pomaga chronić pocztę. Przesyłki powinny być wsunięte w całości, a klapa wrzutowa zamknięta.

Briefkasten Manufaktur Lippe GmbH
Werler Straße 60
32105 Bad Salzuflen

www.briefkasten-manufaktur.de
info@briefkasten-manufaktur.de
Tel.: +49 5222 807110

Geschäftsführer Oliver Woineck
Ust.ID.Nr. DE303690847
Handelsregister Amtsgericht Lemgo, HRB 8618

Montaż: sprawdź podłoże i warunki montażu na podstawie wymiarów całkowitych oraz instrukcji montażu.

Product properties

Seria	GOETHE
Ochrona dostępu	Blokada przycisków
Liczba pudełek	z 4 skrzynkami na listy
Etykietowanie nazw	Identyfikator
Materiał bazowy	Stal nierdzewna V2A 1.4301, Stal nierdzewna 1.4016 (magnetyczna stal nierdzewna)
Wycofanie przedmiotu	Przód
Powierzchnia/kolor	RAL do wyboru (zgodnie z tabel? kolorów)
Typ montażu	Monta? podtynkowy

Briefkasten Manufaktur Lippe GmbH
Werler Straße 60
32105 Bad Salzuflen

www.briefkasten-manufaktur.de
info@briefkasten-manufaktur.de
Tel.: +49 5222 807110

Geschäftsführer Oliver Woineck
Ust.ID.Nr. DE303690847
Handelsregister Amtsgericht Lemgo, HRB 8618

Dimensions

Wysokość pojedynczego pudełka w mm	200
Szerokość pojedynczego pudełka w mm	400
Wysokość całkowita w mm	854
Całkowita szerokość w mm	854
Głębokość w mm	411

Dimension drawing

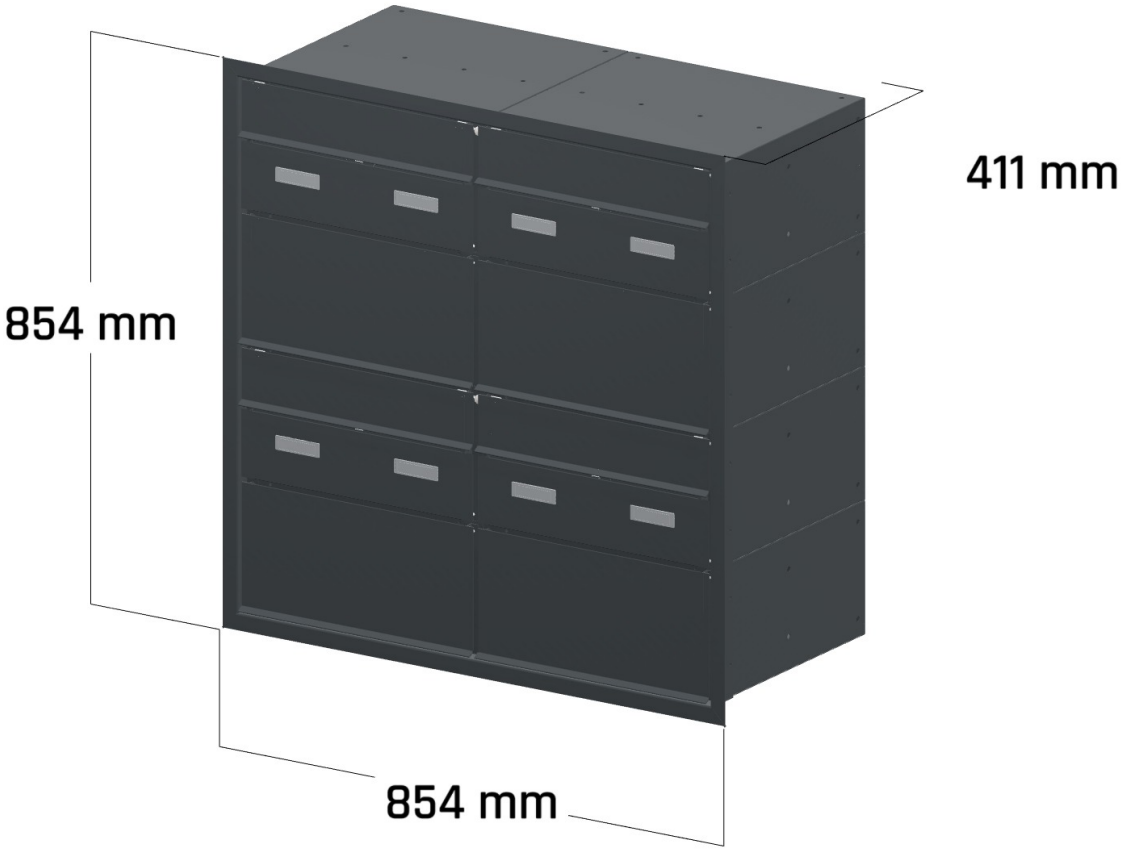

Briefkasten Manufaktur Lippe GmbH
Werler Straße 60
32105 Bad Salzuflen

www.briefkasten-manufaktur.de
info@briefkasten-manufaktur.de
Tel.: +49 5222 807110

Geschäftsführer Oliver Woineck
Ust.ID.Nr. DE303690847
Handelsregister Amtsgericht Lemgo, HRB 8618

More images





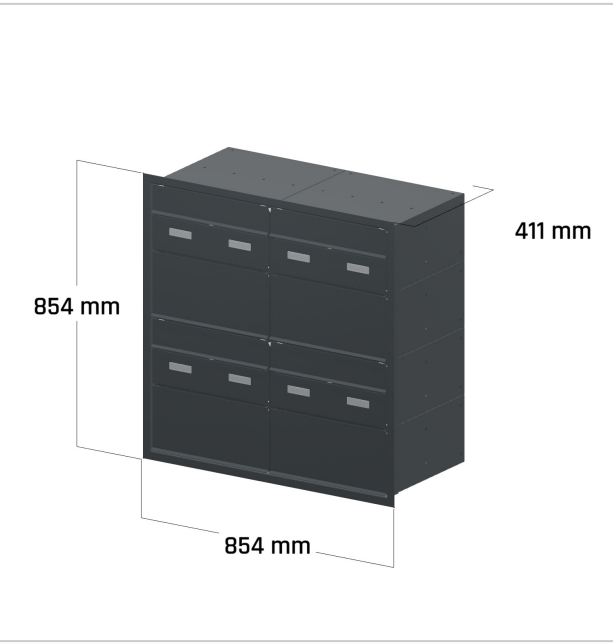

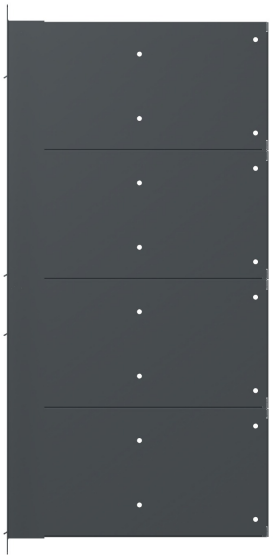

Briefkasten Manufaktur Lippe GmbH
Werler Straße 60
32105 Bad Salzuflen

www.briefkasten-manufaktur.de
info@briefkasten-manufaktur.de
Tel.: +49 5222 807110

Geschäftsführer Oliver Woineck
Ust.ID.Nr. DE303690847
Handelsregister Amtsgericht Lemgo, HRB 8618