System podtynkowych skrzynek na listy 4er 2x2 ze stali nierdzewnej BASIC Plus 382XU UP - polerowana stal nierdzewna - 4 strony | G??boko?? 100 mm | z 4 skrzynkami pocztowymi (2x2) | Stal nierdzewna, szczotkowana



Product number 382XU-VA-4-100

Product description

Zestaw 4-komorowy (2x2) podtynkowych skrzynek na listy BASIC Plus 382XU UP - stal nierdzewna szczotkowana - dla 4 lokatorów

Nowoczesna podtynkowa skrzynka na listy dla 4 lokatorów - wyprodukowana w Niemczech przez Briefkasten Manufaktur.

Skrzynka wykonana jest w całości ze stali nierdzewnej V2A, szczotkowanej. Bardzo wysokiej jakości wykonanie i przemyślana koncepcja czynią tę podtynkową skrzynkę naszym hitem sprzedaży. Krawędź odpływu deszczówki zapewniająca optymalną ochronę przed wodą, ciągła gumowa listwa dla cichego wrzutu, solidna wymienna tabliczka na nazwisko, praktyczny uchwyt zatrzymujący pocztę oraz bardzo wytrzymały zamek wyróżniają tę skrzynkę. Rama podtynkowa ze stali nierdzewnej V2A jest wyposażona w uszczelkę z pianki gumowej i gwarantuje bardzo długą żywotność.

Skrzynki z kolekcji BASIC Plus wyróżniają się konsekwentnym wykorzystaniem stali nierdzewnej V2A. Rezultatem jest bardzo wysoka trwałość i zrównoważony charakter. Konstrukcja została opracowana przez naszych własnych inżynierów z myślą o dużej elastyczności i modułowości, prostym montażu części zamiennych oraz nieskomplikowanym montażu własnym. Dla wszystkich urządzeń BASIC Plus części zamienne są dostępne bezpośrednio.

Briefkasten Manufaktur Lippe GmbH
Werler Straße 60
32105 Bad Salzuflen

www.briefkasten-manufaktur.de
info@briefkasten-manufaktur.de
Tel.: +49 5222 807110

Geschäftsführer Oliver Woineck
Ust.ID.Nr. DE303690847
Handelsregister Amtsgericht Lemgo, HRB 8618

- 4-komorowy zestaw podtynkowych skrzynek na listy, w całości ze stali nierdzewnej V2A 1.4301, szlif 240.
- Zestaw produkowany przez Briefkasten Manufaktur. Niemiecka jakość wykonania "Made in Germany".
- Skrzynki odpowiadają normie DIN/EN 13724. Rozmiar wrzutnika (3,5 cm x 32,5 cm) — na koperty formatu C4 ułożone poziomo, także duże listy mieszczą się bez zaginania.
- Klapa wrzutowa z gumową uszczelką tłumiącą hałas dla bardzo cichego wrzutu poczty.
- Drzwiczki otwierają się od lewej do prawej.
- W zestawie 2 klucze z numerem klucza, wymienna tabliczka na nazwisko (typ 2) pod klapką wrzutową oraz uchwyt zatrzymujący pocztę.
- Duża pojemność dzięki opcjonalnej głębokości skrzynki +50 mm = ok. 17 l. Nadaje się dla firm i gospodarstw domowych z bardzo dużym natężeniem poczty.
- Ramka maskująca do tynku z kątownika ze stali nierdzewnej 25 x 58 mm, szlif 240.

Ważna informacja:

Poczta jest chroniona przed wilgocią i zabrudzeniem tylko przy pełnym wrzucie i zamkniętej klapce. Przy niektórych ekstremalnych warunkach pogodowych nadal może przedostać się woda (wg DIN EN 13724 do 1 cm^3). Nie stanowi to podstawy do reklamacji.

Product properties

Seria	PODSTAWOWY
Pojedyncze pudełko według objętości	Normalny > 10 litrów
Liczba pudełek	z 4 skrzynkami na listy
Etykietowanie nazw	Identyfikator
Materiał bazowy	Stal nierdzewna V2A 1.4301
Wycofanie przedmiotu	Przód
Powierzchnia/kolor	Uziemienie
Typ montażu	Monta? podtynkowy

Dimensions

Wysokość pojedynczego pudełka w mm	330,0
Szerokość pojedynczego pudełka w mm	355,0
Pojemność w litrach	12,0 | 17,0
Wysokość szczeliny na litery w mm	35,0
Szerokość szczeliny na litery w mm	325,0
Wysokość skrzynki na listy w mm	710,0
Szerokość skrzynki na listy w mm	760,0
Głębokość w mm	100,0 | 150,0
Waga w kg	23
Warunki dostawy	Produkt jest dostarczany w pe?ni zmontowany.

Briefkasten Manufaktur Lippe GmbH
Werler Straße 60
32105 Bad Salzuflen

www.briefkasten-manufaktur.de
info@briefkasten-manufaktur.de
Tel.: +49 5222 807110

Geschäftsführer Oliver Woineck
Ust.ID.Nr. DE303690847
Handelsregister Amtsgericht Lemgo, HRB 8618

More images

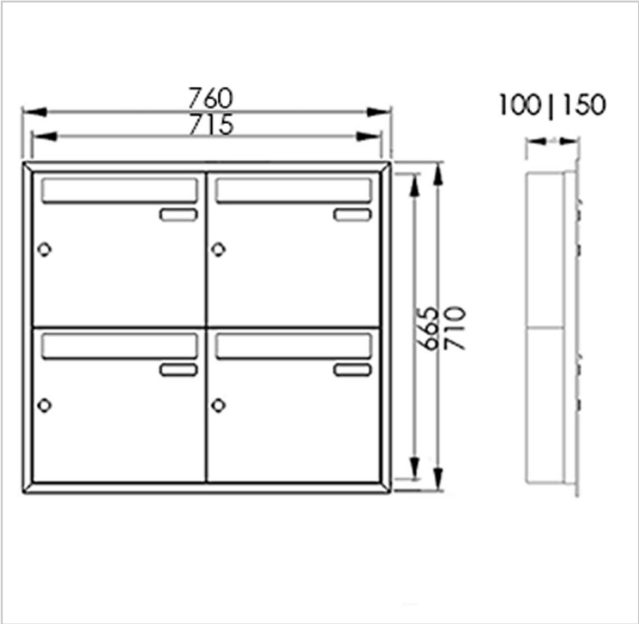







Briefkasten Manufaktur Lippe GmbH
Werler Straße 60
32105 Bad Salzuflen

www.briefkasten-manufaktur.de
info@briefkasten-manufaktur.de
Tel.: +49 5222 807110

Geschäftsführer Oliver Woineck
Ust.ID.Nr. DE303690847
Handelsregister Amtsgericht Lemgo, HRB 8618





Briefkasten Manufaktur Lippe GmbH
Werler Straße 60
32105 Bad Salzuflen

www.briefkasten-manufaktur.de
info@briefkasten-manufaktur.de
Tel.: +49 5222 807110

Geschäftsführer Oliver Woineck
Ust.ID.Nr. DE303690847
Handelsregister Amtsgericht Lemgo, HRB 8618