Skrzynka pocztowa KANT Edition z kieszeni? na pras? - Design Elegance 6 - RAL 9016 (verkehrsweiß) | RAL 9016 bia?y drogowy, drobna struktura, mat

Product number 303-E6-9016VA-AP



Product description

Skrzynka pocztowa KANT Edition z przegrodą na gazety - Design Elegance 6 - RAL 9016 biel komunikacyjna

Skrzynka pocztowa KANT Edition łączy w sobie **elegancki design** i funkcjonalny komfort w jednym produkcie. Jej minimalistyczny wygląd z niewidocznym zamkiem i stylową możliwością opisania pasuje bezproblemowo do nowoczesnych przestrzeni mieszkalnych. Mogą Państwo polegać na **trwałej jakości** dzięki naszej doskonałej selekcji materiałów i precyzyjnemu wykonaniu.

Duża pojemność wynosząca około 12 litrów oraz wrzut od góry zapewniają bezgniotową pocztę – także dla kopert formatu DIN C4 i czasopism. Dla dodatkowego komfortu skrzynka jest wyposażona w **wysokiej jakości amortyzatory osiowe**, które umożliwiają łagodne i ciche zamykanie klapki wrzutowej. Przegroda na gazety tej skrzynki oferuje najwyższą funkcjonalność z możliwością obsługi z obu stron, idealna na potrzeby współczesnego życia. W zestawie znajduje się montowana dodatkowo pokrywa zamykająca, która daje możliwość niezawodnego zabezpieczenia przed warunkami atmosferycznymi.

Dzięki konstrukcji montaż własny jest nieskomplikowany.

Briefkasten Manufaktur Lippe GmbH
Werler Straße 60
32105 Bad Salzuflen

www.briefkasten-manufaktur.de
info@briefkasten-manufaktur.de
Tel.: +49 5222 807110

Geschäftsführer Oliver Woineck
Ust.ID.Nr. DE303690847
Handelsregister Amtsgericht Lemgo, HRB 8618

- Wysokiej jakości natynkowa skrzynka pocztowa z ocynkowanej stali, malowana proszkowo w kolorze RAL 9016 biel komunikacyjna o drobnej strukturze, matowa.
- Design Elegance 6: przednia blacha ze stali nierdzewnej i wąska listwa ze stali nierdzewnej, szlifowane ziarnem 240.
- Drzwi otwierają się od góry do dołu.
- Wrzut od góry, klapka wrzutowa z wysokiej jakości amortyzatorami osiowymi dla bezgłośnego zamknięcia.
- W zestawie 2 klucze z numerem klucza.
- Skrzynka spełnia normę DIN/EN 13724. Wymiary wrzutu (3,5 cm x 33,5 cm) dla kopert C4 poziomo — również duże listy mieszczą się bez zginania.
- Przegroda na gazety (360 x 110 mm) z ocynkowanej stali, malowana proszkowo w kolorze RAL 9016 biel komunikacyjna o drobnej strukturze, matowa. Otwarta z obu stron (1x dołączona pokrywa zamykająca).
- Indywidualne grawerowanie laserowe odporne na promieniowanie UV i warunki atmosferyczne.
- Do montażu natynkowego na ścianie, w zestawie śruby montażowe.

Ważna informacja:

Aby zapewnić optymalną ochronę przed wodą Państwa przesyłek, skrzynka pocztowa lub system skrzynek powinny, jeśli to możliwe, znajdować się pod daszkiem.

Przesyłki są chronione przed wodą tylko wtedy, gdy zostaną całkowicie umieszczone w skrzynce, a klapka wrzutowa jest zamknięta. Niecałkowicie wsunięte przesyłki umożliwiają przedostawanie się wilgoci i brudu do wnętrza skrzynki. Ten system jest chroniony przed przedostawaniem się wody zgodnie z DIN EN 13724. Przedostanie się wody nie stanowi podstawy do reklamacji.

Product properties

Materiał bazowy	Stal ocynkowana, Stal nierdzewna V2A 1.4301
Powierzchnia/kolor	RAL 9005 g??boka czer?, Uziemienie
Seria	KANT
Funkcje	Stojak na gazety
Pojedyncze pudełko według objętości	Normalny > 10 litrów
Numer domu	Numer domu jako grawer laserowy
Etykietowanie nazw	Etykietowanie nazw jako grawerowanie laserowe
Wycofanie przedmiotu	Przód
Liczba pudełek	z 1 skrzynk? na listy
Typ montażu	Monta? powierzchniowy

Briefkasten Manufaktur Lippe GmbH
Werler Straße 60
32105 Bad Salzuflen

www.briefkasten-manufaktur.de
info@briefkasten-manufaktur.de
Tel.: +49 5222 807110

Geschäftsführer Oliver Woineck
Ust.ID.Nr. DE303690847
Handelsregister Amtsgericht Lemgo, HRB 8618

Dimensions

Wysokość pojedynczego pudełka w mm	BK 280,0 | ZF 110,0
Szerokość pojedynczego pudełka w mm	355,0
Pojemność w litrach	12
Wysokość szczeliny na litery w mm	35,0
Szerokość szczeliny na litery w mm	335,0
Wysokość skrzynki na listy w mm	412,0
Szerokość skrzynki na listy w mm	372,0
Całkowita szerokość w mm	372,0
Głębokość w mm	110,0 + 21,0 panel czo?owy
Waga w kg	6
Warunki dostawy	Dostawa odbywa si? w stanie w pe?ni zmontowanym.

Dimension drawing

Briefkasten Manufaktur Lippe GmbH
Werler Straße 60
32105 Bad Salzuflen

www.briefkasten-manufaktur.de
info@briefkasten-manufaktur.de
Tel.: +49 5222 807110

Geschäftsführer Oliver Woineck
Ust.ID.Nr. DE303690847
Handelsregister Amtsgericht Lemgo, HRB 8618

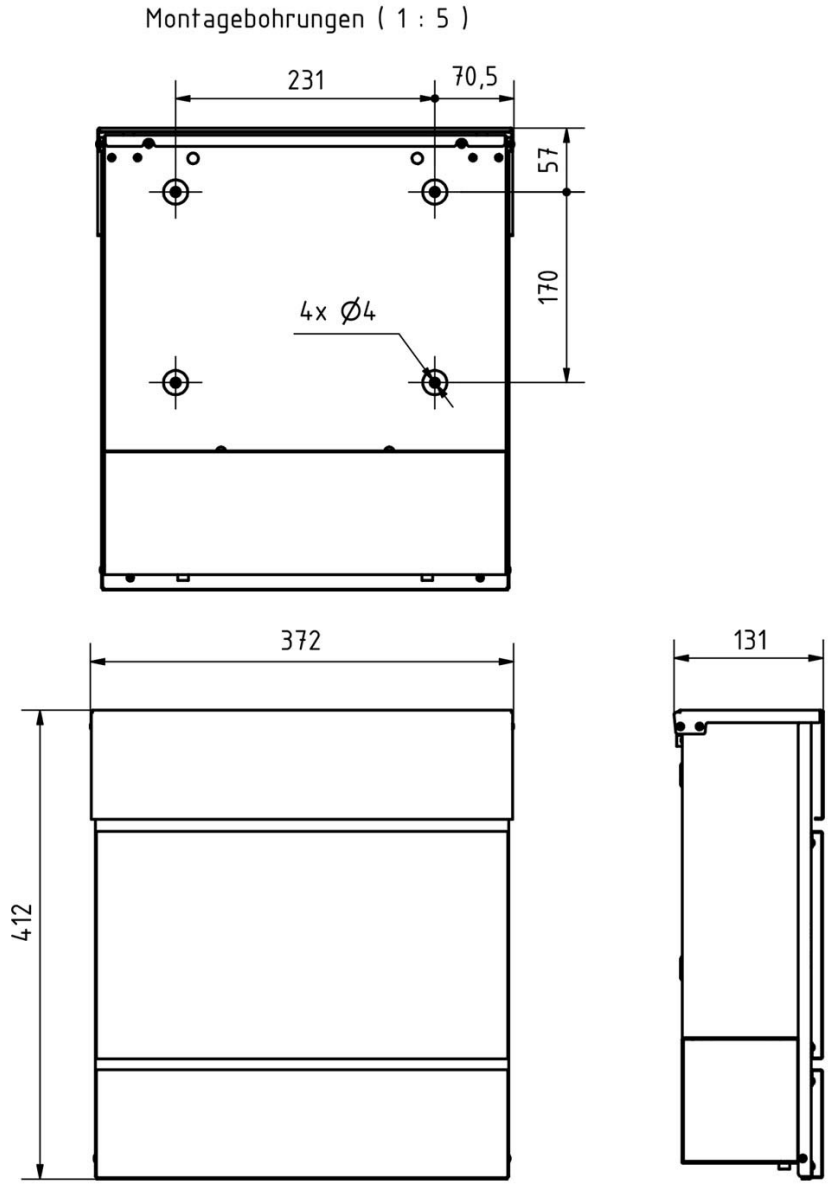

Briefkasten Manufaktur Lippe GmbH
Werler Straße 60
32105 Bad Salzuflen

www.briefkasten-manufaktur.de
info@briefkasten-manufaktur.de
Tel.: +49 5222 807110

Geschäftsführer Oliver Woineck
Ust.ID.Nr. DE303690847
Handelsregister Amtsgericht Lemgo, HRB 8618

More images







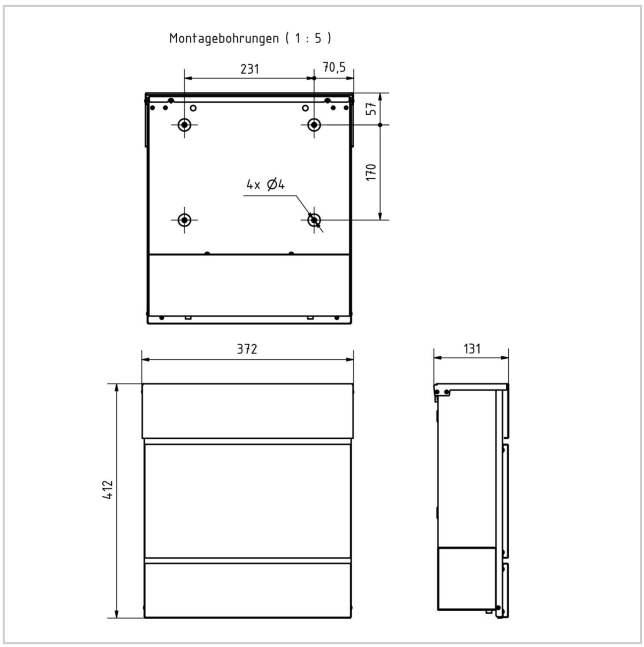

Briefkasten Manufaktur Lippe GmbH
Werler Straße 60
32105 Bad Salzuflen

www.briefkasten-manufaktur.de
info@briefkasten-manufaktur.de
Tel.: +49 5222 807110

Geschäftsführer Oliver Woineck
Ust.ID.Nr. DE303690847
Handelsregister Amtsgericht Lemgo, HRB 8618







Briefkasten Manufaktur Lippe GmbH
Werler Straße 60
32105 Bad Salzuflen

www.briefkasten-manufaktur.de
info@briefkasten-manufaktur.de
Tel.: +49 5222 807110

Geschäftsführer Oliver Woineck
Ust.ID.Nr. DE303690847
Handelsregister Amtsgericht Lemgo, HRB 8618