Designerska podtynkowa skrzynka na listy GRIMM - polerowana stal nierdzewna - LOXONE Intercom/Code Touch 1x1 przygotowana lewa | Linki | Przygotowany pod 1x1 LOXONE Intercom | Stal nierdzewna, szczotkowana | Monta? podtynkowy



Product number 562-UP-SPL-1-VA-LOX1

Product description

Designowy Skrzynka na Listy GRIMM® – Mistrzowskie Dzieło Manufaktury Skrzynek na Listy

Skrzynka na listy GRIMM o nowoczesnym designie łączy w sobie wysoką jakość wykonania z eleganckim wyglądem – idealna dla wymagających inwestorów i architektów, którzy szukają eleganckiego rozwiązania do integracji z interkomem LOXONE. Wykonana z wysokiej jakości stali nierdzewnej i w całości „Made in Germany” przez manufakturę skrzynek na listy Lippe, ten model charakteryzuje się trwałością, funkcjonalnością oraz stylowym wyglądem. Polerowana przednia osłona z 2 mm stali nierdzewnej V2A (1.4301) zachwyca ponadczasowym wyglądem i wysoką odpornością na korozję. Zlicowane wzornictwo umożliwia bezproblemową integrację z maksymalnie dwoma modułami systemu LOXONE (nie w zestawie) dzięki przemyślanemu systemowi mocowania. Przygotowanie przewiduje miejsce na 1 sztukę interkomu LOXONE (w tym otwór na wydostawanie dźwięku).

Skrzynka na listy GRIMM® to nie tylko wizualna perełka, ale również lider w dziedzinie funkcjonalności i jakości. Dzięki innowacyjnemu zamkowi Push-Key skrzynkę można łatwo i wygodnie obsługiwać jedną ręką. Otwórz drzwi jednym naciśnięciem i zamknij je bez użycia klucza. Zamek jest optymalnie chroniony przed wpływami atmosferycznymi. Dodatkowo skrzynka oferuje inteligentny system pobierania: drzwi otwierają się od góry do dołu, dzięki czemu poczta pozostaje bezpiecznie w skrzynce i nie może na ciebie spaść. Wrzut poczty odbywa się wygodnie od przodu, a wysokiej jakości amortyzatory osiowe zapewniają ciche zamykanie klapy wrzutowej. Wyjątkowość GRIMM tkwi w podwójnym systemie skrzynek: skrzynka instalacyjna może być zamontowana już w trakcie budowy, podczas gdy przednia osłona jest montowana dopiero po zakończeniu prac budowlanych – dla maksymalnej elastyczności w przyszłości i ochrony przed brudem oraz pyłem w trakcie budowy. Skrzynka instalacyjna wykonana jest ze stali nierdzewnej 1.4016 i posiada fabrycznie wycięte otwory kablowe po wszystkich stronach, co umożliwia łatwą instalację elektryczną.

Briefkasten Manufaktur Lippe GmbH
Werler Straße 60
32105 Bad Salzuflen

www.briefkasten-manufaktur.de
info@briefkasten-manufaktur.de
Tel.: +49 5222 807110

Geschäftsführer Oliver Woineck
Ust.ID.Nr. DE303690847
Handelsregister Amtsgericht Lemgo, HRB 8618

Dzięki normie DIN/EN 13724 skrzynka GRIMM jest idealna do dużych listów formatu C4, które można wkładać bez zagnieceń. Skrzynka na listy GRIMM® zachwyca swoją trwałą jakością, ponadczasowym designem oraz przemyślaną funkcjonalnością.

- Wysokiej jakości skrzynka na listy w całości ze stali nierdzewnej, do montażu podtynkowego.
- Przednia osłona z 2 mm stali nierdzewnej V2A 1.4301, polerowana.
- Wysoka jakość wykonania – Made in Germany przez manufakturę skrzynek na listy Lippe.
- Interkom LOXONE można zintegrować z zlicowanym wzornictwem i w każdej chwili wymienić. Przygotowanie przewiduje miejsce na 1 sztukę interkomu LOXONE (w tym otwór na wydostawanie dźwięku). BEZ interkomu LOXONE/komponentów systemowych!
- Innowacyjny zamek Push-Key w komplecie z 2 kluczami z numerem klucza, wygodne zamykanie bez klucza, optymalnie chroniony przed wpływami atmosferycznymi.
- Drzwi do pobierania z ogranicznikiem otwierają się od góry do dołu, aby zapobiec opadaniu poczty.
- Wrzut od przodu z wysokiej jakości amortyzatorami osiowymi dla bardzo cichego wrzutu poczty.
- Skrzynka na listy zgodna z normą DIN/EN 13724, rozmiar wrzutu (3,5 cm x 32,5 cm) dla C4 w poziomie – także duże listy zostają nienaruszone. Dodatkowa ochrona przed wyjęciem zintegrowana ze stali nierdzewnej.
- Optymalna ochrona przed wpływami atmosferycznymi dzięki osadzonej osłonie.
- System podwójnej skrzynki: idealny do montażu podtynkowego. Osłonę można wygodnie zamontować po zakończeniu prac budowlanych.
- Skrzynka instalacyjna ze stali nierdzewnej 1.4016 (nierdzewna, magnetyczna stal) z fabrycznie wyciętymi otworami kablowymi po wszystkich stronach.

Ważna informacja:

Aby osiągnąć optymalną ochronę przed wodą dla swojej poczty, skrzynka na listy powinna znajdować się, jeśli to możliwe, pod okapem.

Posta jest chroniona przed wodą tylko wtedy, gdy jest całkowicie umieszczona w skrzynce, a klapa wrzutowa jest zamknięta. Niekompletnie włożona poczta umożliwia przenikanie wilgoci i brudu do skrzynki. Instalacja ta jest chroniona przed wnikaniem wody zgodnie z normą DIN EN 13724. Wniknięcie wody nie stanowi podstawy do reklamacji.

Briefkasten Manufaktur Lippe GmbH
Werler Straße 60
32105 Bad Salzuflen

www.briefkasten-manufaktur.de
info@briefkasten-manufaktur.de
Tel.: +49 5222 807110

Geschäftsführer Oliver Woineck
Ust.ID.Nr. DE303690847
Handelsregister Amtsgericht Lemgo, HRB 8618

Product properties

Seria	GRIMM
Funkcje	Kamera, Stacja interkomowa, Odcisk palca, Klawiatura
Skrzynka funkcyjna przygotowana dla producenta	LOXONE
Materiał bazowy	Stal nierdzewna V2A 1.4301, Stal nierdzewna 1.4016 (magnetyczna stal nierdzewna)
Numer domu	Numer domu jako grawer laserowy
Etykietowanie nazw	Etykietowanie nazw jako grawerowanie laserowe
Wycofanie przedmiotu	Przód
Liczba pudełek	z 1 skrzynk? na listy
Powierzchnia/kolor	Uziemienie
Pojedyncze pudełko według objętości	Du?y > 16 litrów
Typ montażu	Monta? podtynkowy

Briefkasten Manufaktur Lippe GmbH
Werler Straße 60
32105 Bad Salzuflen

www.briefkasten-manufaktur.de
info@briefkasten-manufaktur.de
Tel.: +49 5222 807110

Geschäftsführer Oliver Woineck
Ust.ID.Nr. DE303690847
Handelsregister Amtsgericht Lemgo, HRB 8618

Dimensions

Wysokość pojedynczego pudełka w mm	460,0
Szerokość pojedynczego pudełka w mm	560,0
Pojemność w litrach	26,0
Wysokość szczeliny na litery w mm	35,0
Szerokość szczeliny na litery w mm	325,0
Wysokość skrzynki na listy w mm	Wymiary zewn?trzne 500,0 | Wymiary monta?owe 460,0
Szerokość skrzynki na listy w mm	Wymiary zewn?trzne 600,0 | Wymiary monta?owe 560,0
Głębokość w mm	150,0
Waga w kg	19
Warunki dostawy	Dostawa nast?puje w stanie zmontowanym.

Briefkasten Manufaktur Lippe GmbH
Werler Straße 60
32105 Bad Salzuflen

www.briefkasten-manufaktur.de
info@briefkasten-manufaktur.de
Tel.: +49 5222 807110

Geschäftsführer Oliver Woineck
Ust.ID.Nr. DE303690847
Handelsregister Amtsgericht Lemgo, HRB 8618

Dimension drawing

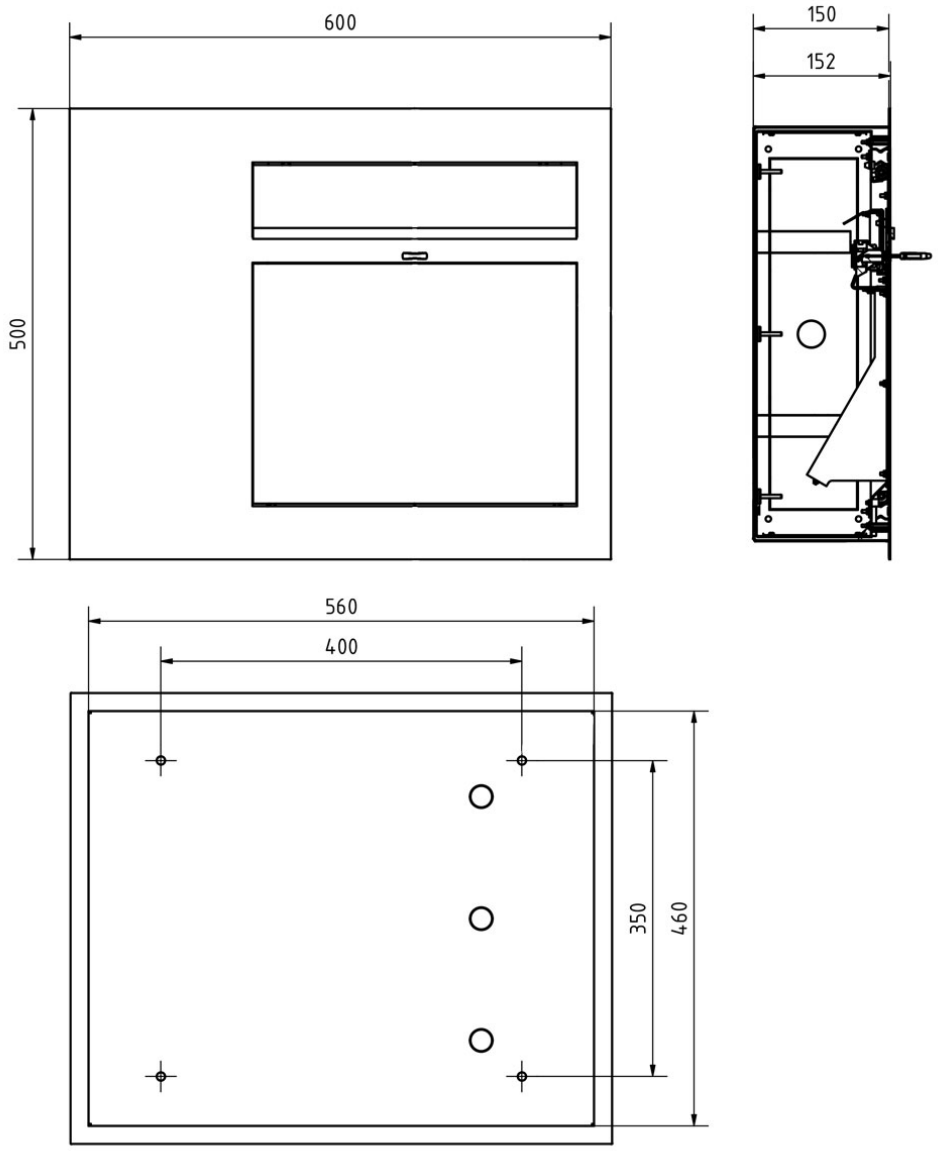

Briefkasten Manufaktur Lippe GmbH
Werler Straße 60
32105 Bad Salzuflen

www.briefkasten-manufaktur.de
info@briefkasten-manufaktur.de
Tel.: +49 5222 807110

Geschäftsführer Oliver Woineck
Ust.ID.Nr. DE303690847
Handelsregister Amtsgericht Lemgo, HRB 8618

More images





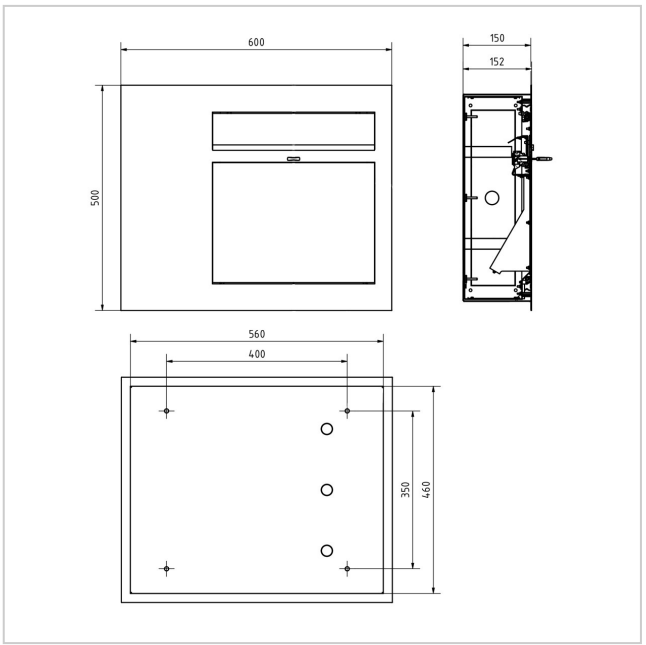



Briefkasten Manufaktur Lippe GmbH
Werler Straße 60
32105 Bad Salzuflen

www.briefkasten-manufaktur.de
info@briefkasten-manufaktur.de
Tel.: +49 5222 807110

Geschäftsführer Oliver Woineck
Ust.ID.Nr. DE303690847
Handelsregister Amtsgericht Lemgo, HRB 8618





Briefkasten Manufaktur Lippe GmbH
Werler Straße 60
32105 Bad Salzuflen

www.briefkasten-manufaktur.de
info@briefkasten-manufaktur.de
Tel.: +49 5222 807110

Geschäftsführer Oliver Woineck
Ust.ID.Nr. DE303690847
Handelsregister Amtsgericht Lemgo, HRB 8618