Wolnostoj?cy 13-komorowy system skrzynek pocztowych Design BASIC 385 ST-R - stal nierdzewna, RAL 7016 antracytowy | z 13 skrzynkami na listy (2x7) | 300x110x385 mm (WxHxD) - ?? Normal 12 litrów | Dwukolorowa stal nierdzewna szlifowana | RAL 7016 antracytowy



Product number 385-7016VA-13W

Product description

Wolnostojący system skrzynek pocztowych BASIC 385 na 13 lokatorów – szeroka, wielokolumnowa wersja – BI-Color stal nierdzewna / RAL 7016

Dla większych budynków wielorodzinnych, osiedli mieszkaniowych i wymagających obiektów komercyjnych wolnostojący system BASIC 385 na 13 lokatorów stanowi trwałe i czytelne rozwiązanie przy wejściu. Dzięki niezależnemu montażowi stojącemu instalację skrzynek można ustawić zgodnie z ukształtowaniem terenu i sytuacją dostępu.

Wersja W rozdziela skrytki pocztowe w szerszym, wielokolumnowym układzie i tworzy czytelny front dla wielu użytkowników.

Korpusy skrzynek wykonane są ze stali ocynkowanej w kolorze RAL 7016 antracytowy, drobna struktura, mat. Szlifowane klapy wrzutowe ze stali nierdzewnej V2A tworzą elegancki akcent w stylistyce BI-Color. Przylegająca obudowa boczna z daszkiem przeciwdeszczowym łączy poszczególne skrzynki w zamkniętą całość.

Każda skrytka ma otwór wrzutowy 35 × 265 mm na przesyłki DIN C4 w formacie pionowym. Tłumiąca hałas gumowa listwa redukuje odgłosy uderzeń, a frontowe drzwiczki otwierają się od lewej do prawej. Dla każdej skrzynki przewidziano dwa klucze z numerem oraz wymienną tabliczkę z nazwiskiem umieszczoną pod klapą wrzutową.

Zalety BASIC 385 w skrócie

Masywne elementy stojące ze stali nierdzewnej

Elementy stojące z rur okrągłych o średnicy ok. 60 mm ze szlifowanej stali nierdzewnej V2A 1.4301 tworzą stabilną podstawę dla wolnostojącej instalacji skrzynek. Solidna konstrukcja przeznaczona jest do długotrwałego użytkowania przy wejściu na posesję.

Briefkasten Manufaktur Lippe GmbH
Werler Straße 60
32105 Bad Salzuflen

www.briefkasten-manufaktur.de
info@briefkasten-manufaktur.de
Tel.: +49 5222 807110

Geschäftsführer Oliver Woineck
Ust.ID.Nr. DE303690847
Handelsregister Amtsgericht Lemgo, HRB 8618

Duży otwór wrzutowy zgodny z DIN EN 13724

Otwór wrzutowy 35 × 265 mm jest przystosowany do przesyłek DIN C4 w formacie pionowym. Także większe koperty można wrzucać bez zaginania.

Cichy wrzut i wygodny odbiór

Gumowa listwa tłumiąca hałas ogranicza odgłosy uderzeń klap wrzutowych. Odbiór poczty odbywa się z przodu przez drzwiczki otwierające się od lewej do prawej.

BI-Color: antracyt i stal nierdzewna

Antracytowe korpusy skrzynek i szlifowane klapy wrzutowe ze stali nierdzewnej tworzą wyraźny kontrast materiałowy o wysokiej jakości.

Sprawdzona jakość BASIC, wyprodukowana w Niemczech

Połączenie solidnego doboru materiałów, skrytek zgodnych z DIN EN 13724 oraz konstrukcji ułatwiającej montaż sprawia, że BASIC 385 jest trwałym rozwiązaniem do codziennego użytkowania.

Wyposażenie systemu skrzynek pocztowych BASIC 385

Skrzynki pocztowe

Konstrukcja Szeroka, wielokolumnowa wersja
Liczba skrzynek 13 niezależnych skrytek pocztowych
Materiał skrzynek Stal ocynkowana z klapami wrzutowymi ze stali nierdzewnej
Powierzchnia BI-Color: RAL 7016 antracytowy, drobna struktura, mat / stal nierdzewna V2A szlifowana
Daszek przeciwdeszczowy / obudowa boczna Stal ocynkowana, malowana proszkowo w RAL 7016 antracytowy, drobna struktura, mat
Wykonanie Wyprodukowano w Niemczech przez Briefkasten Manufaktur Lippe

Poczta i obsługa

Otwór wrzutowy 35 × 265 mm, odpowiedni dla DIN C4 pionowo
Klapy wrzutowe Z gumową listwą tłumiącą hałas
Odbiór poczty Z przodu
Otwieranie drzwi Od lewej do prawej
Klucze 2 klucze z numerem dla każdej skrzynki
Tabliczka z nazwiskiem Wymienna tabliczka pod klapą wrzutową
Norma Skrzynki pocztowe zgodne z DIN EN 13724

Elementy stojące i wyposażenie

Elementy stojące Rura okrągła o średnicy ok. 60 mm ze stali nierdzewnej V2A 1.4301, szlifowana
Rodzaje montażu Opcjonalnie do montażu na śruby lub do osadzenia w betonie
Mocowanie Kotwy rozporowe przy montażu na śruby nie są dołączone; należy dobrać je osobno zgodnie z fundamentem

Wielko?? skrzynki i pojemno??

BASIC 385 jest dostępna w różnych rozmiarach skrzynek w zależności od konfiguracji produktu. Standardowa wersja 300 × 110 × 385 mm ma około 12 litrów pojemności; w zależności od wariantu dostępna jest także 300 × 220 × 385 mm o pojemności około 25 litrów.

Monta? przez osadzenie w betonie

Dla wolnostojącej instalacji zalecamy odpowiednio wymiarowany fundament betonowy. Przy osadzaniu w betonie elementy nośne ze stali nierdzewnej muszą być ustawione pionowo i trwale zakotwione w fundamencie. Wielkość fundamentu i głębokość osadzenia należy dostosować do warunków podłoża, ciężaru instalacji i warunków miejscowych.

Monta? na ?ruby na fundamencie

Do montażu na śruby wymagany jest równy i nośny fundament betonowy. Odpowiednie kotwy rozporowe lub elementy mocujące należy dobrać zgodnie z rodzajem podłoża i obciążeniem instalacji. W wersjach BASIC-385-ST-R kotwy rozporowe nie wchodzą w podstawowy zakres dostawy.

Informacja o ochronie przed warunkami atmosferycznymi

Korespondencja jest najlepiej chroniona przed wilgocią i zabrudzeniem tylko przy pełnym wrzuceniu i zamkniętej klapie wrzutowej. Wystające przesyłki mogą uniemożliwić całkowite zamknięcie klapy. Przy ekstremalnych warunkach pogodowych, mimo wykonania zgodnego z normą, wilgoć może dostać się do skrzynki pocztowej.

Product properties

Materiał bazowy	Stal ocynkowana, Stal nierdzewna V2A 1.4301
Powierzchnia/kolor	RAL 9005 g??boka czer?, RAL 3004 fioletowo-czerwony, DB 703 mikowa ruda ?elaza, RAL 7016 szary antracyt, RAL do wyboru (zgodnie z tabel? kolorów), Uziemienie, RAL 9007 szare aluminium, RAL 9016 bia?y drogowy
Seria	PODSTAWOWY
Pojedyncze pudełko według objętości	Normalny > 10 litrów
Etykietowanie nazw	Identyfikator
Typ montażu	Wolnostoj?cy
Wycofanie przedmiotu	Przód
Liczba pudełek	z 13 skrzynkami na listy

Briefkasten Manufaktur Lippe GmbH
Werler Straße 60
32105 Bad Salzuflen

www.briefkasten-manufaktur.de
info@briefkasten-manufaktur.de
Tel.: +49 5222 807110

Geschäftsführer Oliver Woineck
Ust.ID.Nr. DE303690847
Handelsregister Amtsgericht Lemgo, HRB 8618

Dimensions

Wysokość pojedynczego pudełka w mm	110,0
Szerokość pojedynczego pudełka w mm	300,0
Pojemność w litrach	12
Wysokość szczeliny na litery w mm	35,0
Szerokość szczeliny na litery w mm	265,0
Wysokość skrzynki na listy w mm	770,0
Szerokość skrzynki na listy w mm	600,0
Wysokość całkowita w mm	1200,0 | 1500,0 | 1700,0
Całkowita szerokość w mm	765,0
Głębokość w mm	435,0
Waga w kg	72
Warunki dostawy	Dostawa odbywa si? w blokach, elementy stoj?ce / skrzynki pocztowe s? podzielone.

Dimension drawing

Briefkasten Manufaktur Lippe GmbH
Werler Straße 60
32105 Bad Salzuflen

www.briefkasten-manufaktur.de
info@briefkasten-manufaktur.de
Tel.: +49 5222 807110

Geschäftsführer Oliver Woineck
Ust.ID.Nr. DE303690847
Handelsregister Amtsgericht Lemgo, HRB 8618

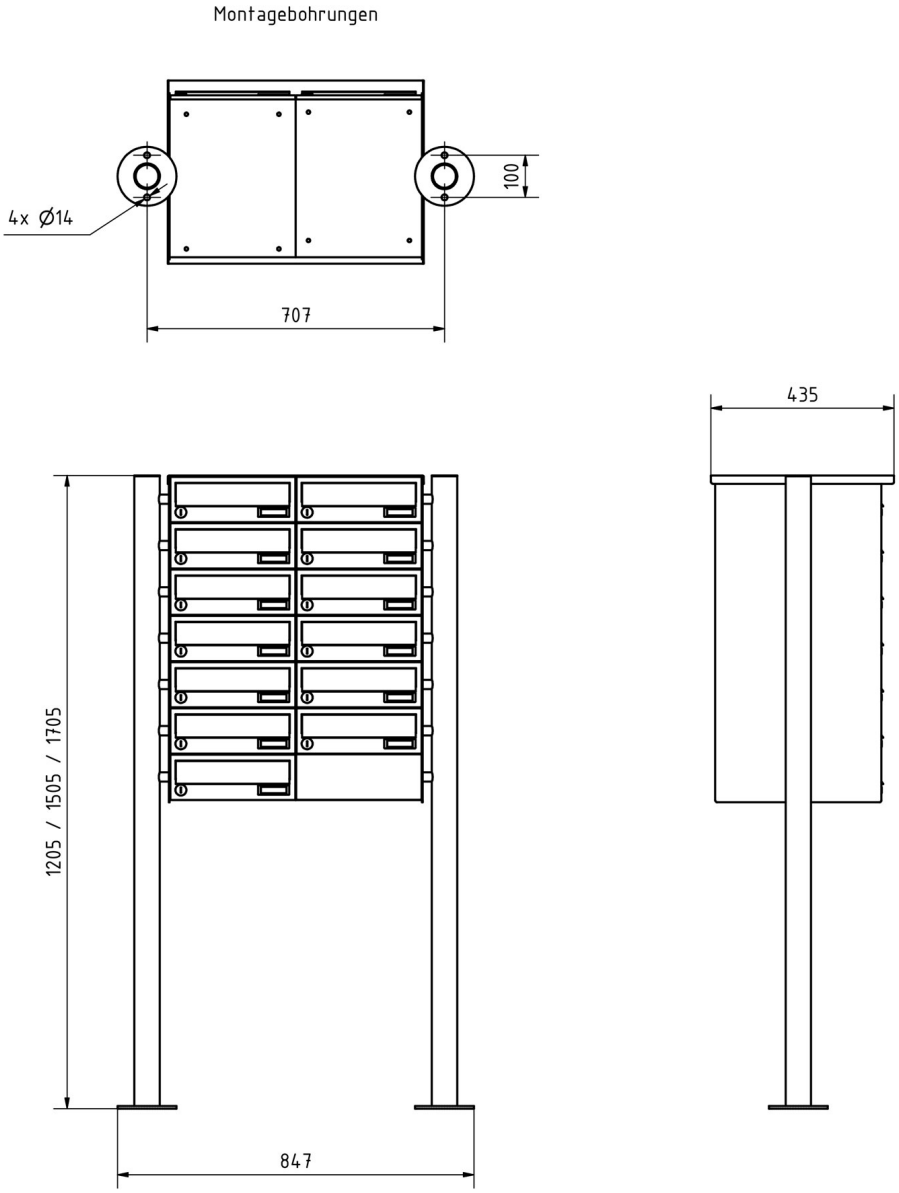
Montagebohrungen
4x Ø14
100
707
435
1205 / 1505 / 1705
847

More images









Briefkasten Manufaktur Lippe GmbH
Werler Straße 60
32105 Bad Salzuflen

www.briefkasten-manufaktur.de
info@briefkasten-manufaktur.de
Tel.: +49 5222 807110

Geschäftsführer Oliver Woineck
Ust.ID.Nr. DE303690847
Handelsregister Amtsgericht Lemgo, HRB 8618



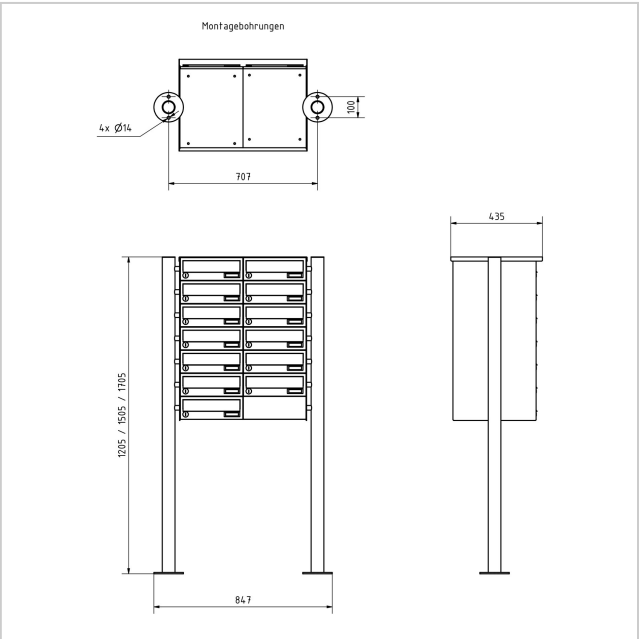

Briefkasten Manufaktur Lippe GmbH
Werler Straße 60
32105 Bad Salzuflen

www.briefkasten-manufaktur.de
info@briefkasten-manufaktur.de
Tel.: +49 5222 807110

Geschäftsführer Oliver Woineck
Ust.ID.Nr. DE303690847
Handelsregister Amtsgericht Lemgo, HRB 8618