Designerska podtynkowa skrzynka na listy GRIMM - polerowana stal nierdzewna - LOXONE Intercom/Code Touch 1x1 przygotowana z prawej strony | Prawo | Przygotowany pod 1x1 LOXONE Intercom | Stal nierdzewna, szczotkowana | Monta ? podtynkowy



Product number 562-UP-SPR-1-VA-LOX1

Product description

Designowy skrzynka pocztowa GRIMM® – Arcydzieło producenta skrzynek pocztowych

Designowy, podtynkowy skrzynka pocztowa GRIMM łączy nowoczesny design z doskonałym wykonaniem – idealna dla wymagających inwestorów i architektów, którzy poszukują eleganckiego rozwiązania do integracji z systemem interkomowym LOXONE. Wykonana z wysokiej jakości stali nierdzewnej i całkowicie „Made in Germany” przez firmę Briefkasten Manufaktur Lippe, ten model reprezentuje trwałość, funkcjonalność i stylowy wygląd. Polerowana przednia osłona z 2 mm stali V2A (1.4301) wyróżnia się ponadczasowym wyglądem oraz wysoką odpornością na korozję. Bezgapowe wzornictwo umożliwia bezszwową integrację do dwóch modułów systemowych LOXONE (nie w zestawie) poprzez przemyślany system mocowania. Przygotowanie jest przewidziane na 1 sztukę interkomu LOXONE (w tym otwór na wyjście dźwięku).

Skrzynka pocztowa GRIMM® jest nie tylko wizualnym wyróżnikiem, ale także przoduje w zakresie funkcjonalności i jakości. Dzięki innowacyjnemu zamkowi Push-Key skrzynka pocztowa można łatwo i komfortowo otworzyć jedną ręką. Otwórz drzwi za pomocą naciśnięcia i zamknij je bez użycia klucza. Zamek jest optymalnie chroniony przed działaniem warunków atmosferycznych. Dodatkowo skrzynka wyposażona jest w inteligentny system wyjmowania: drzwi otwierają się od góry do dołu, co zapewnia bezpieczne utrzymanie poczty wewnątrz i zapobiega jej wypadnięciu. Wrzut również odbywa się komfortowo z przodu, a wysokiej jakości amortyzatory osiowe zapewniają ciche zamykanie klapki wrzutowej. Szczególnie wyjątkowy jest GRIMM dzięki systemowi podwójnej skrzynki: skrzynka montażowa może być zainstalowana już w czasie budowy, podczas gdy przednia osłona jest montowana dopiero po zakończeniu prac budowlanych – dla maksymalnej elastyczności w przyszłości oraz ochrony przed brudem i kurzem podczas budowy. Skrzynka montażowa wykonana jest ze stali nierdzewnej 1.4016 i ma wstępnie wycięte otwory kablowe po wszystkich stronach, co umożliwia łatwą instalację elektryczną.

Briefkasten Manufaktur Lippe GmbH
Werler Straße 60
32105 Bad Salzuflen

www.briefkasten-manufaktur.de
info@briefkasten-manufaktur.de
Tel.: +49 5222 807110

Geschäftsführer Oliver Woineck
Ust.ID.Nr. DE303690847
Handelsregister Amtsgericht Lemgo, HRB 8618

Dzięki normie DIN/EN 13724 skrzynka GRIMM jest idealna do dużych listów w formacie C4, które mogą być wkładane bez zagięć. Skrzynka pocztowa GRIMM® zachwyca trwałą jakością, ponadczasowym designem i przemyślaną funkcjonalnością.

- Wysokiej jakości skrzynka pocztowa w całości ze stali nierdzewnej do montażu podtynkowego.
- Przednia osłona z 2 mm stali V2A 1.4301, polerowana.
- Produkcja wysokiej jakości – Made in Germany przez Briefkasten Manufaktur Lippe.
- Interkom LOXONE można bezproblemowo zintegrować w bezgłówne wzornictwo i wymieniać w dowolnym momencie. Przygotowanie przewidziane na 1 sztukę interkomu LOXONE (w tym otwór na wyjście dźwięku). BEZ INTERKOMU LOXONE/elementów systemowych!
- Innowacyjny zamek Push-Key w komplecie z 2 kluczami z numerem klucza, wygodne zamykanie bez klucza, optymalnie chronione przed działaniem warunków atmosferycznych.
- Drzwi wyjmowania z ogranicznikiem otwierają się od góry do dołu, aby zapobiec wypadnięciu poczty.
- Wrzut z przodu z wysokiej jakości amortyzatorami osiowymi dla bardzo cichego wrzutu poczty.
- Skrzynka pocztowa zgodna z DIN/EN 13724, rozmiar wrzutu (3,5 cm x 32,5 cm) dla C4 poziome – nawet duże listy pozostają nienaruszone. Dodatkowa ochrona wyjmowania ze stali nierdzewnej wbudowana.
- Optymalna ochrona przed warunkami atmosferycznymi dzięki odseparowanej osłonie.
- System podwójnej skrzynki: Idealny do montażu podtynkowego. Osłona może być wygodnie zainstalowana po zakończeniu prac budowlanych.
- Skrzynka montażowa ze stali 1.4016 (nierdzewna, magnetyczna stal) z wstępnie wyciętymi otworami kablowymi po wszystkich stronach.

Ważna informacja:

Aby osiągnąć optymalną ochronę przed wodą dla Państwa poczty, skrzynka pocztowa lub system skrzynek powinny znajdować się, jeśli to możliwe, pod wiatą.

Poczta jest chroniona przed wodą tylko wtedy, gdy jest całkowicie umieszczona w skrzyni, a klapka wrzutowa jest zamknięta. Niecałkowicie wkładana poczta umożliwia przenikanie wilgoci i brudu do skrzynki pocztowej. Ten system jest chroniony przed wnikaniem wody zgodnie z normą DIN EN 13724. Przypadek wnikania wody nie stanowi podstawy do reklamacji.

Briefkasten Manufaktur Lippe GmbH
Werler Straße 60
32105 Bad Salzuflen

www.briefkasten-manufaktur.de
info@briefkasten-manufaktur.de
Tel.: +49 5222 807110

Geschäftsführer Oliver Woineck
Ust.ID.Nr. DE303690847
Handelsregister Amtsgericht Lemgo, HRB 8618

Product properties

Seria	GRIMM
Funkcje	Kamera, Stacja interkomowa, Odcisk palca, Klawiatura
Skrzynka funkcyjna przygotowana dla producenta	LOXONE
Materiał bazowy	Stal nierdzewna V2A 1.4301, Stal nierdzewna 1.4016 (magnetyczna stal nierdzewna)
Numer domu	Numer domu jako grawer laserowy
Etykietowanie nazw	Etykietowanie nazw jako grawerowanie laserowe
Wycofanie przedmiotu	Przód
Liczba pudełek	z 1 skrzynk? na listy
Powierzchnia/kolor	Uziemienie
Pojedyncze pudełko według objętości	Du?y > 16 litrów
Typ montażu	Monta? podtynkowy

Briefkasten Manufaktur Lippe GmbH
Werler Straße 60
32105 Bad Salzuflen

www.briefkasten-manufaktur.de
info@briefkasten-manufaktur.de
Tel.: +49 5222 807110

Geschäftsführer Oliver Woineck
Ust.ID.Nr. DE303690847
Handelsregister Amtsgericht Lemgo, HRB 8618

Dimensions

Wysokość pojedynczego pudełka w mm	460,0
Szerokość pojedynczego pudełka w mm	560,0
Pojemność w litrach	26,0
Wysokość szczeliny na litery w mm	35,0
Szerokość szczeliny na litery w mm	325,0
Wysokość skrzynki na listy w mm	Wymiary zewn?trzne 500,0 | Wymiary monta?owe 460,0
Szerokość skrzynki na listy w mm	Wymiary zewn?trzne 600,0 | Wymiary monta?owe 560,0
Głębokość w mm	150,0
Waga w kg	19
Warunki dostawy	Dostawa odbywa si? w stanie zmontowanym.

Briefkasten Manufaktur Lippe GmbH
Werler Straße 60
32105 Bad Salzuflen

www.briefkasten-manufaktur.de
info@briefkasten-manufaktur.de
Tel.: +49 5222 807110

Geschäftsführer Oliver Woineck
Ust.ID.Nr. DE303690847
Handelsregister Amtsgericht Lemgo, HRB 8618

Dimension drawing

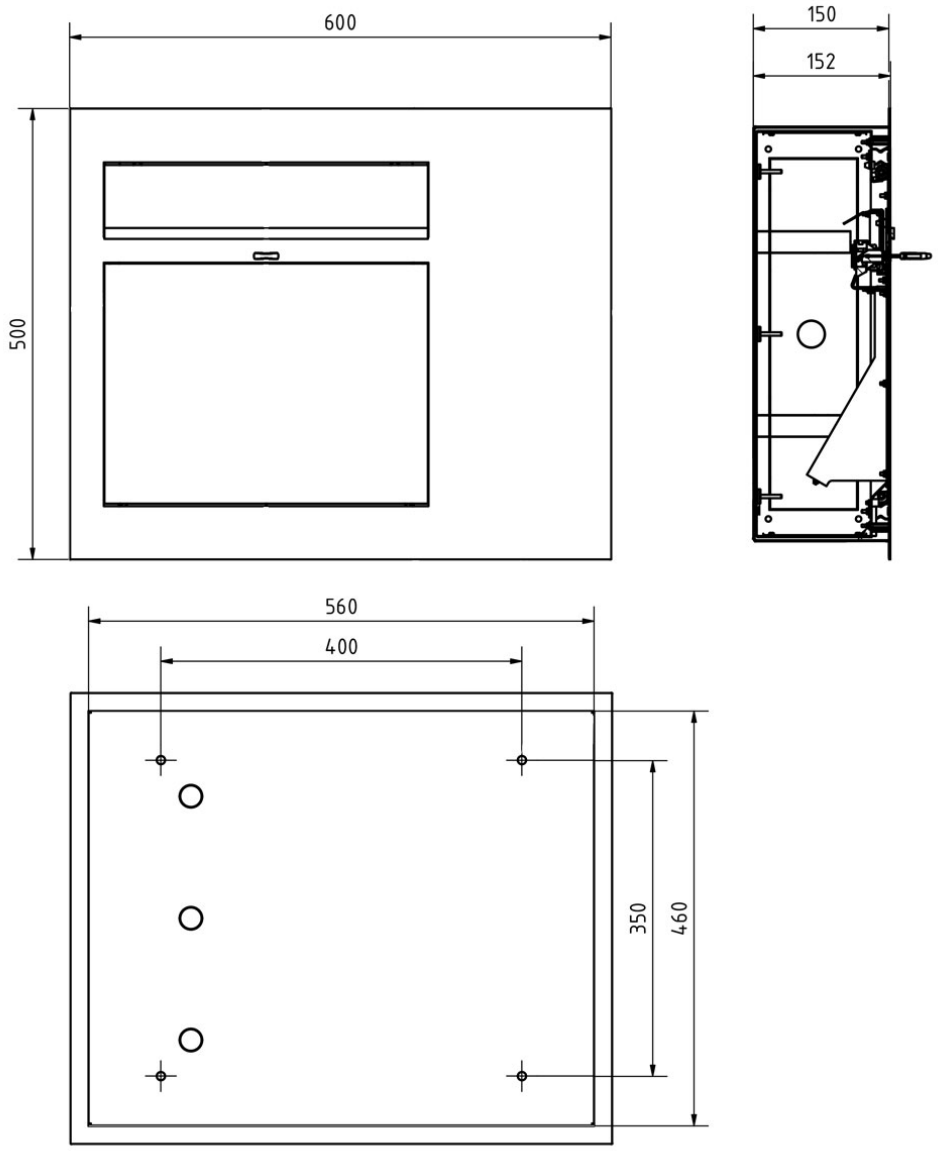

Briefkasten Manufaktur Lippe GmbH
Werler Straße 60
32105 Bad Salzuflen

www.briefkasten-manufaktur.de
info@briefkasten-manufaktur.de
Tel.: +49 5222 807110

Geschäftsführer Oliver Woineck
Ust.ID.Nr. DE303690847
Handelsregister Amtsgericht Lemgo, HRB 8618

More images



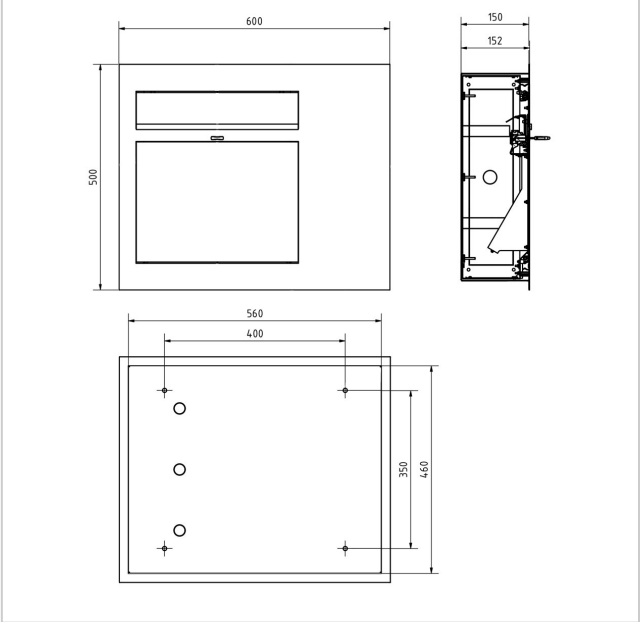

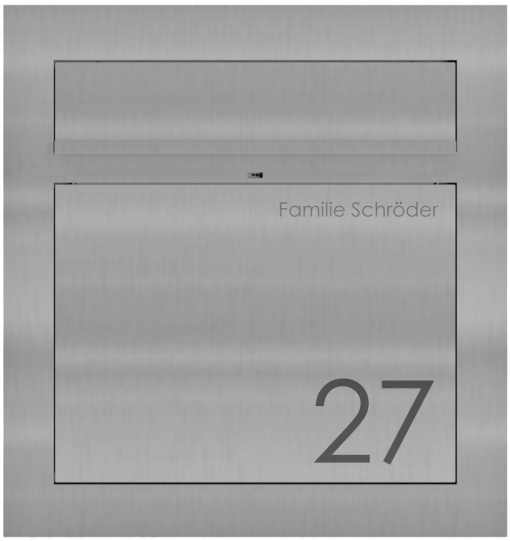



Briefkasten Manufaktur Lippe GmbH
Werler Straße 60
32105 Bad Salzuflen

www.briefkasten-manufaktur.de
info@briefkasten-manufaktur.de
Tel.: +49 5222 807110

Geschäftsführer Oliver Woineck
Ust.ID.Nr. DE303690847
Handelsregister Amtsgericht Lemgo, HRB 8618





Briefkasten Manufaktur Lippe GmbH
Werler Straße 60
32105 Bad Salzuflen

www.briefkasten-manufaktur.de
info@briefkasten-manufaktur.de
Tel.: +49 5222 807110

Geschäftsführer Oliver Woineck
Ust.ID.Nr. DE303690847
Handelsregister Amtsgericht Lemgo, HRB 8618