Zestaw z 17 skrzynkami na listy BASIC – monta? podtynkowy – dowolny kolor RAL

Product number BML3D-YWMZKBG3ES

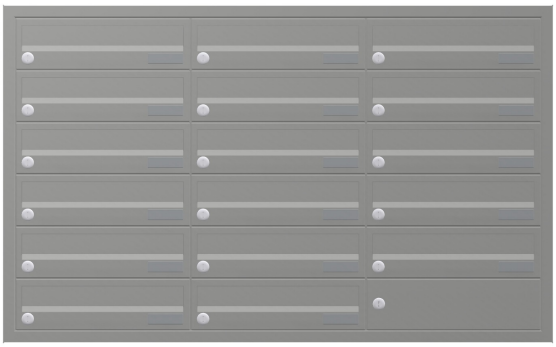

Product description

Przyjazne wzornictwo i wygodny odbiór poczty każdego dnia

Zestaw BASIC Horizontal marki Briefkasten Manufaktur wita Państwa i gości przejrzystą, uporządkowaną formą. Modułowa konstrukcja łączy wybrane funkcje w czytelnym rozwiązaniu, które można indywidualnie dopasować do codziennych potrzeb. Seria BASIC oferuje skrzynki na listy, moduły akcesoryjne i funkcyjne, które można łączyć na wiele sposobów, tworząc harmonijną strefę wejściową. Zestaw jest przeznaczony do montażu podtynkowego i zawiera 17 skrzynek na codzienną korespondencję.

Zestaw jest wykonywany w dowolnym kolorze RAL i ma wymiary całkowite: szer. 1162 × wys. 716 × gł. 394 mm.

Kliknięcie „Konfiguruj teraz” otwiera dokładnie ten układ w konfiguratorze 3D. Można tam dalej dostosować zestaw, a następnie go zamówić.

Możliwość indywidualnej konfiguracji

Dopasuj zestaw skrzynek na listy do swojego domu: kliknij „Konfiguruj teraz”, aby dostosować ten układ do swoich potrzeb.

- Wykończenie skrzynek: dostosuj kolor w konfiguratorze 3D, wybierając spośród kolorów dostępnych dla tego wariantu.
- Indywidualne napisy: umieść własne nazwiska, numery domu lub dowolne teksty na przeznaczonych do tego powierzchniach. Przedstawione napisy są przykładami i można je zastąpić.
- Wygląd napisów: wybierz spośród dostępnych krojów pisma i dostosuj wygląd napisów w konfiguratorze.
- Wyposażenie: dodaj lub zmień elementy pasujące do zestawu, korzystając z aktualnie dostępnej oferty.

Po wprowadzeniu indywidualnych zmian wymiary i cena są ponownie obliczane w konfiguratorze 3D zgodnie z dokonanym wyborem.

Briefkasten Manufaktur Lippe GmbH
Werler Straße 60
32105 Bad Salzuflen

www.briefkasten-manufaktur.de
info@briefkasten-manufaktur.de
Tel.: +49 5222 807110

Geschäftsführer Oliver Woineck
Ust.ID.Nr. DE303690847
Handelsregister Amtsgericht Lemgo, HRB 8618

Ramka maskująca

Zestaw podtynkowy jest wyposażony w ramkę maskującą ze stali nierdzewnej V2A o grubości 1,5 mm. Ramka zakrywa połączenie między otworem montażowym a powierzchnią ściany, zapewniając estetyczne wykończenie.

Materiał i wykonanie

Materiał bazowy: stal nierdzewna V2A 1.4301. Stal nierdzewna V2A zapewnia odporną na korozję i trwałą podstawę wyposażenia strefy wejściowej.

Powierzchnia malowana proszkowo jest wykonywana w dowolnym kolorze RAL. Żądany kolor można wybrać w konfiguratorze 3D.

Skrzynka na listy i komfort obsługi

Skrzynka na listy 370 × 110 × 385 mm: w zestawie krawędź odprowadzająca deszczówkę dla optymalnej ochrony przed wodą, ciągła gumowa listwa zapewniająca ciche wrzucanie poczty, solidna tabliczka z wymienną wkładką na nazwisko oraz bardzo wytrzymały zamek. Wysokość otworu wrzutowego i zwężenie kanału wrzutowego chronią korespondencję przed nieuprawnionym wyjęciem.

Wyposażenie

Tabliczka na nazwisko z tworzywa sztucznego BASIC, typ 2: tabliczka wykonana z krystalicznie przezroczystego poliwęglanu. Wkładkę można wymienić od przodu.

Cechy tego zestawu skrzynek na listy

- Seria produktów: BASIC Horizontal
- Montaż: podtynkowy
- Wykończenie: dowolny kolor RAL
- Wymiary całkowite: szer. 1162 × wys. 716 × gł. 394 mm
- 17 skrzynek na listy, 1 moduł akcesoryjny
- Wykończenie skrzynek: dowolny kolor RAL
- Materiał bazowy: stal nierdzewna V2A 1.4301. Wykończenie: malowanie proszkowe lub stal nierdzewna szlifowana

Ważne informacje:

Ochrona przed wodą: osłonięte miejsce, najlepiej pod zadaszeniem, pomaga chronić korespondencję. Przesyłki należy wkładać w całości, a klapka wrzutowa powinna być zamknięta.

Montaż: sprawdź podłoże i warunki zabudowy na podstawie wymiarów całkowitych oraz instrukcji montażu.

Briefkasten Manufaktur Lippe GmbH
Werler Straße 60
32105 Bad Salzuflen

www.briefkasten-manufaktur.de
info@briefkasten-manufaktur.de
Tel.: +49 5222 807110

Geschäftsführer Oliver Woineck
Ust.ID.Nr. DE303690847
Handelsregister Amtsgericht Lemgo, HRB 8618

Product properties

Seria	PODSTAWOWY
Etykietowanie nazw	Identyfikator
Materiał bazowy	Stal nierdzewna V2A 1.4301
Wycofanie przedmiotu	Przód
Powierzchnia/kolor	RAL do wyboru (zgodnie z tabel? kolorów)
Liczba pudełek	z 17 skrzynkami na listy
Typ montażu	Monta? podtynkowy

Briefkasten Manufaktur Lippe GmbH
Werler Straße 60
32105 Bad Salzuflen

www.briefkasten-manufaktur.de
info@briefkasten-manufaktur.de
Tel.: +49 5222 807110

Geschäftsführer Oliver Woineck
Ust.ID.Nr. DE303690847
Handelsregister Amtsgericht Lemgo, HRB 8618

Dimensions

Wysokość pojedynczego pudełka w mm	110
Szerokość pojedynczego pudełka w mm	370
Wysokość całkowita w mm	716
Całkowita szerokość w mm	1162
Głębokość w mm	394

Dimension drawing

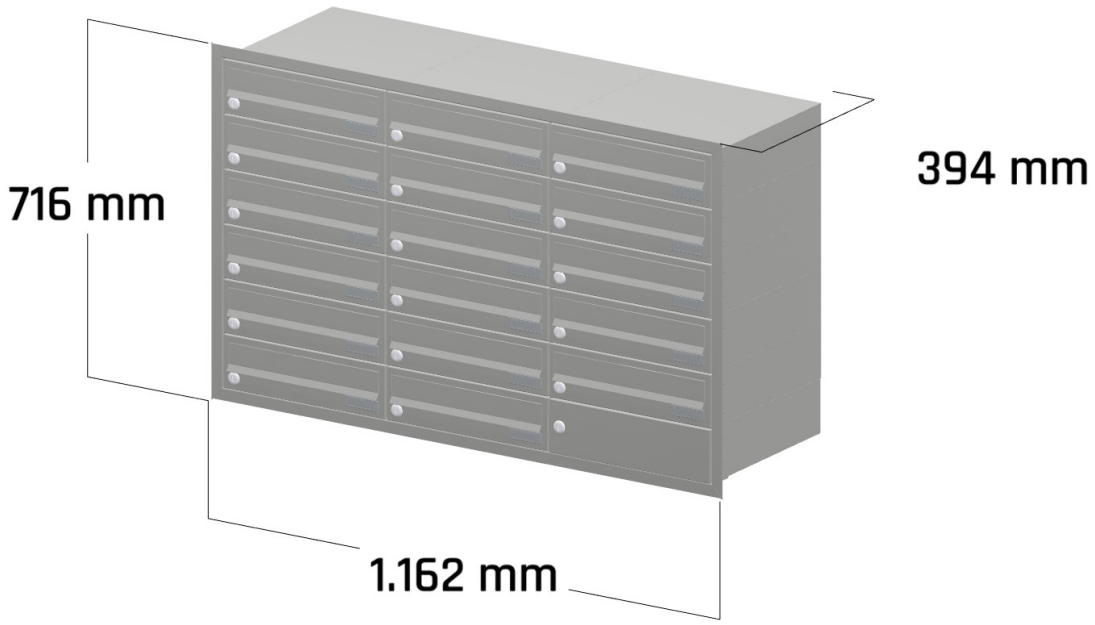

Briefkasten Manufaktur Lippe GmbH
Werler Straße 60
32105 Bad Salzuflen

www.briefkasten-manufaktur.de
info@briefkasten-manufaktur.de
Tel.: +49 5222 807110

Geschäftsführer Oliver Woineck
Ust.ID.Nr. DE303690847
Handelsregister Amtsgericht Lemgo, HRB 8618

More images

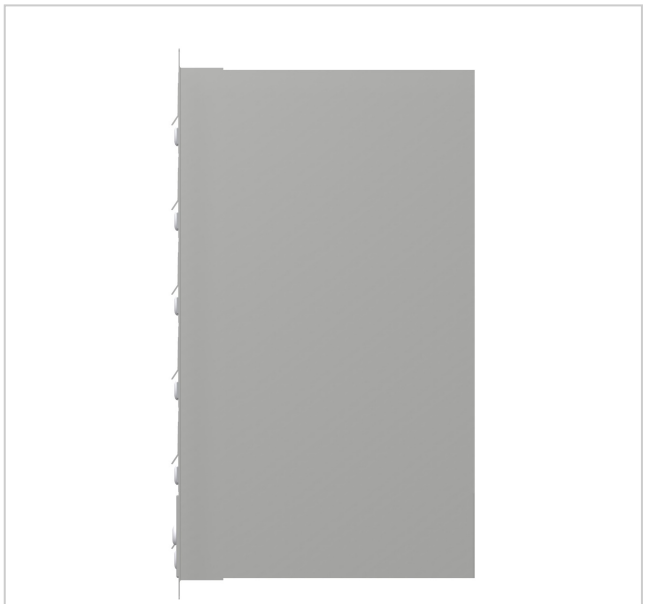



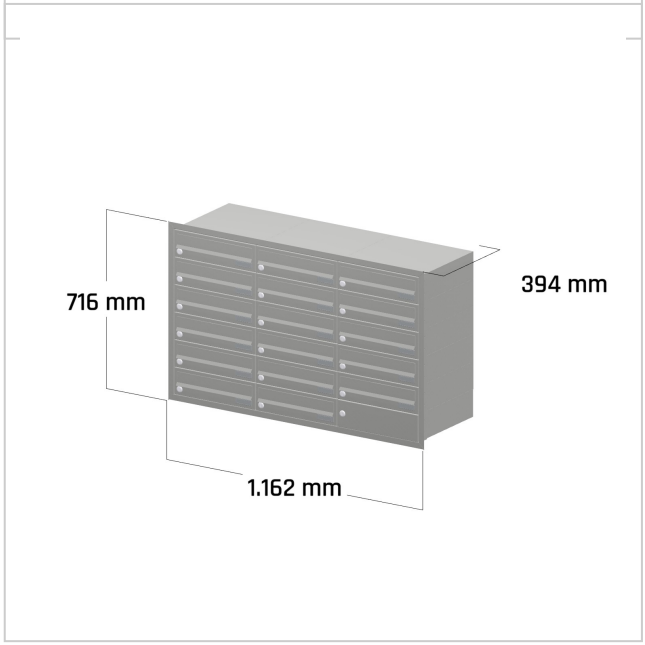

Briefkasten Manufaktur Lippe GmbH
Werler Straße 60
32105 Bad Salzuflen

www.briefkasten-manufaktur.de
info@briefkasten-manufaktur.de
Tel.: +49 5222 807110

Geschäftsführer Oliver Woineck
Ust.ID.Nr. DE303690847
Handelsregister Amtsgericht Lemgo, HRB 8618