3-skrzynkowy system skrzynek pocztowych ze stali nierdzewnej Design BASIC Plus 385XW do bocznego monta?u na ?cianie - kolor RAL do wyboru | Linki | z 3 skrzynkami na listy (1x3)



Product number 385XW-3S

Product description

Boczny system skrzynek pocztowych BASIC Plus 385XW dla 3 lokatorów – pozycja skrzynki: lewa

BASIC Plus 385XW to wysokiej jakości system skrzynek pocztowych ze stali nierdzewnej do bocznego montażu na ścianie, przeznaczony dla 3 lokatorów. Został zaprojektowany z myślą o małych budynkach wielorodzinnych, przychodniach i obiektach z trzema jednostkami użytkowymi, umożliwiając oszczędne wykorzystanie miejsca po bocznej stronie wejścia lub na odpowiedniej powierzchni ściennej.

Trzy skrzynki ustawione jedna nad drugą efektywnie wykorzystują boczną powierzchnię ściany i zapewniają jednoznaczne przypisanie poszczególnych użytkowników.

Skrzynki wykonane są ze stali nierdzewnej V2A 1.4301 i są malowane proszkowo w wybranym kolorze RAL lub DB. Daszek przeciwdeszczowy i boczne okładziny również wykonane są ze stali nierdzewnej. Boczne mocowanie realizowane jest za pomocą słupów ze stali nierdzewnej o średnicy 60,3 mm z szlifem o granulacji 240.

W tej wersji artykułu pozycja skrzynki znajduje się po lewej stronie. Boczny układ tworzy wyraźną krawędź montażową i pozwala ustawić system skrzynek zgodnie z warunkami architektonicznymi przy wejściu.

Zalety BASIC Plus 385XW w skrócie

Solidne słupy montażowe ze stali nierdzewnej

Boczne mocowanie ścienne realizowane jest za pomocą słupów o Ø 60,3 mm ze stali nierdzewnej V2A 1.4301 z szlifem o granulacji 240. Zapewniają one stabilne i trwałe połączenie między systemem skrzynek a ścianą budynku.

Boczny montaż na ścianie

Briefkasten Manufaktur Lippe GmbH
Werler Straße 60
32105 Bad Salzuflen

www.briefkasten-manufaktur.de
info@briefkasten-manufaktur.de
Tel.: +49 5222 807110

Geschäftsführer Oliver Woineck
Ust.ID.Nr. DE303690847
Handelsregister Amtsgericht Lemgo, HRB 8618

385XW montowana jest bocznie na odpowiedniej ścianie budynku. Wersja ta ma pozycję skrzynki po lewej stronie; dzięki temu system można precyzyjnie dopasować do istniejącej sytuacji przy wejściu.

BASIC Plus ze stali nierdzewnej V2A

Skrzynki, okładziny i elementy mocujące wykonane są konsekwentnie ze stali nierdzewnej V2A 1.4301. Malowane proszkowo skrzynki łączą wysokiej jakości powierzchnię z trwałą konstrukcją.

Wrzut DIN-C4 z gumową listwą

Każda skrytka posiada wlot o wymiarach 35 × 265 mm, odpowiedni dla kopert DIN C4 ustawionych pionowo. Tłumiąca hałas gumowa listwa zmniejsza stuk klapki wrzutowej.

Solidne rozwiązanie dla 3 lokatorów

Trzy jednostki otrzymują przejrzyste i oszczędzające miejsce rozwiązanie skrzynkowe z solidną, stalową podkonstrukcją. Modułowa konstrukcja BASIC-Plus ułatwia również konserwację i montaż części zamiennych.

Wyposażenie BASIC Plus 385XW dla 3 lokatorów

System skrzynek pocztowych

Liczba skrytek 3 skrzynki pocztowe
Układ 1 kolumna × 3 rzędy
Materiał stal nierdzewna V2A 1.4301
Powierzchnia Malowane proszkowo w kolorze RAL/DB do wyboru
Daszek przeciwdeszczowy / boczne okładziny Stal nierdzewna V2A 1.4301, malowane proszkowo w takim samym kolorze
Wykonanie Wyprodukowano w Niemczech przez Briefkasten Manufaktur Lippe

Poczta i obsługa

Wlot 35 × 265 mm na skrzynkę, odpowiedni dla DIN C4 pionowo
Pojemność pocztowa Ok. 12 litrów na skrzynkę
Klapy wrzutowe Z tłumiącą hałas gumową listwą
Odbiór korespondencji Z przodu
Kierunek otwierania Od lewej do prawej
Klucze 6 kluczy łącznie, 2 na skrzynkę
Tabliczki z nazwiskami 3 wymienne tabliczki pod klapkami wrzutowymi

Mocowanie boczne

Pozycja skrzynki Lewa
Słupy mocujące Ø 60,3 mm stal nierdzewna V2A 1.4301
Powierzchnia słupów Szlif o granulacji 240
Sposób montażu Montaż przykręcany do odpowiedniej ściany budynku
Elementy mocujące Kotwy rozporowe lub śruby montażowe — należy dobrać odpowiednio do konstrukcji ściany
Norma Skrzynki pocztowe zgodne z DIN EN 13724

Uwaga dotycz?ca bocznego monta?u na ?cianie

Ściana musi być czysta, równa i wystarczająco nośna, aby utrzymać ciężar całego systemu skrzynek pocztowych. Kotwy rozporowe lub śruby montażowe nie są elementami dostawy i należy je dobrać odpowiednio do budowy ściany, ciężaru instalacji oraz lokalnej sytuacji montażowej.

Uwaga dotycz?ca ochrony przed warunkami atmosferycznymi

Przesyłki pocztowe muszą być całkowicie wrzucone, aby klapki wrzutowe mogły się zamknąć. Front wrzutowy nie powinien być wystawiony bezpośrednio na dominującą stronę narażoną na pogodę. Przy ekstremalnych warunkach atmosferycznych, mimo wykonania zgodnego z normami, może dojść do przedostania się wilgoci.

Piel?gnacja i konstrukcja BASIC-Plus

Stal nierdzewna V2A jest łatwa w pielęgnacji i trwała. Modułowa konstrukcja BASIC-Plus została zaprojektowana z myślą o nieskomplikowanym montażu oraz dobrej dostępności części zamiennych.

Product properties

Powierzchnia/kolor	RAL 9005 g??boka czer?, RAL 3004 fioletowo-czerwony, DB 703 mikowa ruda ?elaza, RAL 7016 szary antracyt, RAL do wyboru (zgodnie z tabel? kolorów), RAL 9007 szare aluminium, RAL 9016 bia?y drogowy
Seria	PODSTAWOWY
Pojedyncze pudełko według objętości	Normalny > 10 litrów
Etykietowanie nazw	Identyfikator
Materiał bazowy	Stal nierdzewna V2A 1.4301
Numer domu	Numer domu jako grawer laserowy
Wycofanie przedmiotu	Przód
Typ montażu	Monta? powierzchniowy
Liczba pudełek	z 3 skrzynkami na listy

Briefkasten Manufaktur Lippe GmbH
Werler Straße 60
32105 Bad Salzuflen

www.briefkasten-manufaktur.de
info@briefkasten-manufaktur.de
Tel.: +49 5222 807110

Geschäftsführer Oliver Woineck
Ust.ID.Nr. DE303690847
Handelsregister Amtsgericht Lemgo, HRB 8618

Dimensions

Wysokość w mm	490
Wysokość pojedynczego pudełka w mm	110,0
Szerokość pojedynczego pudełka w mm	300,0
Pojemność w litrach	12
Wysokość szczeliny na litery w mm	35,0
Szerokość szczeliny na litery w mm	265,0
Wysokość skrzynki na listy w mm	330,0
Szerokość skrzynki na listy w mm	300,0
Całkowita szerokość w mm	400,0
Głębokość w mm	435,0
Waga w kg	25
Warunki dostawy	Dostawa odbywa si? w blokach, elementy stoj?ce / skrzynka pocztowa podzielona

Dimension drawing

Briefkasten Manufaktur Lippe GmbH
Werler Straße 60
32105 Bad Salzuflen

www.briefkasten-manufaktur.de
info@briefkasten-manufaktur.de
Tel.: +49 5222 807110

Geschäftsführer Oliver Woineck
Ust.ID.Nr. DE303690847
Handelsregister Amtsgericht Lemgo, HRB 8618

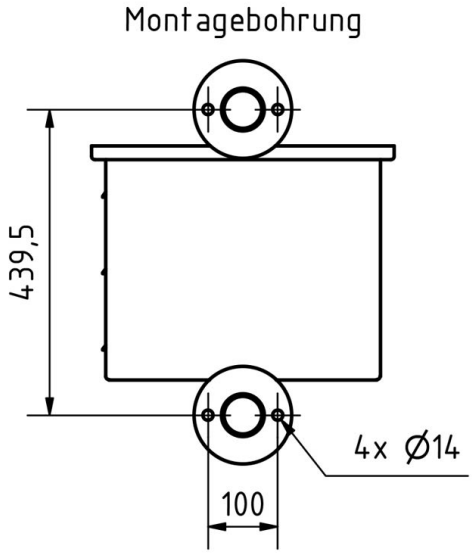

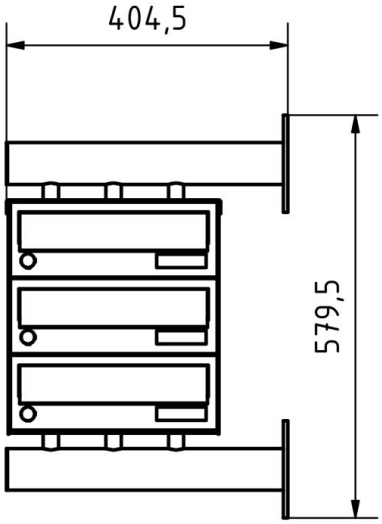

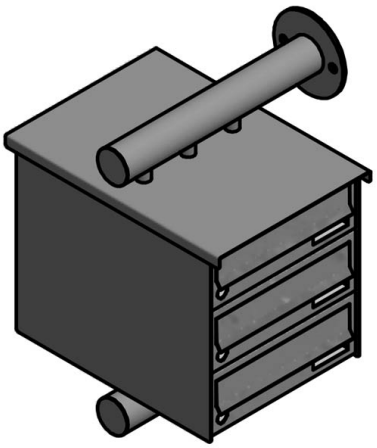

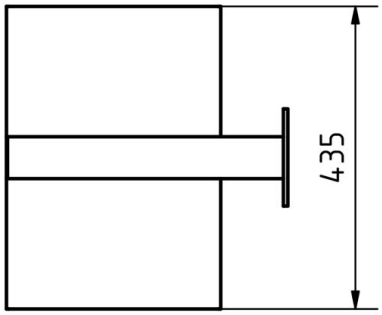

Briefkasten Manufaktur Lippe GmbH
Werler Straße 60
32105 Bad Salzuflen

www.briefkasten-manufaktur.de
info@briefkasten-manufaktur.de
Tel.: +49 5222 807110

Geschäftsführer Oliver Woineck
Ust.ID.Nr. DE303690847
Handelsregister Amtsgericht Lemgo, HRB 8618

More images



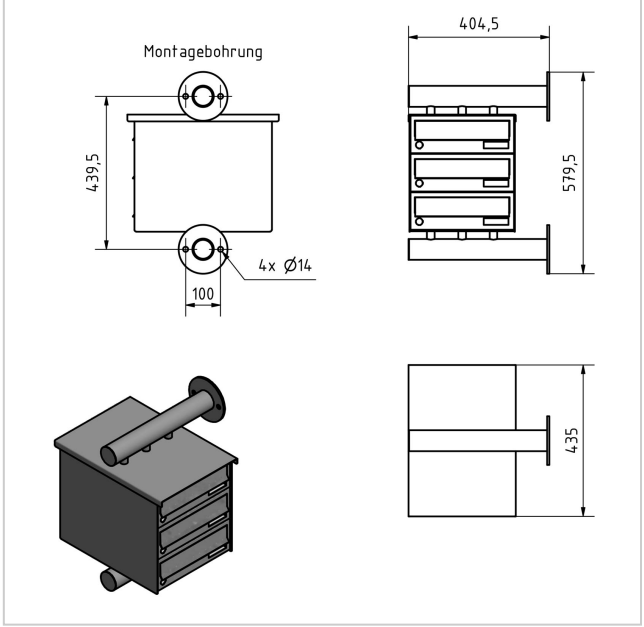





Briefkasten Manufaktur Lippe GmbH
Werler Straße 60
32105 Bad Salzuflen

www.briefkasten-manufaktur.de
info@briefkasten-manufaktur.de
Tel.: +49 5222 807110

Geschäftsführer Oliver Woineck
Ust.ID.Nr. DE303690847
Handelsregister Amtsgericht Lemgo, HRB 8618









Briefkasten Manufaktur Lippe GmbH
Werler Straße 60
32105 Bad Salzuflen

www.briefkasten-manufaktur.de
info@briefkasten-manufaktur.de
Tel.: +49 5222 807110

Geschäftsführer Oliver Woineck
Ust.ID.Nr. DE303690847
Handelsregister Amtsgericht Lemgo, HRB 8618







Briefkasten Manufaktur Lippe GmbH
Werler Straße 60
32105 Bad Salzuflen

www.briefkasten-manufaktur.de
info@briefkasten-manufaktur.de
Tel.: +49 5222 807110

Geschäftsführer Oliver Woineck
Ust.ID.Nr. DE303690847
Handelsregister Amtsgericht Lemgo, HRB 8618