7-skrzynkowy (7x1) wolnostoj?cy system skrzynek pocztowych ze stali nierdzewnej Design BASIC Plus 385X ST-R - kolor RAL do wyboru | 300x110x385 mm (WxHxD) - ?? Normal 12 litrów | ? Kolor do wyboru | z 7 skrzynkami na listy



Product number 385XR-7S

Product description

Wąska wolnostojąca skrzynka na listy BASIC Plus 385X ST-R dla 7 lokali – kolor do wyboru

Wolnostojąca skrzynka na listy BASIC Plus 385X ST-R dla 7 lokali to wysokiej jakości rozwiązanie dla większych budynków wielorodzinnych, osiedli mieszkaniowych i nieruchomości komercyjnych. Węższe, bardziej zorganizowane w pionie ustawienie zmniejsza zapotrzebowanie na powierzchnię poziomą i sprawdza się szczególnie przy wejściach na posesję o ograniczonej szerokości.

Skrzynki wykonane są ze stali nierdzewnej V2A i malowane proszkowo w wybranym kolorze RAL. Odporne na warunki atmosferyczne elementy nośne ze szlifowanej stali nierdzewnej V2A 1.4301 tworzą wysokiej jakości kontrast i stanowią stabilną, wolnostojącą konstrukcję nośną.

Każda skrytka ma pojemność ok. 12 litrów. Otwór wrzutowy o wymiarach 35 × 265 mm jest przystosowany do przesyłek formatu DIN C4 w orientacji pionowej. Gumowa listwa tłumiąca przy klapce wrzutowej, odbiór poczty od frontu oraz solidne drzwi otwierane od lewej do prawej zapewniają praktyczną obsługę na co dzień.

Zalety zestawu BASIC Plus 385X ST-R w skrócie

Masywne elementy nośne ze stali nierdzewnej

Ø 60 mm grube elementy nośne ze szlifowanej stali nierdzewnej V2A 1.4301 tworzą stabilną podstawę dla wolnostojącej skrzynki na listy. Solidna konstrukcja przeznaczona jest do trwałego użytkowania przy wejściu na posesję.

Wrzut DIN C4 i pojemność 12 litrów

Briefkasten Manufaktur Lippe GmbH
Werler Straße 60
32105 Bad Salzuflen

www.briefkasten-manufaktur.de
info@briefkasten-manufaktur.de
Tel.: +49 5222 807110

Geschäftsführer Oliver Woineck
Ust.ID.Nr. DE303690847
Handelsregister Amtsgericht Lemgo, HRB 8618

Skrytki o wymiarach 300 × 110 × 385 mm (B × H × T) mają każda ok. 12 litrów pojemności. Otwór wrzutowy 35 × 265 mm mieści również większe przesyłki formatu DIN C4 w pionie.

Cichy wrzut i bezpieczne przypisanie

Gumowe listwy tłumią klapki wrzutowe. Każda skrytka ma solidny zamek, dwa klucze z numerem oraz zabezpieczone wymienne pole na nazwisko pod klapką wrzutową.

Montaż na śruby lub osadzenie w betonie

W zależności od wersji elementy nośne ze stali nierdzewnej są przykręcane do nośnego fundamentu lub trwale osadzane w betonie. Dzięki temu instalację można dopasować do warunków zabudowy.

BASIC Plus – kolor do wyboru

Malowane proszkowo skrzynki V2A można dobrać pod architekturę w wybranym kolorze RAL. Szlifowane elementy nośne ze stali nierdzewnej, modułowa konstrukcja i produkcja w Niemczech dopełniają trwały zestaw.

Wyposażenie skrzynki BASIC Plus 385X ST-R

Skrzynka na listy

Liczba skrzynek 7 oddzielnie zamykanych skrytek
Pojedyncza skrytka 300 × 110 × 385 mm (B × H × T)
Pojemność Ok. 12 litrów na skrytkę
Materiał Stal nierdzewna V2A, malowana proszkowo w wybranym kolorze RAL
Otwór wrzutowy 35 × 265 mm, odpowiedni dla DIN C4 pion
Norma Skrzynki zgodne z DIN EN 13724

Poczta i obsługa

Klapki wrzutowe Z tłumiącą gumową listwą
Odbiór poczty Od frontu
Otwieranie drzwi Od lewej do prawej
Klucze 2 klucze z numerem na każdą skrytkę
Tabliczka z nazwiskiem Wymienna tabliczka pod klapką wrzutową
Obudowa Przylegająca boczna obudowa i masywny daszek przeciwdeszczowy

Elementy nośne i montaż

Elementy nośne Ø 60 mm stal nierdzewna V2A 1.4301, szlifowana
Rodzaje montażu Opcjonalnie do montażu na śruby lub do osadzenia w betonie
Wysokość zabudowy Zależna od wybranej wersji elementów nośnych
Materiał podstawowy Konsekwentne użycie stali nierdzewnej V2A
Konstrukcja Modularna i ułatwiająca montaż
Produkcja Wyprodukowano w Niemczech przez Briefkasten Manufaktur Lippe

Monta? wolnostoj?cego zestawu

Do montażu na śruby wymagany jest równy, wystarczająco nośny fundament. W wersji do osadzenia w betonie elementy nośne muszą być ustawione pionowo i trwale zakotwione w odpowiednio wymiarowanym fundamencie betonowym. Mocowanie i fundament należy dostosować do wagi zestawu, rodzaju podłoża oraz lokalnych warunków.

Informacja dotycz?ca ochrony przed warunkami atmosferycznymi

Poczta jest najlepiej chroniona przed wilgocią i zabrudzeniami tylko wtedy, gdy przesyłki są całkowicie wrzucone, a klapki wrzutowe zamknięte. Wystające listy lub czasopisma mogą uniemożliwić całkowite zamknięcie klapek.

Konstrukcja BASIC Plus i cz??ci zamienne

Seria BASIC Plus ma konstrukcję modułową i ułatwiającą montaż. Konsekwentne stosowanie stali nierdzewnej V2A wspiera długi okres użytkowania; części zamienne do zestawów BASIC Plus są dostępne bezpośrednio.

Product properties

Powierzchnia/kolor	RAL 9005 g??boka czer?, RAL 3004 fioletowo-czerwony, DB 703 mikowa ruda ?elaza, RAL 7016 szary antracyt, RAL do wyboru (zgodnie z tabel? kolorów), Uziemienie, RAL 9007 szare aluminium, RAL 9016 bia?y drogowy
Seria	PODSTAWOWY
Pojedyncze pudełko według objętości	Normalny > 10 litrów
Etykietowanie nazw	Identyfikator
Typ montażu	Wolnostoj?cy
Materiał bazowy	Stal nierdzewna V2A 1.4301
Liczba pudełek	z 7 skrzynkami na listy
Wycofanie przedmiotu	Przód

Briefkasten Manufaktur Lippe GmbH
Werler Straße 60
32105 Bad Salzuflen

www.briefkasten-manufaktur.de
info@briefkasten-manufaktur.de
Tel.: +49 5222 807110

Geschäftsführer Oliver Woineck
Ust.ID.Nr. DE303690847
Handelsregister Amtsgericht Lemgo, HRB 8618

Dimensions

Wysokość pojedynczego pudełka w mm	110,0
Szerokość pojedynczego pudełka w mm	300,0
Pojemność w litrach	12
Wysokość szczeliny na litery w mm	35,0
Szerokość szczeliny na litery w mm	265,0
Wysokość skrzynki na listy w mm	770,0
Szerokość skrzynki na listy w mm	300,0
Wysokość całkowita w mm	1500,0 | 1700,0
Całkowita szerokość w mm	465,0
Głębokość w mm	435,0
Waga w kg	41
Warunki dostawy	Dostawa odbywa si? w blokach; elementy stoj?ce / skrzynka pocztowa dostarczane w cz??ciach.

Dimension drawing

Briefkasten Manufaktur Lippe GmbH
Werler Straße 60
32105 Bad Salzuflen

www.briefkasten-manufaktur.de
info@briefkasten-manufaktur.de
Tel.: +49 5222 807110

Geschäftsführer Oliver Woineck
Ust.ID.Nr. DE303690847
Handelsregister Amtsgericht Lemgo, HRB 8618

Montagebohrungen

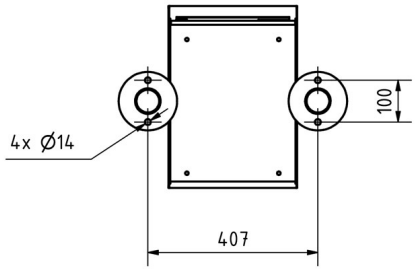

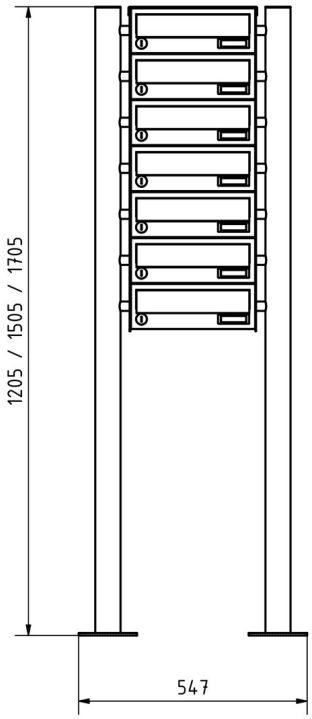

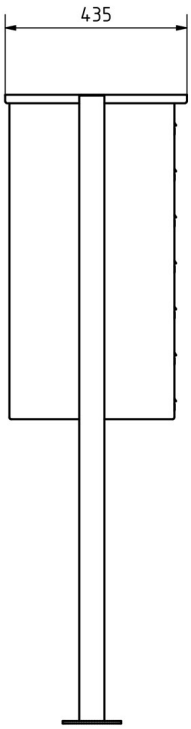

Briefkasten Manufaktur Lippe GmbH
Werler Straße 60
32105 Bad Salzuflen

www.briefkasten-manufaktur.de
info@briefkasten-manufaktur.de
Tel.: +49 5222 807110

Geschäftsführer Oliver Woineck
Ust.ID.Nr. DE303690847
Handelsregister Amtsgericht Lemgo, HRB 8618

More images





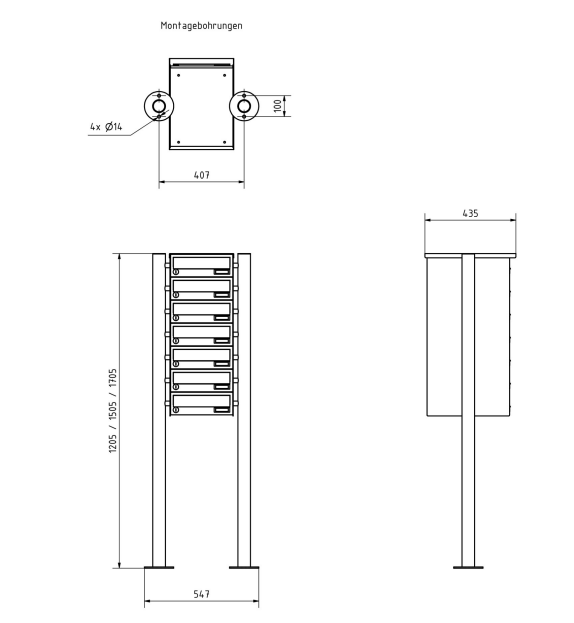



Briefkasten Manufaktur Lippe GmbH
Werler Straße 60
32105 Bad Salzuflen

www.briefkasten-manufaktur.de
info@briefkasten-manufaktur.de
Tel.: +49 5222 807110

Geschäftsführer Oliver Woineck
Ust.ID.Nr. DE303690847
Handelsregister Amtsgericht Lemgo, HRB 8618





Briefkasten Manufaktur Lippe GmbH
Werler Straße 60
32105 Bad Salzuflen

www.briefkasten-manufaktur.de
info@briefkasten-manufaktur.de
Tel.: +49 5222 807110

Geschäftsführer Oliver Woineck
Ust.ID.Nr. DE303690847
Handelsregister Amtsgericht Lemgo, HRB 8618