Designerska lampa ?cienna FISCHER MEDIUM 280x80 - 2-stronna - stal nierdzewna malowana proszkowo - RAL do wyboru | 280 mm x 80 mm | ? Kolor do wyboru



Product number 631R

Product description

Designerska lampa ścienna FISCHER MEDIUM 280x80 - 2-stronna - malowana proszkowo stal nierdzewna - kolor RAL do wyboru

Wysokiej jakości, malowana proszkowo lampa ścienna ze stali nierdzewnej do użytku wewnętrznego i zewnętrznego. Ta oprawa o ciepłej białej barwie światła ma wylot światła zarówno na górze, jak i na dole.

- Lampa ścienna jest wykonana z odlewu aluminiowego, stali nierdzewnej i opalowego szkła.
- Zintegrowany moduł LED 2 x 7,8 W z konwerterem, bezpośrednie podłączenie 230 V, 50 Hz, barwa światła ciepła biel, 3000° K .
- Złącze przewodu ochronnego.
- Stopień ochrony IP 44 - bryzgoszczelna.
- Z odlewaną aluminiową płytą montażową do mocowania.
- 2 otwory mocujące Ø 6x10 w płycie ściennej, odstęp poziomy 210 mm, przepust kablowy z przepustem kablowym dla przewodu przyłączeniowego maks. 3 x 1,5 mm², zacisk przyłączeniowy 2 x 2,5 mm.
- Znak zgodności CE.
- Wyprodukowany przez Gebrüder Albert GmbH & Co KG Leuchtenfabrik - Jakość Made in Germany (Fröndenberg).

Instalacja:

Podczas instalacji i eksploatacji tej oprawy oświetleniowej należy przestrzegać krajowych i międzynarodowych przepisów bezpieczeństwa elektronicznego. Odkręcić płytę ścienną od oprawy oświetleniowej za pomocą czterech śrub z gniazdem sześciokątnym, przeciągnąć przewód zasilający przez istniejący przepust kablowy i przykręcić płytę ścienną do podstawy montażowej. Podłączyć przewód ochronny i przyłącze elektryczne do zacisku. Zamocować oprawę oświetleniową na płycie ściennej i dokręcić ją za pomocą czterech śrub z gniazdem sześciokątnym.

Briefkasten Manufaktur Lippe GmbH
Werler Straße 60
32105 Bad Salzuflen

www.briefkasten-manufaktur.de
info@briefkasten-manufaktur.de
Tel.: +49 5222 807110

Geschäftsführer Oliver Woineck
Ust.ID.Nr. DE303690847
Handelsregister Amtsgericht Lemgo, HRB 8618

Product properties

Powierzchnia/kolor	RAL 9005 g??boka czer?, DB 703 mikowa ruda ?elaza, RAL 7016 szary antracyt, RAL do wyboru (zgodnie z tabel? kolorów), RAL 9007 szare aluminium, RAL 9016 bia?y drogowy
Klasa ochrony	IP44
Źródło światła	2x LED, 7,8 W
Materiał bazowy	Aluminium AlMg3 W19, Stal nierdzewna V2A 1.4301
Klasa ochrony	I

Briefkasten Manufaktur Lippe GmbH
Werler Straße 60
32105 Bad Salzuflen

www.briefkasten-manufaktur.de
info@briefkasten-manufaktur.de
Tel.: +49 5222 807110

Geschäftsführer Oliver Woineck
Ust.ID.Nr. DE303690847
Handelsregister Amtsgericht Lemgo, HRB 8618

Dimensions

Szerokość w mm	205
Wysokość w mm	105
Całkowita szerokość w mm	205
Głębokość w mm	90,0
Warunki dostawy	Dostarczany w pe?ni zmontowany

Dimension drawing

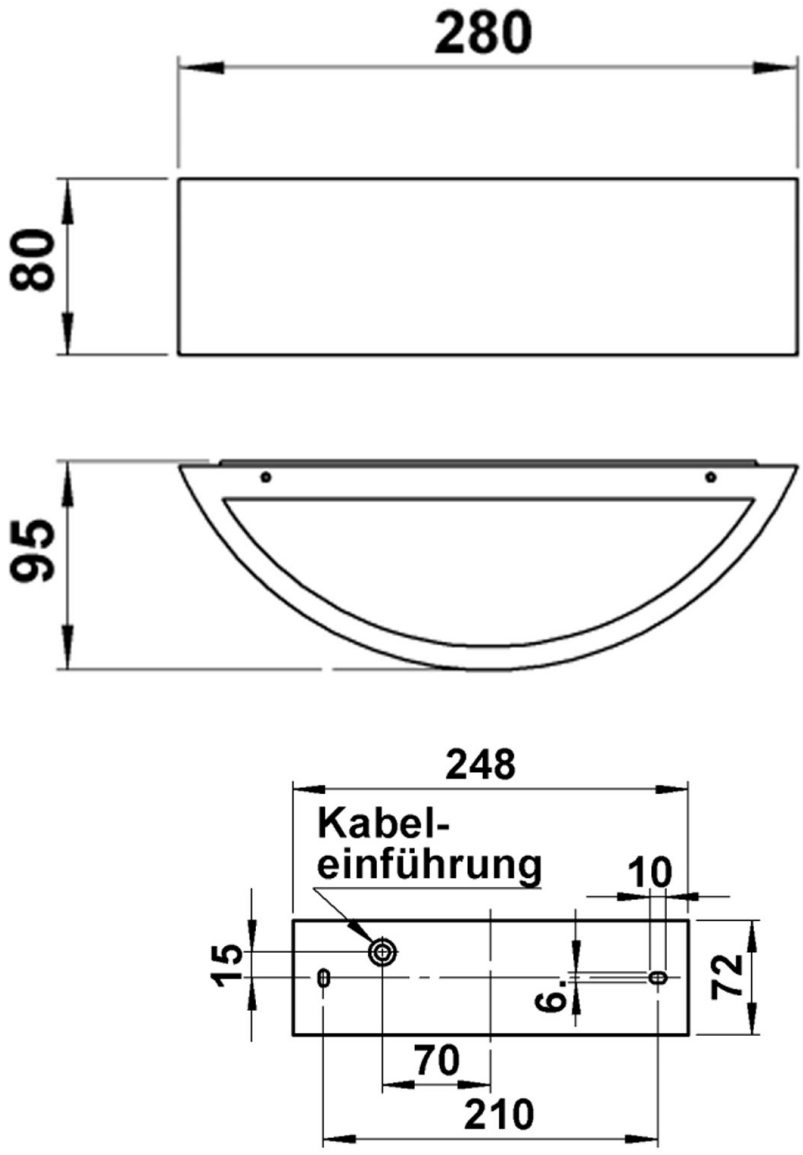

More images



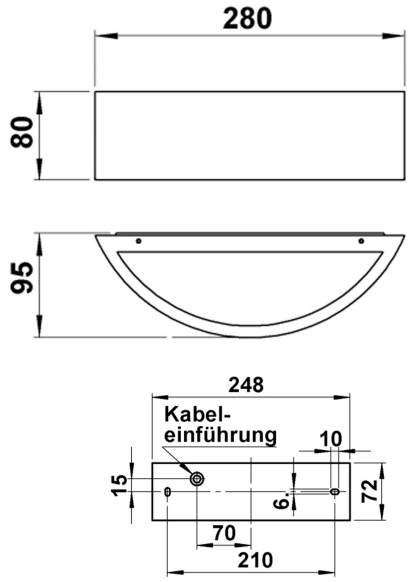
280
80
95
248
Kabel-
einführung
10
15
6
72
70
210

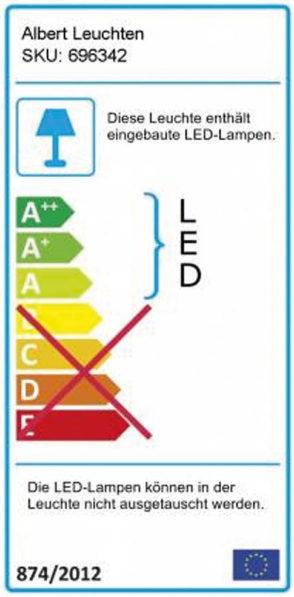
Albert Leuchten
SKU: 696342
Diese Leuchte enthält eingebaute LED-Lampen.
A++
A+
A
C
D
E
LED
Die LED-Lampen können in der Leuchte nicht ausgetauscht werden.
874/2012