6-komorowa (3x2) designowa wolnostoj?ca skrzynka na listy GOETHE ST-Q - kolor RAL do wyboru | G??boko?? 100 mm | z 6 skrzynkami pocztowymi (3x2)



Product number 215-STQ-6

Product description

6-komorowa (3x2) designerska stojąca skrzynka na listy GOETHE ST-Q — kolor RAL do wyboru

Wysokiej jakości, wykonana skrzynka na listy dla 6 lokali ze stylowymi, prostokątnymi elementami stojącymi. Nowoczesna skrzynka GOETHE jest idealna do wymagającego wejścia. Surowa, prosta forma bez widocznego zamka nadaje tej skrzynce wyjątkowo elegancki wygląd.

Wymiary pojedynczych skrytek zapewniają pojemność ok. 16 litrów, duży wrzut gwarantuje, że nawet koperty formatu DIN-C4 i czasopisma lub korespondencja po wielodniowej nieobecności nie będą pogniecione. Innowacyjny zamek Push-Key jest ukryty wewnątrz skrzynki. Klucz należy jedynie włożyć w istniejące otwór (nie trzeba go obracać), a drzwi otwierają się. Dzięki umiejscowieniu zamka skrzynka zaprojektowana jest w taki sposób, że drzwi odbiorcze zapobiegają wypadnięciu poczty na zewnątrz. Dzięki krawędziom odprowadzającym wodę korespondencja wewnątrz jest optymalnie chroniona przed warunkami atmosferycznymi. Klapa wrzutowa wyposażona jest w wysokiej jakości amortyzatory osiowe, co zapewnia ciche zamykanie i eliminuje uciążliwe stuki powodowane wpływem pogody. Wymienne tabliczki z pleksi można wygodnie obsługiwać od przodu; dla optymalnego wyglądu zalecamy tabliczkę nazwiskową wpuszczaną z grawerem laserowym (zob. Akcesoria). Druga tabliczka posiada wkładkę Reklama Tak/Nie.

Skrzynki z kolekcji GOETHE charakteryzują się konsekwentnym użyciem stali nierdzewnej i aluminium. Rezultatem jest bardzo długa żywotność i trwałość. Konstrukcja została opracowana przez naszych własnych inżynierów z myślą o dużej elastyczności i modułowości, prostym montażu części zamiennych i nieskomplikowanym samodzielnym montażu. Dla wszystkich systemów GOETHE Części zamienne są dostępne bezpośrednio w naszym sklepie.

Dzięki zastosowanej konstrukcji samodzielny montaż jest nieskomplikowany.

Chronione wzorem użytkowym zgodnie z oznaczeniem DPMA DE: 20 2021 101 679.5

Briefkasten Manufaktur Lippe GmbH
Werler Straße 60
32105 Bad Salzuflen

www.briefkasten-manufaktur.de
info@briefkasten-manufaktur.de
Tel.: +49 5222 807110

Geschäftsführer Oliver Woineck
Ust.ID.Nr. DE303690847
Handelsregister Amtsgericht Lemgo, HRB 8618

- 6-komorowa stojąca skrzynka na listy ze stali nierdzewnej i aluminium.
- Skrzynki na listy ze stali nierdzewnej 1.4016 (nierdzewna, magnetyczna stal), malowane proszkowo w kolorze RAL do wyboru.
- Wysokiej jakości wykonanie - Made in Germany by Briefkasten Manufaktur Lippe.
- Innowacyjny zamek Push-Key z 2 kluczami na lokal.
- Wrzut i odbiór korespondencji odbywają się z przodu. Klapa wrzutowa z wysokiej jakości amortyzatorami osiowymi zapewnia bardzo cichy wrzut poczty.
- Skrzynki spełniają normę DIN/EN 13724. Wymiary otworu wrzutowego (3,5 cm x 36,0 cm) dla formatu C4 ustawionego poziomo — także duże listy mieszczą się bez zaginania.
- Drzwi odbiorcze otwierają się od góry do dołu. Dzięki temu poczta nie wypadnie Państwu podczas odbioru.
- Tabliczka z pleksi do oznaczenia nazwiska oraz druga tabliczka z wkładką Reklama Tak/Nie dla każdego lokalu.
- Optymalna ochrona przed deszczem dzięki krawędziom odprowadzającym wodę oraz daszkowi przeciwdeszczowemu z 3 mm aluminium AlMg3 W19, malowanemu proszkowo w kolorze RAL do wyboru.
- Boczna obudowa z 3 mm aluminium AlMg3 W19, malowana proszkowo w kolorze RAL do wyboru.
- Tylna ścianka z 1 mm stali nierdzewnej V2A 1.4301, malowana proszkowo w kolorze RAL do wyboru.
- Słupki nośne B 40 mm x T 80 mm wykonane z 2 mm stali nierdzewnej V2A 1.4301, malowane proszkowo w kolorze RAL, do zatopienia w betonie lub montażu na śruby.

Ważna informacja:

Aby zapewnić optymalną ochronę korespondencji przed wodą, skrzynka lub system skrzynek powinny, o ile to możliwe, znajdować się pod daszkiem.

Korespondencja jest chroniona przed wodą tylko wtedy, gdy zostanie w całości umieszczona w skrzynce i klapa wrzutowa jest zamknięta. Niecałkowicie włożona poczta umożliwia przedostanie się wilgoci i brudu do skrzynki. Ten system jest chroniony przed przedostawaniem się wody zgodnie z DIN EN 13724. Przenikanie wody nie stanowi podstawy do reklamacji.

Product properties

Powierzchnia/kolor	RAL 9005 g??boka czer?, RAL 3004 fioletowo-czerwony, DB 703 mikowa ruda ?elaza, RAL 7016 szary antracyt, RAL do wyboru (zgodnie z tabel? kolorów), RAL 9007 szare aluminium, RAL 9016 bia?y drogowy
Seria	GOETHE
Liczba pudełek	z 6 skrzynkami na listy
Etykietowanie nazw	Identyfikator
Materiał bazowy	Aluminium AlMg3 W19, Stal nierdzewna V2A 1.4301, Stal nierdzewna 1.4016 (magnetyczna stal nierdzewna)
Typ montażu	Wolnostoj?cy
Wycofanie przedmiotu	Przód
Pojedyncze pudełko według objętości	Du?y > 16 litrów

Briefkasten Manufaktur Lippe GmbH
Werler Straße 60
32105 Bad Salzuflen

www.briefkasten-manufaktur.de
info@briefkasten-manufaktur.de
Tel.: +49 5222 807110

Geschäftsführer Oliver Woineck
Ust.ID.Nr. DE303690847
Handelsregister Amtsgericht Lemgo, HRB 8618

Dimensions

Szerokość w mm	1
Wysokość w mm	1
Wysokość pojedynczego pudełka w mm	400,0
Szerokość pojedynczego pudełka w mm	400,0
Pojemność w litrach	16
Wysokość szczeliny na litery w mm	35,0
Szerokość szczeliny na litery w mm	360,0
Wysokość skrzynki na listy w mm	800,0
Szerokość skrzynki na listy w mm	1200,0
Wysokość całkowita w mm	1200,0 | 1500,0 | 1700,0 + 23,0
Całkowita szerokość w mm	1288,0
Głębokość w mm	100,0 + 25,0 Dach przeciwdeszczowy
Waga w kg	64
Warunki dostawy	Dostarczane w blokach, elementy stojaka / podzielona skrzynka na listy

Dimension drawing

Briefkasten Manufaktur Lippe GmbH
Werler Straße 60
32105 Bad Salzuflen

www.briefkasten-manufaktur.de
info@briefkasten-manufaktur.de
Tel.: +49 5222 807110

Geschäftsführer Oliver Woineck
Ust.ID.Nr. DE303690847
Handelsregister Amtsgericht Lemgo, HRB 8618

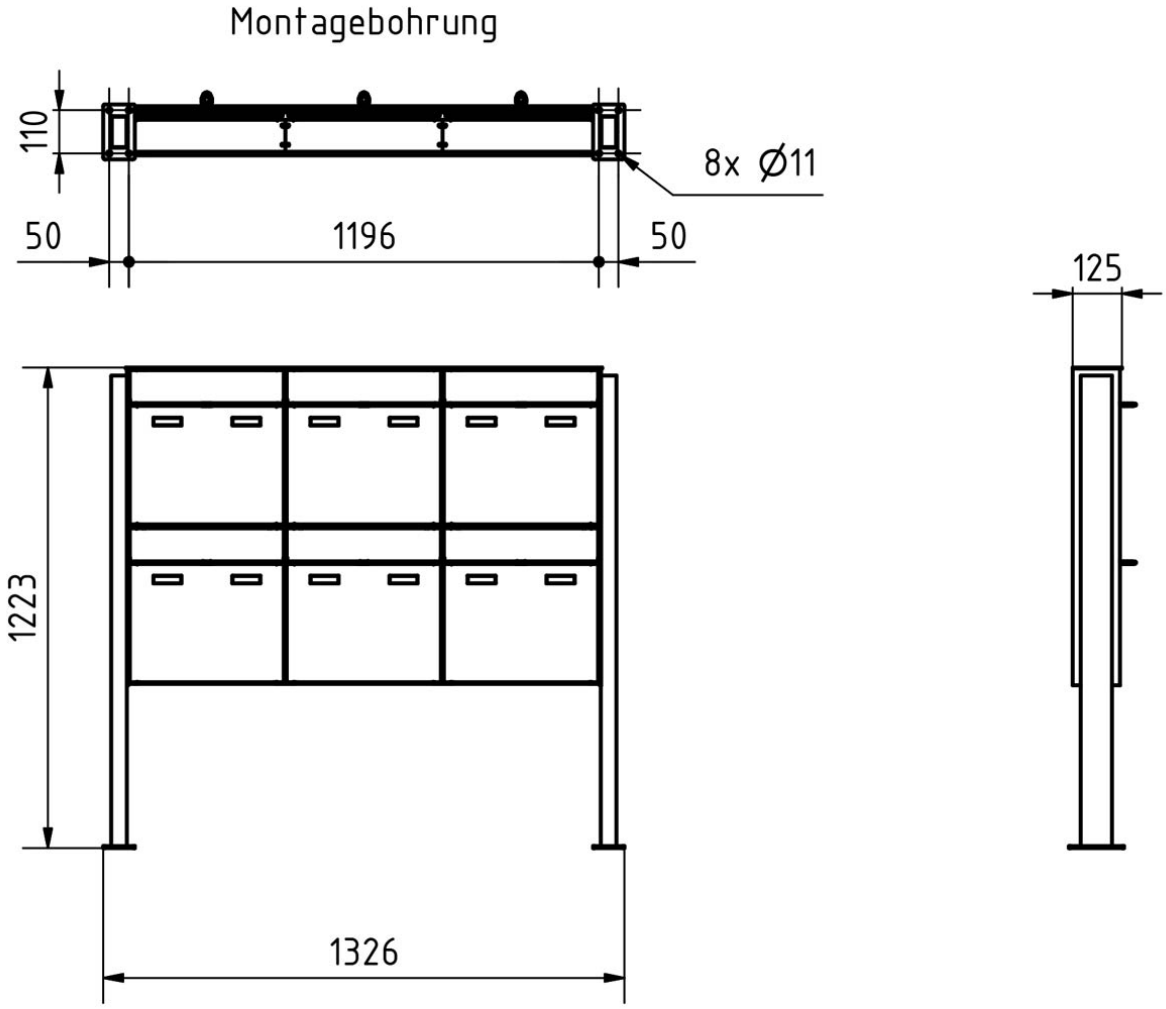

Briefkasten Manufaktur Lippe GmbH
Werler Straße 60
32105 Bad Salzuflen

www.briefkasten-manufaktur.de
info@briefkasten-manufaktur.de
Tel.: +49 5222 807110

Geschäftsführer Oliver Woineck
Ust.ID.Nr. DE303690847
Handelsregister Amtsgericht Lemgo, HRB 8618

More images

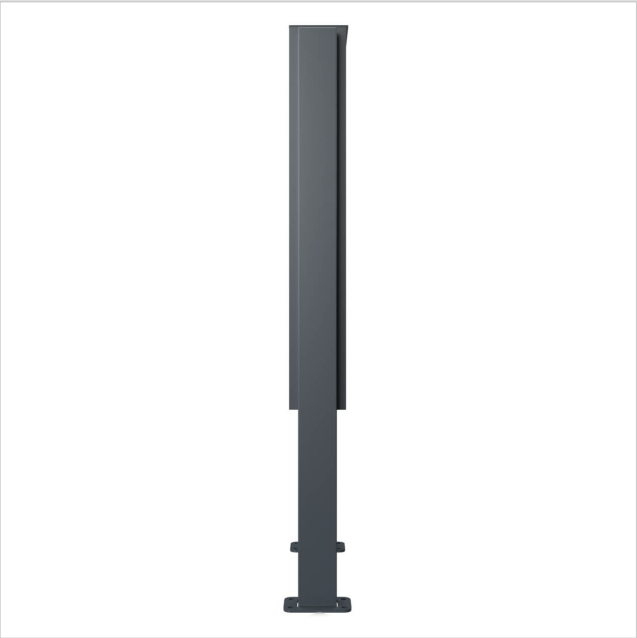







Briefkasten Manufaktur Lippe GmbH
Werler Straße 60
32105 Bad Salzuflen

www.briefkasten-manufaktur.de
info@briefkasten-manufaktur.de
Tel.: +49 5222 807110

Geschäftsführer Oliver Woineck
Ust.ID.Nr. DE303690847
Handelsregister Amtsgericht Lemgo, HRB 8618

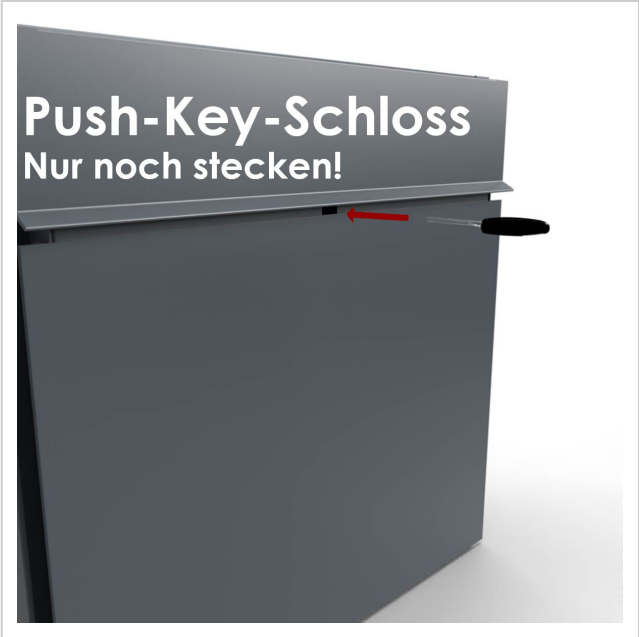





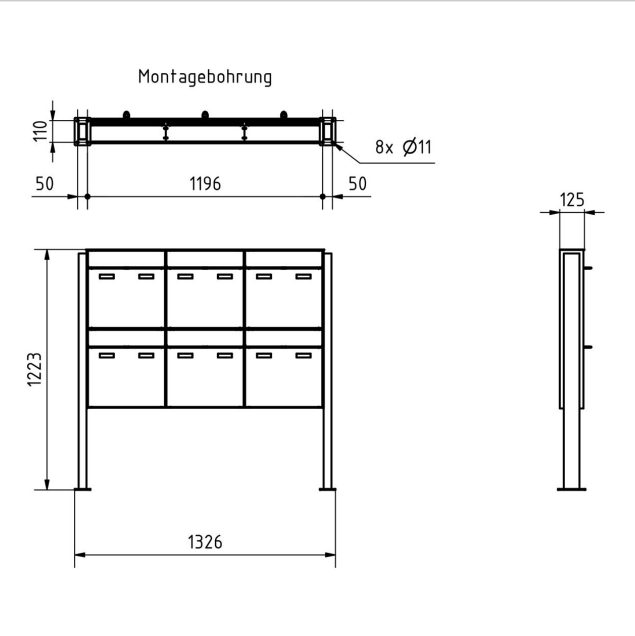

Briefkasten Manufaktur Lippe GmbH
Werler Straße 60
32105 Bad Salzuflen

www.briefkasten-manufaktur.de
info@briefkasten-manufaktur.de
Tel.: +49 5222 807110

Geschäftsführer Oliver Woineck
Ust.ID.Nr. DE303690847
Handelsregister Amtsgericht Lemgo, HRB 8618