Zestaw 2 skrzynek na listy BASIC – monta? podtynkowy – dowolny kolor RAL

Product number BML3D-UEP697WB1U



Product description

Przyjazne wzornictwo i wygodny odbiór poczty każdego dnia

Zestaw BASIC Horizontal marki Briefkasten Manufaktur wita Państwa i gości przejrzystym, uporządkowanym wzornictwem. Modułowa konstrukcja łączy wybrane funkcje w czytelne rozwiązanie, które można indywidualnie dostosować do codziennych potrzeb. Seria BASIC oferuje skrzynki na listy, moduły akcesoryjne i funkcyjne, które można łączyć na wiele sposobów, tworząc harmonijną strefę wejściową. Zestaw jest przeznaczony do montażu podtynkowego i oferuje 2 skrzynki na codzienną korespondencję.

Zestaw jest wykonywany w dowolnym kolorze RAL i ma wymiary całkowite: szer. 422 × wys. 271 × gł. 394 mm.

Kliknięcie „Konfiguruj teraz” otwiera dokładnie ten układ w konfiguratorze 3D. Można tam dalej dostosować zestaw, a następnie złożyć zamówienie.

Możliwość indywidualnej konfiguracji

Zaprojektuj zestaw skrzynek na listy pasujący do Twojego domu: kliknij „Konfiguruj teraz”, aby dostosować ten układ do swoich potrzeb.

- Wykończenie skrzynek: dostosuj kolor w konfiguratorze 3D, wybierając spośród kolorów oferowanych dla tego wariantu.
- Indywidualne napisy: umieść własne nazwiska, numery domu lub wybrane teksty na przeznaczonych do tego powierzchniach. Widoczne napisy są przykładami i można je zastąpić własnymi.
- Wygląd napisów: wybierz spośród dostępnych krojów pisma i dostosuj sposób prezentacji w konfiguratorze.
- Wyposażenie: dodaj lub zmień elementy pasujące do zestawu, korzystając z aktualnie dostępnego wyboru.

Po wprowadzeniu indywidualnych zmian wymiary i cena są ponownie obliczane w konfiguratorze 3D zgodnie z dokonanym wyborem.

Briefkasten Manufaktur Lippe GmbH
Werler Straße 60
32105 Bad Salzuflen

www.briefkasten-manufaktur.de
info@briefkasten-manufaktur.de
Tel.: +49 5222 807110

Geschäftsführer Oliver Woineck
Ust.ID.Nr. DE303690847
Handelsregister Amtsgericht Lemgo, HRB 8618

Ramka maskująca

Zestaw podtynkowy jest wyposażony w ramkę maskującą ze stali nierdzewnej V2A o grubości 1,5 mm. Ramka zakrywa przejście między otworem montażowym a powierzchnią ściany, zapewniając estetyczne wykończenie.

Materiał i wykonanie

Materiał bazowy: stal nierdzewna V2A 1.4301. Stal nierdzewna V2A zapewnia odporną na korozję i trwałą podstawę wyposażenia strefy wejściowej.

Powierzchnia malowana proszkowo jest wykonywana w dowolnym kolorze RAL. Wybrany kolor można wskazać w konfiguratorze 3D.

Skrzynka na listy i wygoda użytkowania

Skrzynka na listy 370 × 110 × 385 mm: w wyposażeniu krawędź odprowadzająca deszczówkę zapewniająca optymalną ochronę przed wodą, ciągła gumowa uszczelka umożliwiająca ciche wrzucanie korespondencji, solidna wymienna tabliczka na nazwisko oraz bardzo wytrzymały zamek. Wysokość otworu wrzutowego i zwężenie kanału wrzutowego zabezpieczają korespondencję przed nieuprawnionym wyjęciem.

Wyposażenie

Tabliczka na nazwisko z tworzywa sztucznego BASIC, typ 2: tabliczka z krystalicznie przezroczystego poliwęglanu. Wkładkę można wymieniać od przodu.

Cechy tego zestawu skrzynek na listy

- Seria produktów: BASIC Horizontal
- Montaż: podtynkowy
- Wykończenie: dowolny kolor RAL
- Wymiary całkowite: szer. 422 × wys. 271 × gł. 394 mm
- 2 skrzynki na listy
- Wykończenie skrzynek: dowolny kolor RAL
- Materiał bazowy: stal nierdzewna V2A 1.4301. Wykończenie: malowanie proszkowe lub stal nierdzewna szlifowana

Ważne informacje:

Ochrona przed wodą: osłonięte miejsce montażu, najlepiej pod zadaszeniem, pomaga chronić korespondencję. Przesyłki należy wsuwać do końca, a klapka wrzutowa powinna być zamknięta.

Montaż: sprawdź podłoże i warunki zabudowy na podstawie wymiarów całkowitych oraz instrukcji montażu.

Briefkasten Manufaktur Lippe GmbH
Werler Straße 60
32105 Bad Salzuflen

www.briefkasten-manufaktur.de
info@briefkasten-manufaktur.de
Tel.: +49 5222 807110

Geschäftsführer Oliver Woineck
Ust.ID.Nr. DE303690847
Handelsregister Amtsgericht Lemgo, HRB 8618

Product properties

Seria	PODSTAWOWY
Etykietowanie nazw	Identyfikator
Materiał bazowy	Stal nierdzewna V2A 1.4301
Liczba pudełek	z 2 skrzynkami na listy
Wycofanie przedmiotu	Przód
Powierzchnia/kolor	RAL do wyboru (zgodnie z tabel? kolorów)
Typ montażu	Monta? podtynkowy

Briefkasten Manufaktur Lippe GmbH
Werler Straße 60
32105 Bad Salzuflen

www.briefkasten-manufaktur.de
info@briefkasten-manufaktur.de
Tel.: +49 5222 807110

Geschäftsführer Oliver Woineck
Ust.ID.Nr. DE303690847
Handelsregister Amtsgericht Lemgo, HRB 8618

Dimensions

Wysokość pojedynczego pudełka w mm	110
Szerokość pojedynczego pudełka w mm	370
Wysokość całkowita w mm	271
Całkowita szerokość w mm	422
Głębokość w mm	394

Dimension drawing

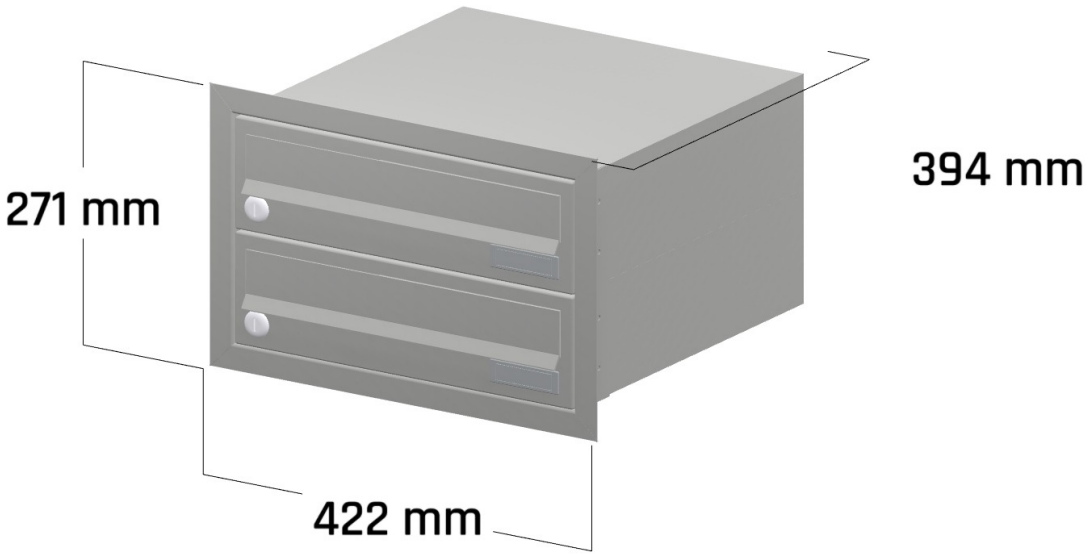

Briefkasten Manufaktur Lippe GmbH
Werler Straße 60
32105 Bad Salzuflen

www.briefkasten-manufaktur.de
info@briefkasten-manufaktur.de
Tel.: +49 5222 807110

Geschäftsführer Oliver Woineck
Ust.ID.Nr. DE303690847
Handelsregister Amtsgericht Lemgo, HRB 8618

More images

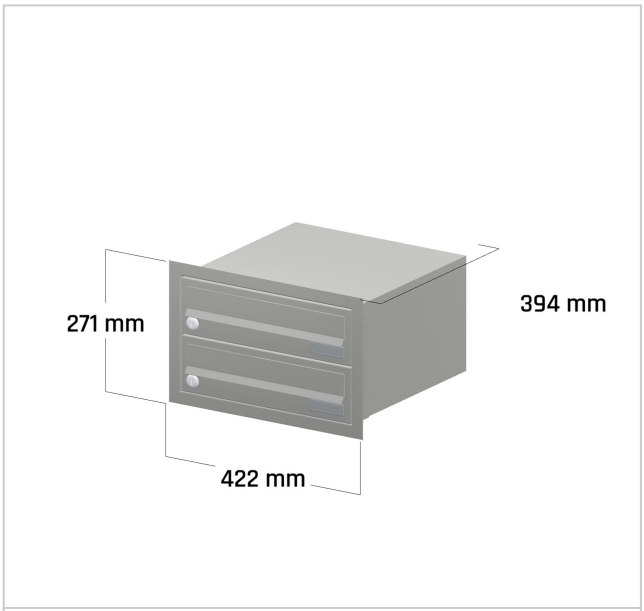

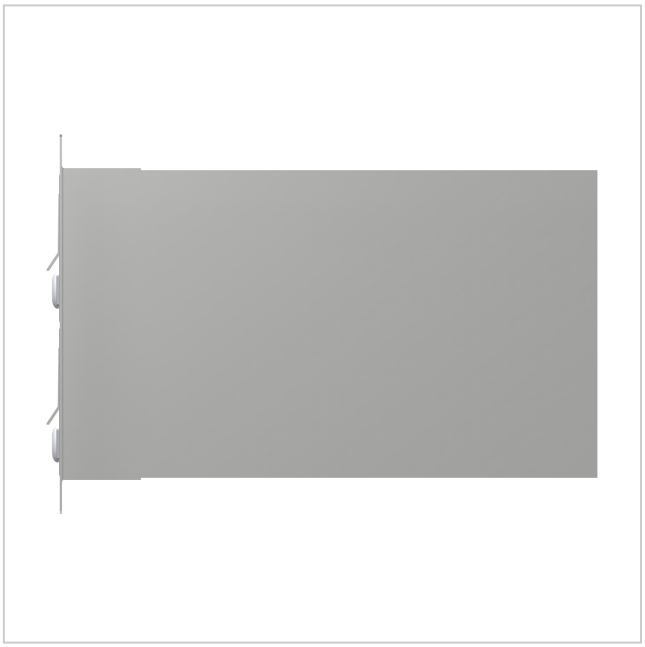



Briefkasten Manufaktur Lippe GmbH
Werler Straße 60
32105 Bad Salzuflen

www.briefkasten-manufaktur.de
info@briefkasten-manufaktur.de
Tel.: +49 5222 807110

Geschäftsführer Oliver Woineck
Ust.ID.Nr. DE303690847
Handelsregister Amtsgericht Lemgo, HRB 8618