5-komorowy stoj?cy zestaw skrzynek pocztowych Design BASIC 385 ST-R z panelem dzwonkowym - RAL 7016 antracytowy | RAL 7016 antracytowy, drobna struktura, matowy | Powy?ej | z 5 skrzynkami pocztowymi



Product number 385-7016-5-SP

Product description

Wolnostojący system skrzynek na listy 5-miejscowy BASIC 385 dla 5 lokali z panelem dzwonkowo-interkomowym – RAL 7016 antracytowy

Wolnostojący system skrzynek na listy BASIC 385 dla 5 lokali łączy solidną konstrukcję z przejrzystym, funkcjonalnym wzornictwem. Nadaje się do budynków wielorodzinnych, mniejszych zespołów mieszkaniowych oraz obiektów biurowych i medycznych i może być ustawiony niezależnie od elewacji budynku przy wejściu na posesję, na podjeździe lub wzdłuż drogi dostępowej.

Konfiguracja urządzenia jest dopasowana do liczby lokali i tworzy wraz z daszkiem przeciwdeszczowym oraz boczną obudową zamkniętą całość.

Skrzynki wykonane są ze stali ocynkowanej i pomalowane proszkowo na kolor RAL 7016 antracytowy z matową, drobną strukturą. Przylegająca boczna obudowa z daszkiem przeciwdeszczowym łączy poszczególne skrzynki w jedną zwartą jednostkę.

Każda komora posiada wrzut o wymiarach 35 × 265 mm przeznaczony dla przesyłek formatu DIN C4 w pozycji pionowej. Gumowa listwa tłumiąca redukuje hałas przy zamykaniu, a frontowe drzwiczki do odbioru korespondecji otwierają się od lewej do prawej. Do każdej skrzynki przewidziano po dwa klucze z numerem oraz wymienne pole na nazwisko pod klapką wrzutową.

Zintegrowany panel dzwonkowo-interkomowy łączy funkcję dzwonka i przygotowanie do podłączenia instalacji rozmównicze bezpośrednio w systemie skrzynek.

Zalety BASIC 385 w skrócie

Masywne stojaki ze stali nierdzewnej

Briefkasten Manufaktur Lippe GmbH
Werler Straße 60
32105 Bad Salzuflen

www.briefkasten-manufaktur.de
info@briefkasten-manufaktur.de
Tel.: +49 5222 807110

Geschäftsführer Oliver Woineck
Ust.ID.Nr. DE303690847
Handelsregister Amtsgericht Lemgo, HRB 8618

Stojaki z rur okrągłych o średnicy ok. 60 mm ze szlifowanej stali nierdzewnej V2A 1.4301 stanowią stabilną podstawę dla wolnostojącego systemu skrzynek. Solidna konstrukcja jest przeznaczona do długotrwałej eksploatacji przy wejściu na posesję.

Duży wrzut zgodny z DIN EN 13724

Otwór wrzutowy o wymiarach 35 × 265 mm jest przystosowany do przesyłek formatu DIN C4 w pozycji pionowej. Również większe koperty można wrzucać bez zaginania.

Cichy wrzut i wygodny odbiór

Gumowa listwa tłumiąca zmniejsza stukanie klap wrzutowych. Odbiór przesyłek odbywa się z przodu przez drzwiczki otwierane od lewej do prawej.

Wytrzymała powierzchnia w RAL 7016

Matowa powierzchnia o drobnej strukturze w kolorze antracytowym łączy nowoczesny wygląd z odporną powłoką na ocynkowanej stali.

Panel dzwonkowo-interkomowy bezpośrednio zintegrowany

Panel dzwonkowo-interkomowy jest bezpośrednio zintegrowany z systemem skrzynek.

Wyposażenie systemu skrzynek BASIC 385

System skrzynek

Konstrukcja Konfiguracja urządzenia zgodna z artykułem
Liczba skrzynek 5 osobnych skrytek pocztowych
Materiał skrzynek Stal ocynkowana
Powierzchnia RAL 7016 antracytowy, matowa drobna struktura
Daszek przeciwdeszczowy / boczna obudowa Stal ocynkowana, malowana proszkowo na RAL 7016 antracytowy, matowa drobna struktura
Wykonanie Wyprodukowano w Niemczech przez Briefkasten Manufaktur Lippe

Korespondencja i obsługa

Otwór wrzutowy 35 × 265 mm, odpowiedni dla DIN C4 pionowo
Klapy wrzutowe Z gumową listwą tłumiącą
Odbiór poczty Z przodu
Otwarcie drzwi Od lewej do prawej
Klucze 2 klucze z numerem do każdej skrzynki
Tabliczka z nazwiskiem Wymienna tabliczka pod klapką wrzutową
Norma Skrzynki zgodne z DIN EN 13724

Stojaki i wyposażenie

Stojaki Rura okrągła ok. 60 mm ze stali nierdzewnej V2A 1.4301, szlifowana
Rodzaje montażu Do wyboru montaż na śruby lub zatopienie w betonie
Mocowanie Kotwy rozporowe przy montażu na śruby nie są dołączone; dobierz odpowiednie do fundamentu
Panel dzwonkowo-interkomowy Zintegrowane pole funkcjonalne

Briefkasten Manufaktur Lippe GmbH
Werler Straße 60
32105 Bad Salzuflen

www.briefkasten-manufaktur.de
info@briefkasten-manufaktur.de
Tel.: +49 5222 807110

Geschäftsführer Oliver Woineck
Ust.ID.Nr. DE303690847
Handelsregister Amtsgericht Lemgo, HRB 8618

Przygotowanie do rozmowy Otwory rozmównicze z uniwersalnym adapterem dla standardowych głośników do zabudowy
Przycisk dzwonka Okrągły przycisk dzwonka ze stali nierdzewnej dopasowany do wykonania artykułu

Rozmiar skrzynki i pojemno??

BASIC 385 dostępna jest, w zależności od konfiguracji produktu, w różnych rozmiarach skrytek. Standardowe wykonanie 300 × 110 × 385 mm zapewnia ok. 12 litrów pojemności; w zależności od wariantu dostępna jest także wersja 300 × 220 × 385 mm o objętości ok. 25 litrów.

Monta? przez zatopienie w betonie

Dla wolnostojącego systemu zalecamy odpowiednio wymiarowane fundamenty betonowe. Przy zatapianiu elementy stalowe ze stali nierdzewnej muszą być ustawione pionowo i trwale zakotwione w fundamencie. Wymiar fundamentu i głębokość osadzenia należy dostosować do warunków gruntowych, masy urządzenia oraz lokalnych uwarunkowań.

Monta? na ?ruby na fundamencie

Do montażu na śruby wymagany jest równy i nośny fundament betonowy. Odpowiednie kotwy rozporowe lub elementy mocujące należy dobrać do podłoża i obciążenia urządzenia. W wykonaniach BASIC-385-ST-R kotwy rozporowe nie wchodzą w skład podstawowego zakresu dostawy.

Informacja o ochronie przed warunkami atmosferycznymi

Przesyłki są najlepiej chronione przed wilgocią i zabrudzeniem tylko przy całkowitym włożeniu i zamkniętej klapce wrzutowej. Wystające przesyłki mogą uniemożliwiać pełne zamknięcie klapki. Przy ekstremalnych warunkach pogodowych, mimo wykonania zgodnego z normą, wilgoć może dostać się do wnętrza skrzynki.

Informacja dotycz?ca techniki dzwonkowej i rozmówniczej

Panel dzwonkowo-interkomowy jest przygotowany z otworami rozmówniczymi i uniwersalnym adapterem dla powszechnie stosowanych głośników do zabudowy. Wymienna centrala rozmówcza oraz głośniki do zabudowy nie wchodzą w podstawowe wyposażenie. Planowanie, podłączenie i uruchomienie komponentów elektrycznych powinno być wykonane przez osobę z kwalifikacjami elektrycznymi.

Briefkasten Manufaktur Lippe GmbH
Werler Straße 60
32105 Bad Salzuflen

www.briefkasten-manufaktur.de
info@briefkasten-manufaktur.de
Tel.: +49 5222 807110

Geschäftsführer Oliver Woineck
Ust.ID.Nr. DE303690847
Handelsregister Amtsgericht Lemgo, HRB 8618

Product properties

Materiał bazowy	Stal ocynkowana, Stal nierdzewna V2A 1.4301
Seria	PODSTAWOWY
Liczba przycisków dzwonka	5 przycisków
Funkcje	W??cznik ?wiat?a, Stacja interkomowa
Skrzynka funkcyjna przygotowana dla producenta	GIRA, Busch Jaeger, Siedle, STR Electronics, ELCOM, TCS, Ritto, ALGO, Telegärtner, Auerswald, Legrand Bticino, Comelite
Pojedyncze pudełko według objętości	Normalny > 10 litrów
Etykietowanie nazw	Identyfikator
Typ montażu	Wolnostoj?cy
Powierzchnia/kolor	RAL 7016 szary antracyt
Wycofanie przedmiotu	Przód
Liczba pudełek	z 5 skrzynkami na listy

Briefkasten Manufaktur Lippe GmbH
Werler Straße 60
32105 Bad Salzuflen

www.briefkasten-manufaktur.de
info@briefkasten-manufaktur.de
Tel.: +49 5222 807110

Geschäftsführer Oliver Woineck
Ust.ID.Nr. DE303690847
Handelsregister Amtsgericht Lemgo, HRB 8618

Dimensions

Wysokość pojedynczego pudełka w mm	110,0
Szerokość pojedynczego pudełka w mm	300,0
Pojemność w litrach	12
Wysokość szczeliny na litery w mm	35,0
Szerokość szczeliny na litery w mm	265,0
Wysokość skrzynki na listy w mm	770,0
Szerokość skrzynki na listy w mm	300,0
Wysokość całkowita w mm	1200,0 | 1500,0 | 1700,0
Całkowita szerokość w mm	465,0
Głębokość w mm	435,0
Waga w kg	37
Warunki dostawy	Dostawa odbywa si? w blokach, elementy stoj?ce / skrzynka na listy dostarczane oddzielnie

Briefkasten Manufaktur Lippe GmbH
Werler Straße 60
32105 Bad Salzuflen

www.briefkasten-manufaktur.de
info@briefkasten-manufaktur.de
Tel.: +49 5222 807110

Geschäftsführer Oliver Woineck
Ust.ID.Nr. DE303690847
Handelsregister Amtsgericht Lemgo, HRB 8618

Dimension drawing

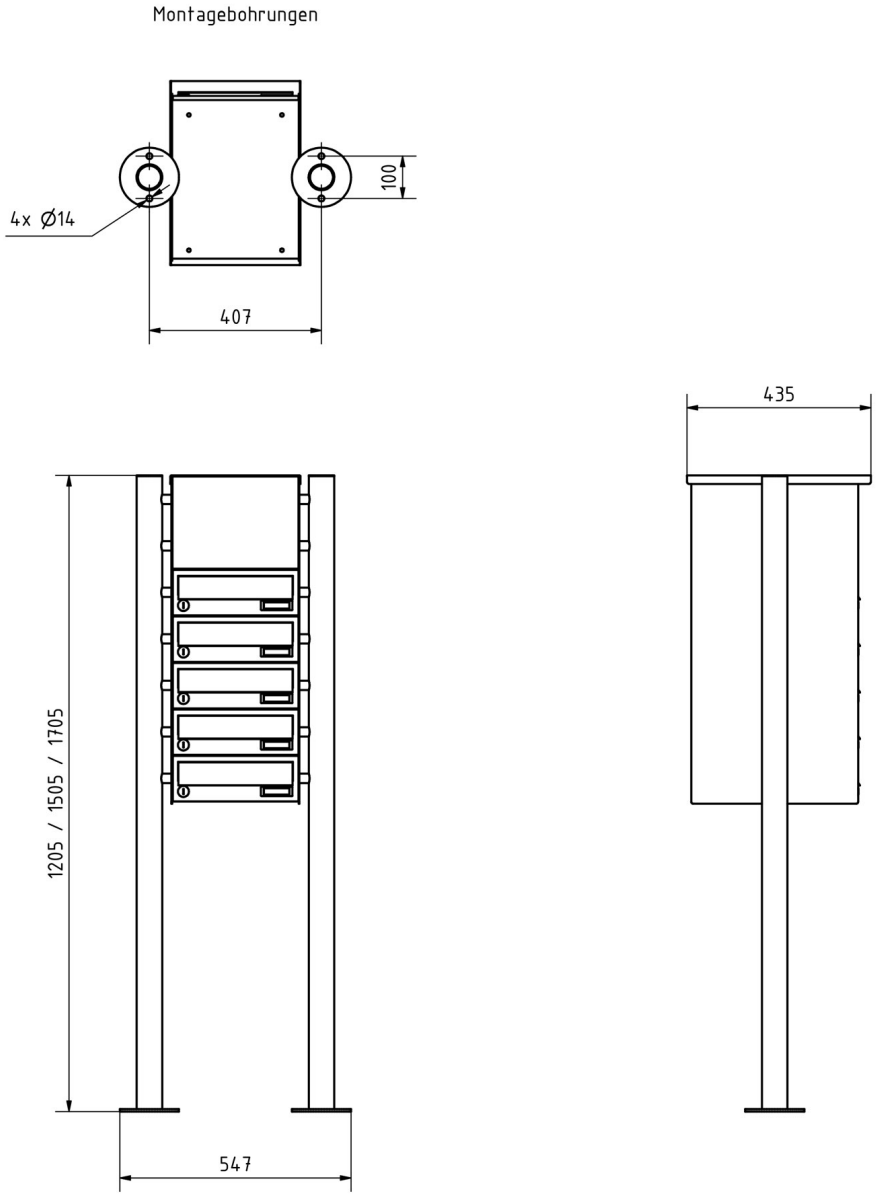

Briefkasten Manufaktur Lippe GmbH
Werler Straße 60
32105 Bad Salzuflen

www.briefkasten-manufaktur.de
info@briefkasten-manufaktur.de
Tel.: +49 5222 807110

Geschäftsführer Oliver Woineck
Ust.ID.Nr. DE303690847
Handelsregister Amtsgericht Lemgo, HRB 8618

More images









Briefkasten Manufaktur Lippe GmbH
Werler Straße 60
32105 Bad Salzuflen

www.briefkasten-manufaktur.de
info@briefkasten-manufaktur.de
Tel.: +49 5222 807110

Geschäftsführer Oliver Woineck
Ust.ID.Nr. DE303690847
Handelsregister Amtsgericht Lemgo, HRB 8618







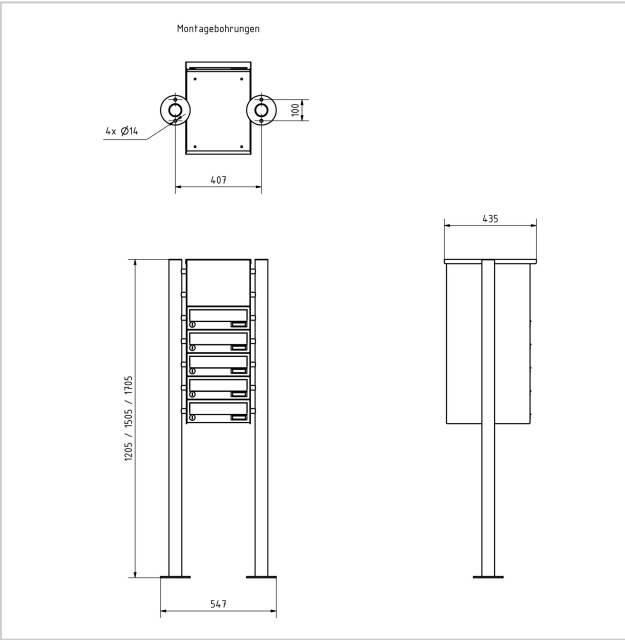

Briefkasten Manufaktur Lippe GmbH
Werler Straße 60
32105 Bad Salzuflen

www.briefkasten-manufaktur.de
info@briefkasten-manufaktur.de
Tel.: +49 5222 807110

Geschäftsführer Oliver Woineck
Ust.ID.Nr. DE303690847
Handelsregister Amtsgericht Lemgo, HRB 8618