3-komorowa natynkowa skrzynka na listy ze stali nierdzewnej BASIC Plus 382X AP z boczn? puszk? na dzwonek | Linki | G??boko?? 150 mm | z 3 skrzynkami pocztowymi (3x1) | Stal nierdzewna, szczotkowana



Product number 382XA-3W-SP-L-150

Product description

3-komorowa natynkowa skrzynka pocztowa ze stali nierdzewnej BASIC Plus 382X AP z boczną skrzynką dzwonkową

Niemiecka produkcja jakościowa „Made in Germany” od Briefkasten Manufaktur. Cała 3-komorowa natynkowa skrzynka wykonana jest z odpornej na warunki atmosferyczne stali nierdzewnej V2A, szczotkowanej. Krawędź odpływu deszczówki dla optymalnej ochrony przed wodą, podwójnie zagięta klapa wrzutowa z gumowym odbojem, solidna wymienna tabliczka z nazwiskiem, praktyczny uchwyt na przesyłki oraz bardzo wytrzymały zamek wyróżniają tę stalową skrzynkę pocztową.

Skrzynki pocztowe z kolekcji BASIC Plus charakteryzują się konsekwentnym zastosowaniem stali nierdzewnej V2A. Efektem jest bardzo wysoka trwałość i zrównoważony charakter. Konstrukcja została opracowana przez naszych własnych inżynierów z myślą o dużej elastyczności i modularności, łatwym montażu części zamiennych oraz nieskomplikowanym samodzielnym montażu. Dla wszystkich urządzeń BASIC Plus części zamienne są dostępne bezpośrednio.

Dzięki sposobowi konstrukcji samodzielny montaż jest nieskomplikowany. Zestaw jest przygotowany do łatwego montażu jako całość — nie jest wymagany czasochłonny montaż pojedynczych skrzynek na ścianie. 3-komorowa natynkowa skrzynka pocztowa z wysokiej jakości, odpornej na warunki atmosferyczne stali nierdzewnej V2A 1.4301, szczotkowana.

Zalety w skrócie

Przylegająca obudowa ze stali nierdzewnej z daszkiem przeciwdeszczowym

Boczna obudowa i daszek przeciwdeszczowy należą do tego wykonania i są wykonane ze stali nierdzewnej V2A, szczotkowanej. Przylegająca konstrukcja tworzy z zestawem skrzynek zamkniętą, konstrukcyjnie dopasowaną całość.

Briefkasten Manufaktur Lippe GmbH
Werler Straße 60
32105 Bad Salzuflen

www.briefkasten-manufaktur.de
info@briefkasten-manufaktur.de
Tel.: +49 5222 807110

Geschäftsführer Oliver Woineck
Ust.ID.Nr. DE303690847
Handelsregister Amtsgericht Lemgo, HRB 8618

Duża szczelina wrzutowa

Otwór wrzutowy ma wymiary 35 × 325 mm i jest przystosowany do kopert DIN C4 w orientacji poziomej. Wykonanie skrzynki odpowiada normie DIN EN 13724.

Cichy wrzut i wygodne wyjmowanie

Zintegrowane tłumienie klapy z gumowym odbojem redukuje odgłosy uderzeń podczas wrzucania. Uchwyt na przesyłki zatrzymuje przesyłki podczas wyjmowania.

Zintegrowana część dzwonkowa i rozmówna

Skrzynka dzwonkowa ze stali nierdzewnej V2A 1.4301, szczotkowana. Jako przycisk dzwonka stosowany jest przycisk dzwonkowy ze stali nierdzewnej typ 4. Przygotowane opcjonalnie z siatką rozmówną do montażu standardowych systemów domofonowych lub głośników do zabudowy. (System domofonowy/głośnik do zabudowy nie są częścią dostawy). Opcjonalnie dostępna jest także wersja z kompletnym zestawem wideo Comelit Ultra.

Produkcja wysokiej jakości i przemyślana konstrukcja

Zestaw jest produkowany przez Briefkasten Manufaktur w Niemczech. Konstrukcja zaprojektowana jest z myślą o nieskomplikowanym samodzielnym montażu.

Wyposażenie i dane produktu

Skrzynka pocztowa

Liczba skrzynek 3 oddzielne skrytki pocztowe
Ułożenie 3 × 1
Głębokość 150 mm
Materiał skrzynki Stal nierdzewna V2A 1.4301
Powierzchnia skrzynki Szczotkowana
Część dzwonkowa/rozmówna Skrzynka dzwonkowa ze stali nierdzewnej V2A 1.4301, szczotkowana

Poczta i obsługa

Szczelina wrzutowa 35 × 325 mm, odpowiednia dla DIN C4 poziomo
Norma DIN EN 13724
Klapa wrzutowa Wyciszona dzięki gumowemu odbojowi
Klucze 2 klucze z numerem klucza na każdą skrzynkę
Tabliczka na nazwisko Wymienna tabliczka pod klapą wrzutową
Uchwyt na przesyłki Zintegrowany w każdej skrzynce

Montaż i wyposażenie

Sposób montażu Natynkowy
Krawędź odpływu deszczówki Zintegrowana w konstrukcji
Daszek przeciwdeszczowy Ze stali nierdzewnej V2A, szczotkowany
Boczna obudowa Ze stali nierdzewnej V2A, szczotkowana
Materiał montażowy Do montażu na ścianie, w tym listwa montażowa i elementy mocujące (śruby + kołki)
Wykonanie Wyprodukowano w Niemczech przez Briefkasten Manufaktur Lippe

Briefkasten Manufaktur Lippe GmbH
Werler Straße 60
32105 Bad Salzuflen

www.briefkasten-manufaktur.de
info@briefkasten-manufaktur.de
Tel.: +49 5222 807110

Geschäftsführer Oliver Woineck
Ust.ID.Nr. DE303690847
Handelsregister Amtsgericht Lemgo, HRB 8618

Informacja o ochronie przed warunkami atmosferycznymi

Przesyłki są przy pełnym wrzucie i zamkniętej klapie wrzutowej jak najlepiej chronione przed wilgocią i zabrudzeniem. Wystające przesyłki mogą uniemożliwić całkowite zamknięcie klapy.

Informacja dotycz?ca monta?u na ?cianie

Przed montażem należy sprawdzić nośność i stan ściany. Mocowanie musi być dopasowane do ciężaru zestawu i istniejącej konstrukcji ściany.

Product properties

Seria	PODSTAWOWY
Liczba przycisków dzwonka	1 przycisk, 2 przyciski, 3 przyciski
Funkcje	W??cznik ?wiat?a, Stacja interkomowa
Skrzynka funkcyjna przygotowana dla producenta	GIRA, Busch Jaeger, Siedle, STR Electronics, ELCOM, TCS, Ritto, ALGO, Telegärtner, Auerswald, Legrand Bticino, Comelite
Etykietowanie nazw	Identyfikator
Materiał bazowy	Stal nierdzewna V2A 1.4301
Wycofanie przedmiotu	Przód
Powierzchnia/kolor	Uziemienie
Pojedyncze pudełko według objętości	Du?y > 16 litrów
Typ montażu	Monta? powierzchniowy
Liczba pudełek	z 3 skrzynkami na listy

Dimensions

Wysokość pojedynczego pudełka w mm	330,0
Szerokość pojedynczego pudełka w mm	355,0
Pojemność w litrach	12,0 | 17,0
Wysokość szczeliny na litery w mm	35,0
Szerokość szczeliny na litery w mm	325,0
Wysokość skrzynki na listy w mm	330,0
Szerokość skrzynki na listy w mm	1235,0
Całkowita szerokość w mm	1235,0
Głębokość w mm	100,0 | 150,0
Waga w kg	12

Briefkasten Manufaktur Lippe GmbH
Werler Straße 60
32105 Bad Salzuflen

www.briefkasten-manufaktur.de
info@briefkasten-manufaktur.de
Tel.: +49 5222 807110

Geschäftsführer Oliver Woineck
Ust.ID.Nr. DE303690847
Handelsregister Amtsgericht Lemgo, HRB 8618

More images







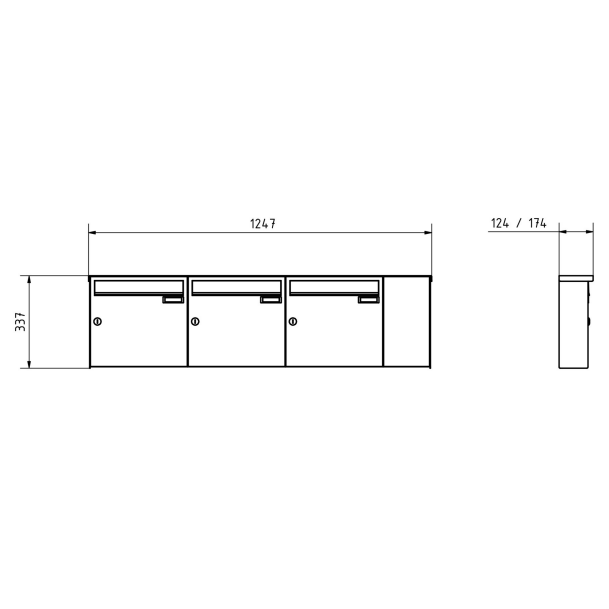

Briefkasten Manufaktur Lippe GmbH
Werler Straße 60
32105 Bad Salzuflen

www.briefkasten-manufaktur.de
info@briefkasten-manufaktur.de
Tel.: +49 5222 807110

Geschäftsführer Oliver Woineck
Ust.ID.Nr. DE303690847
Handelsregister Amtsgericht Lemgo, HRB 8618









Briefkasten Manufaktur Lippe GmbH
Werler Straße 60
32105 Bad Salzuflen

www.briefkasten-manufaktur.de
info@briefkasten-manufaktur.de
Tel.: +49 5222 807110

Geschäftsführer Oliver Woineck
Ust.ID.Nr. DE303690847
Handelsregister Amtsgericht Lemgo, HRB 8618



Briefkasten Manufaktur Lippe GmbH
Werler Straße 60
32105 Bad Salzuflen

www.briefkasten-manufaktur.de
info@briefkasten-manufaktur.de
Tel.: +49 5222 807110

Geschäftsführer Oliver Woineck
Ust.ID.Nr. DE303690847
Handelsregister Amtsgericht Lemgo, HRB 8618