6-komorowy system skrzynek pocztowych ze stali nierdzewnej Design BASIC Plus 385XW do bocznego monta?u na ?cianie - kolor RAL do wyboru | Linki | z 6 skrzynkami pocztowymi (1x6)



Product number 385XW-6S

Product description

Boczna instalacja skrzynek pocztowych BASIC Plus 385XW dla 6 lokali – pozycja skrzynek: lewa

BASIC Plus 385XW to wysokiej jakości instalacja skrzynek pocztowych ze stali nierdzewnej do montażu bocznego na ścianie, przeznaczona dla 6 lokali. Została opracowana z myślą o budynkach wielorodzinnych, biurowcach oraz mniejszych zespołach mieszkalnych i umożliwia oszczędne wykorzystanie miejsca przez montaż z boku przy wejściu lub na odpowiedniej powierzchni ściany.

Sześć oddzielnych skrytek pocztowych ułożono oszczędnie jedna nad drugą, tworząc solidną, prostą jednostkę bezpośrednio przy wejściu do budynku.

Skrzynki wykonano ze stali nierdzewnej V2A 1.4301 i pomalowano proszkowo w wybranym kolorze RAL lub DB. Również daszek przeciwdeszczowy i obudowa boczna wykonane są ze stali nierdzewnej. Mocowanie boczne realizowane jest za pomocą słupów ze stali nierdzewnej o średnicy 60,3 mm ze szlifem o granulacji 240.

W tej wersji artykułu pozycja skrzynek znajduje się po lewej stronie. Boczny układ tworzy wyraźną krawędź montażową i pozwala ustawić instalację skrzynek odpowiednio do istniejącej sytuacji przy wejściu.

Najważniejsze zalety BASIC Plus 385XW

Masywne słupy montażowe ze stali nierdzewnej

Boczne mocowanie do ściany realizowane jest za pomocą słupów o średnicy Ø 60,3 mm ze stali nierdzewnej V2A 1.4301 ze szlifem o granulacji 240. Zapewniają one stabilne i trwałe połączenie między instalacją skrzynek a ścianą budynku.

Briefkasten Manufaktur Lippe GmbH
Werler Straße 60
32105 Bad Salzuflen

www.briefkasten-manufaktur.de
info@briefkasten-manufaktur.de
Tel.: +49 5222 807110

Geschäftsführer Oliver Woineck
Ust.ID.Nr. DE303690847
Handelsregister Amtsgericht Lemgo, HRB 8618

Montaż boczny na ścianie

385XW montowana jest bocznie na odpowiedniej ścianie budynku. W tej wersji pozycja skrzynek jest lewa; dzięki temu instalację można precyzyjnie dopasować do istniejącej sytuacji przy wejściu.

BASIC Plus ze stali nierdzewnej V2A

Skrzynki, obudowa i elementy mocujące wykonane są konsekwentnie ze stali nierdzewnej V2A 1.4301. Skrzynki z powłoką proszkową łączą wysokiej jakości powierzchnię z trwałą konstrukcją.

Wrzut DIN C4 z gumową listwą

Każda skrytka posiada otwór wrzutowy o wymiarach 35 × 265 mm, odpowiedni dla kopert DIN C4 w orientacji pionowej. Tłumiąca hałas gumowa listwa zmniejsza uderzenia klapki wrzutowej.

Solidne rozwiązanie dla 6 lokali

Sześć skrzynek, wąska konstrukcja i konsekwentne użycie stali nierdzewnej tworzą trwałe rozwiązanie wielolokalowe. Modułowa konstrukcja BASIC Plus ułatwia także konserwację i montaż części zamiennych.

Wyposażenie BASIC Plus 385XW dla 6 lokali

Instalacja skrzynek pocztowych

Liczba skrytek 6 skrzynek pocztowych
Ułożenie 1 kolumna × 6 rzędów
Materiał Stal nierdzewna V2A 1.4301
Powierzchnia Powłoka proszkowa w kolorze RAL/DB według wyboru
Daszek / obudowa boczna Stal nierdzewna V2A 1.4301, malowane proszkowo w tym samym kolorze
Wykonanie Wyprodukowano w Niemczech przez Briefkasten Manufaktur Lippe

Poczta i obsługa

Otwór wrzutowy 35 × 265 mm na skrzynkę, odpowiednie dla DIN C4 pionowo
Pojemność pocztowa Ok. 12 litrów na skrzynkę
Klapki wrzutowe Z tłumiącą hałas gumową listwą
Odbiór poczty Od frontu
Otwieranie drzwi Od lewej do prawej
Klucze 12 kluczy łącznie, 2 na każdą skrzynkę
Tabliczki z nazwiskami 6 wymiennych tabliczek z nazwiskami pod klapkami wrzutowymi

Montaż boczny

Pozycja skrzynek Lewa
Słupy montażowe Ø 60,3 mm stal nierdzewna V2A 1.4301
Powierzchnia słupów Szlif o granulacji 240
Sposób montażu Montaż śrubowy na odpowiedniej ścianie budynku
Elementy mocujące Kotwy rozporowe lub śruby kotwiące należy dobrać na miejscu odpowiednio do konstrukcji ściany
Norma Skrzynki pocztowe zgodne z DIN EN 13724

Briefkasten Manufaktur Lippe GmbH
Werler Straße 60
32105 Bad Salzuflen

www.briefkasten-manufaktur.de
info@briefkasten-manufaktur.de
Tel.: +49 5222 807110

Geschäftsführer Oliver Woineck
Ust.ID.Nr. DE303690847
Handelsregister Amtsgericht Lemgo, HRB 8618

Informacja o monta?u bocznym na ?cianie

Ściana musi być czysta, równa i wystarczająco nośna, by udźwignąć wagę całej instalacji skrzynek pocztowych. Kotwy rozporowe lub śruby kotwiące nie są częścią dostawy i należy je dobrać odpowiednio do konstrukcji ściany, ciężaru instalacji oraz lokalnej sytuacji montażowej.

Informacja o ochronie przed warunkami atmosferycznymi

Przesyłki pocztowe muszą być wrzucane całkowicie, aby klapki wrzutowe mogły się zamknąć. Front wrzutowy nie powinien być wystawiony bezpośrednio na główną stronę, z której wieje wiatr i pada deszcz. Przy ekstremalnych warunkach pogodowych mimo wykonania zgodnego z normami może dojść do przedostania się wilgoci.

Konserwacja i konstrukcja BASIC-Plus

Stal nierdzewna V2A jest łatwa w pielęgnacji i trwała. Modułowa konstrukcja BASIC-Plus została zaprojektowana z myślą o prostym montażu i dobrej dostępności części zamiennych.

Product properties

Powierzchnia/kolor	RAL 9005 g??boka czer?, RAL 3004 fioletowo-czerwony, DB 703 mikowa ruda ?elaza, RAL 7016 szary antracyt, RAL do wyboru (zgodnie z tabel? kolorów), RAL 9007 szare aluminium, RAL 9016 bia?y drogowy
Seria	PODSTAWOWY
Liczba pudełek	z 6 skrzynkami na listy
Pojedyncze pudełko według objętości	Normalny > 10 litrów
Etykietowanie nazw	Identyfikator
Materiał bazowy	Stal nierdzewna V2A 1.4301
Numer domu	Numer domu jako grawer laserowy
Wycofanie przedmiotu	Przód
Typ montażu	Monta? powierzchniowy

Briefkasten Manufaktur Lippe GmbH
Werler Straße 60
32105 Bad Salzuflen

www.briefkasten-manufaktur.de
info@briefkasten-manufaktur.de
Tel.: +49 5222 807110

Geschäftsführer Oliver Woineck
Ust.ID.Nr. DE303690847
Handelsregister Amtsgericht Lemgo, HRB 8618

Dimensions

Wysokość w mm	820
Wysokość pojedynczego pudełka w mm	110,0
Szerokość pojedynczego pudełka w mm	300,0
Pojemność w litrach	12
Wysokość szczeliny na litery w mm	35,0
Szerokość szczeliny na litery w mm	265,0
Wysokość skrzynki na listy w mm	660,0
Szerokość skrzynki na listy w mm	300,0
Całkowita szerokość w mm	400,0
Głębokość w mm	435,0
Waga w kg	37
Warunki dostawy	Dostawa realizowana w blokach, elementy stoj?ce / skrzynka pocztowa dostarczane w cz??ciach.

Dimension drawing

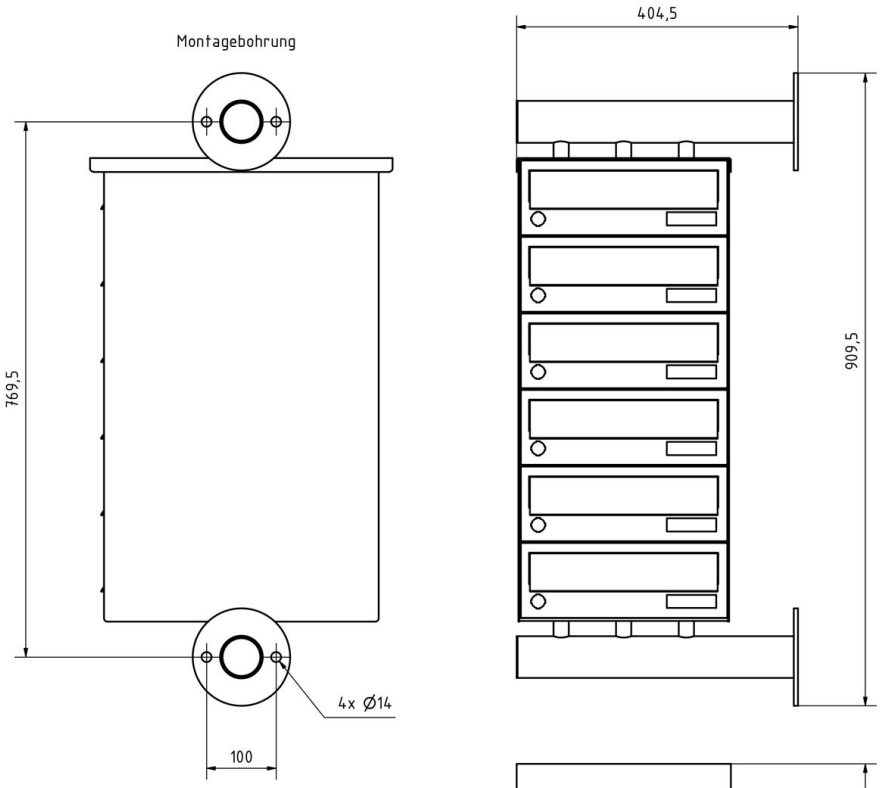
Montagebohrung
769,5
4x Ø14
100
404,5
909,5
435

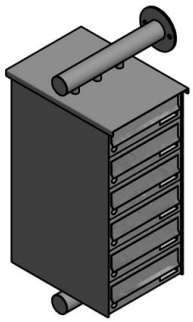

More images









Briefkasten Manufaktur Lippe GmbH
Werler Straße 60
32105 Bad Salzuflen

www.briefkasten-manufaktur.de
info@briefkasten-manufaktur.de
Tel.: +49 5222 807110

Geschäftsführer Oliver Woineck
Ust.ID.Nr. DE303690847
Handelsregister Amtsgericht Lemgo, HRB 8618

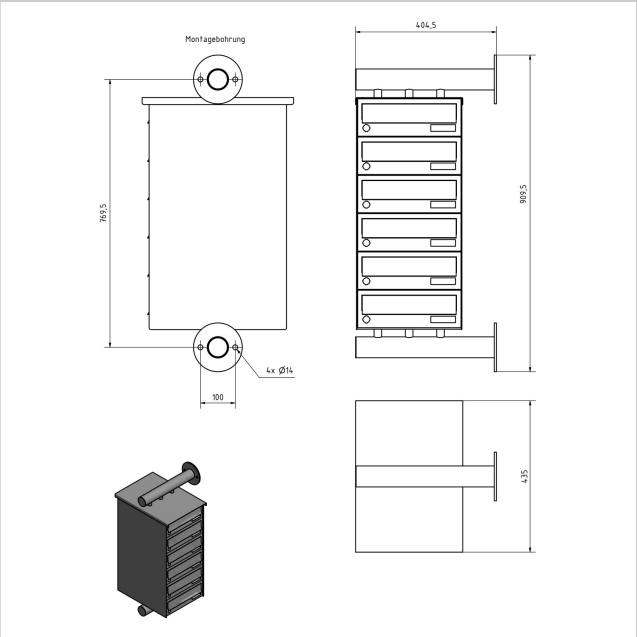







Briefkasten Manufaktur Lippe GmbH
Werler Straße 60
32105 Bad Salzuflen

www.briefkasten-manufaktur.de
info@briefkasten-manufaktur.de
Tel.: +49 5222 807110

Geschäftsführer Oliver Woineck
Ust.ID.Nr. DE303690847
Handelsregister Amtsgericht Lemgo, HRB 8618





Briefkasten Manufaktur Lippe GmbH
Werler Straße 60
32105 Bad Salzuflen

www.briefkasten-manufaktur.de
info@briefkasten-manufaktur.de
Tel.: +49 5222 807110

Geschäftsführer Oliver Woineck
Ust.ID.Nr. DE303690847
Handelsregister Amtsgericht Lemgo, HRB 8618