6-s?upkowa skrzynka na listy BASIC Plus 380XZ ST-T z dzwonkiem - RAL do wyboru | z 6 skrzynkami pocztowymi (2x3)



Product number 380XZ-P-6-SP

Product description

6-słupkowa ogrodzeniowa skrzynka na listy BASIC Plus 380XZ ST-T z dzwonkiem - RAL do wyboru

Wysokiej jakości ogrodzeniowa skrzynka pocztowa na 6 skrzynek wyprodukowana w Niemczech przez Briefkasten Manufaktur.

Skrzynki na listy wykonane są ze stali nierdzewnej V2A, malowane proszkowo w kolorze RAL, elementy stojaka wykonane są z aluminium, malowane proszkowo w kolorze RAL. Bardzo wysoka jakość wykonania i przemyślana koncepcja sprawiają, że ten system skrzynek na listy jest naszym bestsellerem. Krawędź odprowadzająca deszcz dla optymalnej ochrony przed wodą, ciągła gumowa krawędź zapewniająca ciche wkładanie, solidna wymienna tabliczka znamionowa, praktyczny uchwyt na pocztę i bardzo wytrzymały zamek charakteryzują tę wolnostojącą skrzynkę na listy. Ta skrzynka na listy jest łatwa w czyszczeniu i wytrzymała.

Systemy skrzynek na listy z kolekcji BASIC Plus charakteryzują się konsekwentnym stosowaniem stali nierdzewnej V2A i aluminium. Rezultatem jest bardzo długa żywotność i trwałość. Konstrukcja została opracowana przez naszych inżynierów z myślą o wysokiej elastyczności i modułowości, prostym montażu części zamiennych i nieskomplikowanym samodzielnym montażu. Części zamienne są bezpośrednio dostępne dla wszystkich systemów BASIC Plus.

Briefkasten Manufaktur Lippe GmbH
Werler Straße 60
32105 Bad Salzuflen

www.briefkasten-manufaktur.de
info@briefkasten-manufaktur.de
Tel.: +49 5222 807110

Geschäftsführer Oliver Woineck
Ust.ID.Nr. DE303690847
Handelsregister Amtsgericht Lemgo, HRB 8618

- **6-słupkowa skrzynka na listy jako ogrodzeniowa skrzynka na listy ze skrzynkami na listy wykonanymi ze stali nierdzewnej V2A, malowanej proszkowo w kolorze RAL**
- System jest produkowany przez Briefkasten Manufaktur. Niemiecka jakość produkcji "Made in Germany".
- Skrzynkę wkłada się od przodu i wyjmuje od tyłu.
- Skrzynka na listy jest zgodna z normą DIN/EN 13724. Rozmiar wkładki (3,5 cm x 32,5 cm) dla C4 landscape, duże litery również mieszczą się tutaj bez zagnieceń.
- Klapka wrzutowa z dźwiękochłonną gumową uszczelką zapewnia bardzo ciche wkładanie poczty.
- Drzwiczki można otwierać od lewej do prawej.
- W zestawie 2 klucze z numerem klucza, wymienna tabliczka znamionowa pod klapką i uchwyt na pocztę.
- Obudowa boczna + osłona przeciwdeszczowa wykonane ze stali nierdzewnej V2A, malowane proszkowo w kolorze RAL.
- **Skrzynka dzwonka wykonana ze stali nierdzewnej V2A, malowana proszkowo w kolorze RAL**
- Perforacja głosowa z uniwersalnym adapterem. (System interkomowy/wbudowany głośnik nie wchodzi w zakres dostawy). Dostępna również w wersji bez perforacji.
- Uniwersalny adapter nadaje się do wszystkich dostępnych na rynku głośników do zabudowy (Siedle, Ritto, TCS, Busch-Jäger, Gira, Legrand Bticino, ELCOM, Auerswald, Comelit i wielu innych).
- Okrągły przycisk dzwonkowy ze stali nierdzewnej typu: Grothe Protact, maks. 24 V AC/DC, 1,5 A, IP 54 (ograniczenie siły nacisku).
- Zabezpieczenie przed wandalizmem - tabliczka znamionowa jest odporna na wgniecenia i uderzenia, tworzywo sztuczne jest trudnopalne.
- Dostęp do kabli: Ø 14 mm (po prawej stronie). Niewidoczne prowadzenie kabli przez element podstawy.
- Elementy stojaka wykonane są z profilu aluminiowego, malowanego proszkowo na kolor RAL, przeznaczonego do montażu śrubowego lub zabetonowania.

Ważne informacje

Przygotowanie kamery lub interkomu

Systemy domofonowe muszą być podłączone przez elektryka. W celu zaplanowania, montażu i instalacji należy skontaktować się z zaufanym elektrykiem.

Ochrona przed wodą

Poczta jest chroniona przed wilgocią i brudem tylko wtedy, gdy jest całkowicie włożona, a klapka jest zamknięta. W pewnych ekstremalnych warunkach pogodowych woda może nadal przedostawać się do środka (do 1 cm3 zgodnie z normą DIN EN 13724). Nie jest to powód do reklamacji.

Product properties

Powierzchnia/kolor	RAL 9005 g??boka czer?, RAL 3004 fioletowo-czerwony, DB 703 mikowa ruda ?elaza, RAL 7016 szary antracyt, RAL do wyboru (zgodnie z tabel? kolorów), RAL 9007 szare aluminium, RAL 9016 bia?y drogowy
Seria	PODSTAWOWY
Liczba przycisków dzwonka	6 przycisków
Funkcje	W??cznik ?wiat?a, Stacja interkomowa
Skrzynka funkcyjna przygotowana dla producenta	GIRA, Busch Jaeger, Siedle, STR Electronics, ELCOM, TCS, Ritto, ALGO, Telegärtner, Auerswald, Legrand Bticino, Comelite
Liczba pudełek	z 6 skrzynkami na listy
Pojedyncze pudełko według objętości	Normalny > 10 litrów
Etykietowanie nazw	Identyfikator
Materiał bazowy	Aluminium AlMg3 W19, Stal nierdzewna V2A 1.4301
Typ montażu	Wolnostoj?cy
Wycofanie przedmiotu	Tylna strona

Briefkasten Manufaktur Lippe GmbH
Werler Straße 60
32105 Bad Salzuflen

www.briefkasten-manufaktur.de
info@briefkasten-manufaktur.de
Tel.: +49 5222 807110

Geschäftsführer Oliver Woineck
Ust.ID.Nr. DE303690847
Handelsregister Amtsgericht Lemgo, HRB 8618

Dimensions

Wysokość pojedynczego pudełka w mm	330,0
Szerokość pojedynczego pudełka w mm	355,0
Pojemność w litrach	12
Wysokość szczeliny na litery w mm	35,0
Szerokość szczeliny na litery w mm	325,0
Wysokość skrzynki na listy w mm	1090,0
Szerokość skrzynki na listy w mm	710,0
Wysokość całkowita w mm	1200,0 | 1600,0
Całkowita szerokość w mm	535,0
Głębokość w mm	100,0
Waga w kg	36
Warunki dostawy	Dostarczane w blokach, elementy stojaka / podzielona skrzynka na listy

Briefkasten Manufaktur Lippe GmbH
Werler Straße 60
32105 Bad Salzuflen

www.briefkasten-manufaktur.de
info@briefkasten-manufaktur.de
Tel.: +49 5222 807110

Geschäftsführer Oliver Woineck
Ust.ID.Nr. DE303690847
Handelsregister Amtsgericht Lemgo, HRB 8618

Dimension drawing

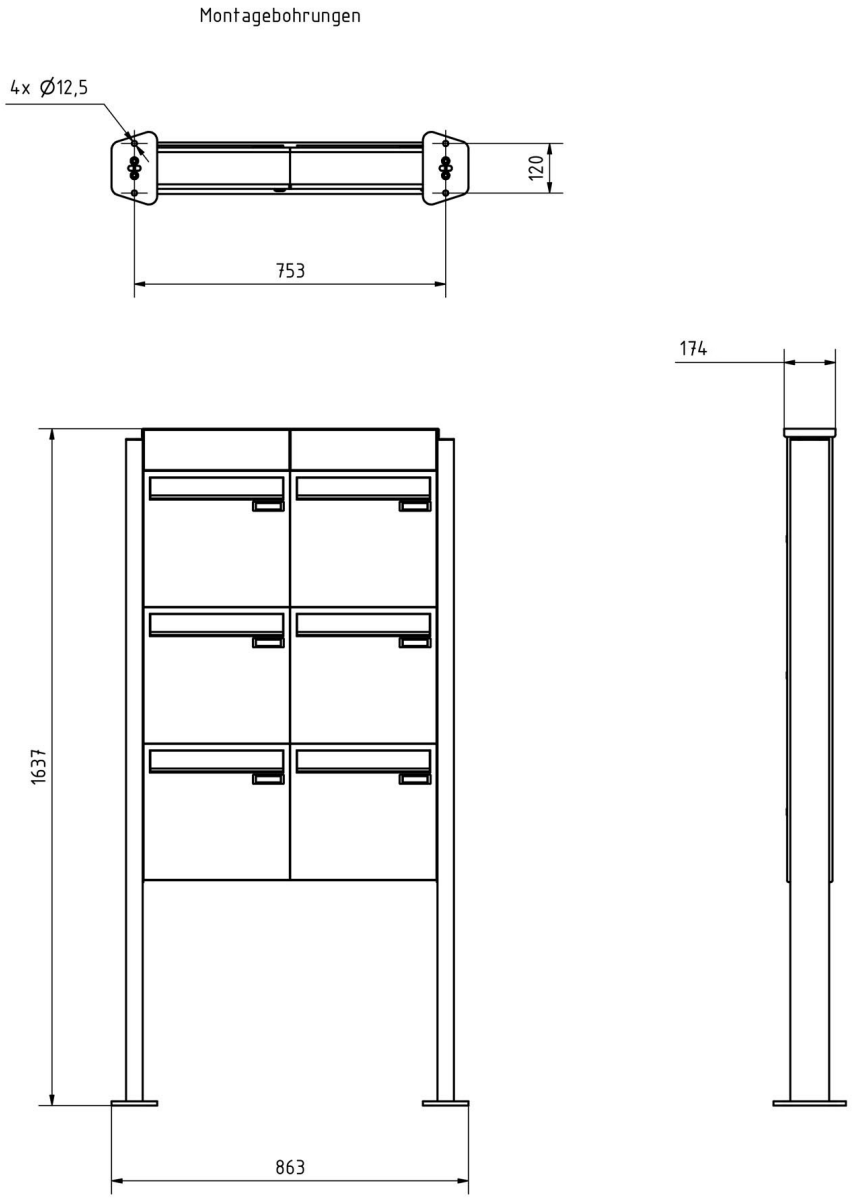

Briefkasten Manufaktur Lippe GmbH
Werler Straße 60
32105 Bad Salzuflen

www.briefkasten-manufaktur.de
info@briefkasten-manufaktur.de
Tel.: +49 5222 807110

Geschäftsführer Oliver Woineck
Ust.ID.Nr. DE303690847
Handelsregister Amtsgericht Lemgo, HRB 8618

More images









Briefkasten Manufaktur Lippe GmbH
Werler Straße 60
32105 Bad Salzuflen

www.briefkasten-manufaktur.de
info@briefkasten-manufaktur.de
Tel.: +49 5222 807110

Geschäftsführer Oliver Woineck
Ust.ID.Nr. DE303690847
Handelsregister Amtsgericht Lemgo, HRB 8618







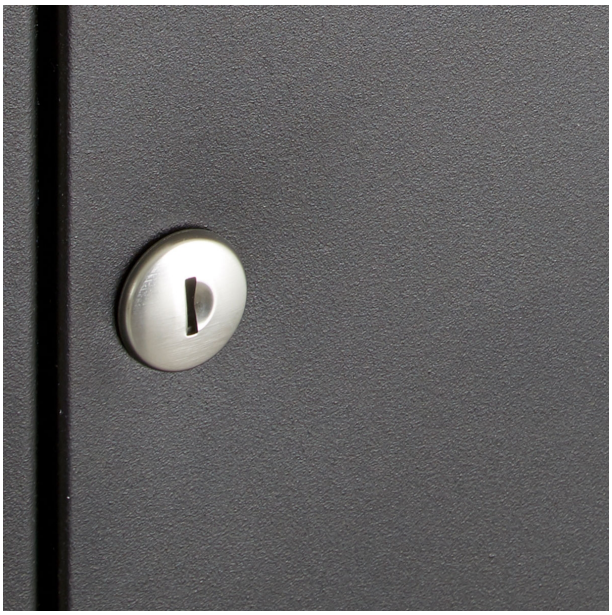

Briefkasten Manufaktur Lippe GmbH
Werler Straße 60
32105 Bad Salzuflen

www.briefkasten-manufaktur.de
info@briefkasten-manufaktur.de
Tel.: +49 5222 807110

Geschäftsführer Oliver Woineck
Ust.ID.Nr. DE303690847
Handelsregister Amtsgericht Lemgo, HRB 8618

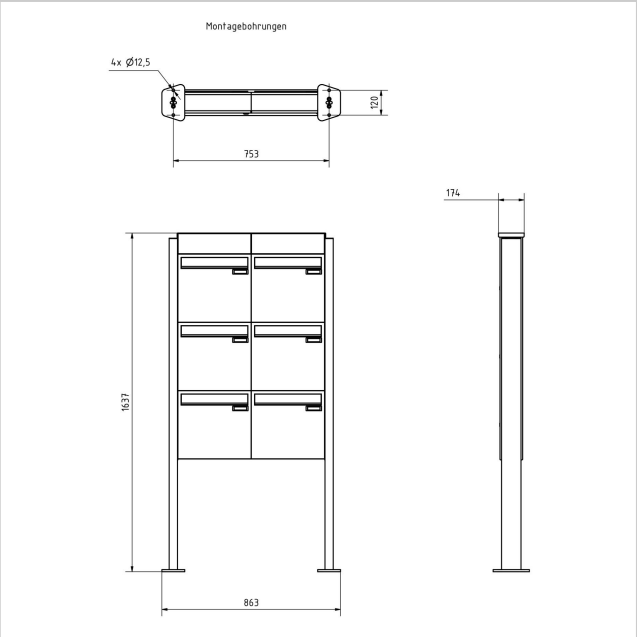
Montagebohrungen
4x Ø12,5
120
753
174
1637
863

