System podtynkowych skrzynek na listy 9er 3x3 ze stali nierdzewnej BASIC Plus 382XU UP - polerowana stal nierdzewna - 9 stron | G??boko?? 100 mm | Stal nierdzewna, szczotkowana | z 9 skrzynkami na listy



Product number 382XU-VA-9-100

Product description

9-komorowa 3x3 podtynkowa skrzynka na listy ze stali nierdzewnej BASIC Plus 382XU UP - stal nierdzewna szczotkowana - dla 9 lokatorów

Nowoczesna podtynkowa skrzynka na listy dla 9 lokatorów - wyprodukowana w Niemczech przez Briefkasten Manufaktur.

Skrzynka wykonana jest w całości ze stali nierdzewnej V2A, szczotkowana. Bardzo wysoka jakość wykonania i przemyślana koncepcja czynią tę podtynkową skrzynkę naszym hitem sprzedaży. Krawędź odpływu deszczówki dla optymalnej ochrony przed wilgocią, ciągła gumowa listwa dla cichego wrzutu, solidna wymienna tabliczka z nazwiskiem, praktyczny uchwyt do przytrzymywania poczty oraz bardzo wytrzymały zamek wyróżniają tę podtynkową skrzynkę. Ramka podtynkowa ze stali nierdzewnej V2A wyposażona jest w uszczelkę z gumowej pianki i gwarantuje bardzo długą trwałość.

Skrzynki z kolekcji BASIC Plus wyróżniają się konsekwentnym wykorzystaniem stali nierdzewnej V2A. Efektem jest bardzo długa żywotność i trwałość. Konstrukcja została opracowana przez naszych własnych inżynierów z myślą o dużej elastyczności i modułowości, łatwym montażu części zamiennych oraz bezproblemowym samodzielnym montażu. Do wszystkich systemów BASIC Plus części zamienne są dostępne bezpośrednio.

Briefkasten Manufaktur Lippe GmbH
Werler Straße 60
32105 Bad Salzuflen

www.briefkasten-manufaktur.de
info@briefkasten-manufaktur.de
Tel.: +49 5222 807110

Geschäftsführer Oliver Woineck
Ust.ID.Nr. DE303690847
Handelsregister Amtsgericht Lemgo, HRB 8618

- 9-komorowa podtynkowa skrzynka na listy w całości ze stali nierdzewnej V2A 1.4301, szczotkowana, ziarnistość 240.
- System jest produkowany w Briefkasten Manufaktur. Niemiecka jakość wykonania "Made in Germany".
- Skrzynki odpowiadają normie DIN/EN 13724. Wymiary wrzutnika (3,5 cm x 32,5 cm) dla C4 poziomo, mieszczą się tu także duże listy bez zaginania.
- Klapa wrzutowa z wyciszającą gumową uszczelką zapewnia bardzo cichy wrzut poczty.
- Drzwi otwierają się od lewej do prawej.
- W zestawie 2 klucze z numerem klucza, wymienna tabliczka z nazwiskiem (typ 2) pod klapą wrzutową oraz uchwyt do przytrzymywania poczty.
- Duża pojemność dzięki opcjonalnej głębokości skrzynki +50 mm = ok. 17 l. Odpowiednie dla firm i gospodarstw domowych z bardzo dużym natężeniem poczty.
- Ramka maskująca do tynku z kątownika ze stali nierdzewnej 25 x 58 mm, szczotkowana, ziarnistość 240.

Ważna informacja:

Poczta jest chroniona przed wilgocią i zabrudzeniem tylko przy całkowitym wrzuceniu i zamkniętej klapie. Przy niektórych ekstremalnych warunkach pogodowych mimo to może dostać się woda (wg. DIN EN 13724 do 1ccm). To nie jest powód do reklamacji.

Product properties

Seria	PODSTAWOWY
Liczba pudełek	z 9 skrzynkami na listy
Pojedyncze pudełko według objętości	Normalny > 10 litrów
Etykietowanie nazw	Identyfikator
Materiał bazowy	Stal nierdzewna V2A 1.4301
Wycofanie przedmiotu	Przód
Powierzchnia/kolor	Uziemienie
Typ montażu	Monta? podtynkowy

Dimensions

Wysokość pojedynczego pudełka w mm	330,0
Szerokość pojedynczego pudełka w mm	355,0
Pojemność w litrach	12,0 | 17,0
Wysokość szczeliny na litery w mm	35,0
Szerokość szczeliny na litery w mm	325,0
Wysokość skrzynki na listy w mm	1040,0
Szerokość skrzynki na listy w mm	1115,0
Głębokość w mm	100,0 | 150,0
Waga w kg	38
Warunki dostawy	Dostawa nast?puje cz??ciowo rozmontowana (2 bloki)

Briefkasten Manufaktur Lippe GmbH
Werler Straße 60
32105 Bad Salzuflen

www.briefkasten-manufaktur.de
info@briefkasten-manufaktur.de
Tel.: +49 5222 807110

Geschäftsführer Oliver Woineck
Ust.ID.Nr. DE303690847
Handelsregister Amtsgericht Lemgo, HRB 8618

More images









Briefkasten Manufaktur Lippe GmbH
Werler Straße 60
32105 Bad Salzuflen

www.briefkasten-manufaktur.de
info@briefkasten-manufaktur.de
Tel.: +49 5222 807110

Geschäftsführer Oliver Woineck
Ust.ID.Nr. DE303690847
Handelsregister Amtsgericht Lemgo, HRB 8618



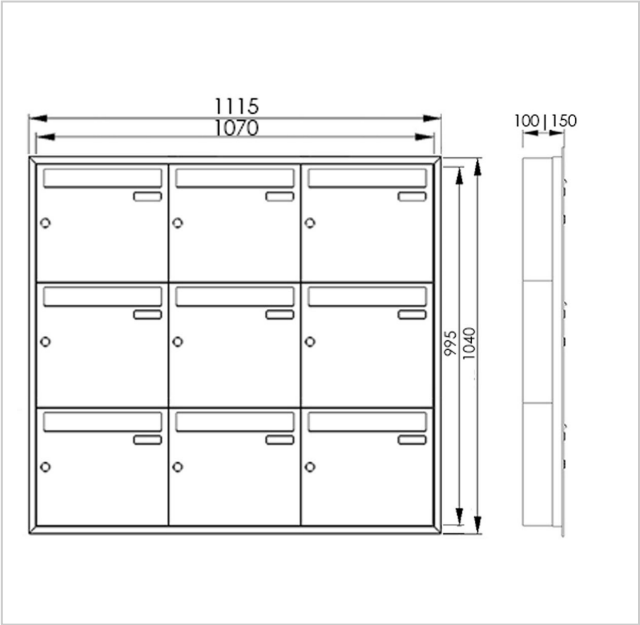

Briefkasten Manufaktur Lippe GmbH
Werler Straße 60
32105 Bad Salzuflen

www.briefkasten-manufaktur.de
info@briefkasten-manufaktur.de
Tel.: +49 5222 807110

Geschäftsführer Oliver Woineck
Ust.ID.Nr. DE303690847
Handelsregister Amtsgericht Lemgo, HRB 8618