Kolumna pocztowa BASIC ze skrytk ? na paczki i pod?wietlanym napisem LED – kolor RAL do wyboru

Product number BML3D-ZESPH4V5G4

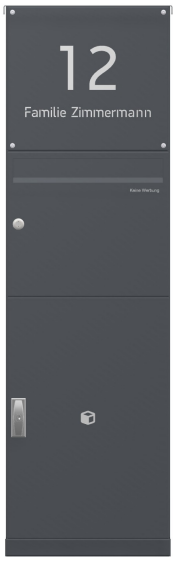

Product description

Zestaw skrzynek pocztowych z odbiorem paczek – przemyślany design do strefy wejściowej

Zestaw BASIC Horizontal marki Briefkasten Manufaktur wita Państwa i gości prostą, uporządkowaną formą. Modułowa konstrukcja łączy wybrane funkcje w przejrzyste rozwiązanie, które można indywidualnie dopasować do codziennych potrzeb. Seria BASIC oferuje skrzynki na listy, moduły akcesoryjne i funkcyjne, które można wszechstronnie łączyć, tworząc harmonijną strefę wejściową. Zestaw jest przeznaczony do montażu w kolumnie i zawiera skrzynkę na codzienną korespondencję. Zintegrowana skrytka na paczki umożliwia odbiór przesyłek.

Zestaw jest wykonywany w wybranym kolorze RAL i ma wymiary całkowite: szer. 383 × wys. 1252 × gł. 430 mm.

Przycisk „Konfiguruj teraz” otwiera dokładnie ten układ w konfiguratorze 3D. Można w nim dalej dostosować zestaw, a następnie złożyć zamówienie.

Możliwość indywidualnej konfiguracji

Dopasuj zestaw skrzynek pocztowych do swojego domu: za pomocą przycisku „Konfiguruj teraz” dostosujesz ten układ do swoich potrzeb.

Briefkasten Manufaktur Lippe GmbH
Werler Straße 60
32105 Bad Salzuflen

www.briefkasten-manufaktur.de
info@briefkasten-manufaktur.de
Tel.: +49 5222 807110

Geschäftsführer Oliver Woineck
Ust.ID.Nr. DE303690847
Handelsregister Amtsgericht Lemgo, HRB 8618

- Elementy nośne o odpowiedniej długości: wybierz długość słupków spośród opcji dostępnych dla danego miejsca montażu. Długość przedstawioną na zdjęciu można zmienić.
- Wykończenie skrzynek: dostosuj kolor w konfiguratorze 3D, wybierając spośród kolorów dostępnych dla tego wariantu.
- Indywidualne napisy: umieść własne nazwiska, numery domu lub dowolne teksty na przeznaczonych do tego powierzchniach. Przedstawione napisy są przykładami i można je zastąpić własnymi.
- Wygląd napisów: wybierz krój pisma spośród dostępnych opcji i dostosuj wygląd w konfiguratorze.
- Podświetlane napisy można skonfigurować na przeznaczonych do tego powierzchniach tego zestawu.
- Wyposażenie: dodaj lub zmień komponenty pasujące do zestawu, korzystając z aktualnie dostępnych opcji.

Po wprowadzeniu indywidualnych zmian wymiary i cena są ponownie obliczane w konfiguratorze 3D zgodnie z dokonanym wyborem.

Solidna obudowa i przemyślana ochrona przed warunkami atmosferycznymi

Daszek przeciwdeszczowy ze stali nierdzewnej V2A 1.4301 uzupełnia ochronę konstrukcji przed warunkami atmosferycznymi: osłania górną część i pomaga ograniczyć docieranie deszczu do frontu.

Osłona boczna ze stali nierdzewnej V2A 1.4301 chroni powierzchnie boczne i tworzy solidne, wizualnie spójne wykończenie zestawu.

Dodatkowe miejsce na paczki, gazety i nie tylko

Ta skrytka na paczki uzupełnia odbiór listów o możliwość przyjmowania paczek również podczas nieobecności domowników. Wybrany zamek do skrytki na paczki z serii BASIC z uchwytem typu T umożliwia doręczenie bez przekazywania klucza kurierowi. Własnym kluczem odblokowuje się skrytkę na potrzeby jednorazowego doręczenia. Kurier otwiera odblokowaną skrytkę, wkłada przesyłkę, zamyka drzwiczki i rygluje zamek przez jego wciśnięcie. Aby wyjąć przesyłkę, należy otworzyć skrytkę własnym kluczem, a następnie ponownie odblokować ją na potrzeby kolejnego doręczenia. Do tego czasu kolejne doręczenia bez użycia klucza nie są możliwe. Wymiary zewnętrzne skrytki wynoszą 370 × 550 × 385 mm (szer. × wys. × gł.). O dopuszczalnej wielkości paczki decydują wymiary otworu drzwiowego w świetle oraz użytkowe wymiary wewnętrzne; wymiary zewnętrzne nie określają maksymalnych wymiarów paczki. Przed doręczeniem należy porównać wielkość przesyłki z wymiarami wnętrza skrytki.

Materiał i wykonanie

Materiał bazowy: stal nierdzewna V2A 1.4301. Stal nierdzewna V2A zapewnia odporną na korozję i trwałą podstawę wyposażenia strefy wejściowej.

Powierzchnia malowana proszkowo jest wykonywana w wybranym kolorze RAL. Żądany kolor można wybrać w konfiguratorze 3D.

Skrzynka na listy i wygoda użytkowania

Skrzynka na listy 370 × 330 × 385 mm: w zestawie krawędź odprowadzająca deszczówkę dla optymalnej ochrony przed wodą, ciągła gumowa listwa zapewniająca ciche wrzucanie listów, solidna wymienna tabliczka na nazwisko oraz bardzo wytrzymały zamek. Wysokość otworu wrzutowego i zwężenie kanału wrzutowego chronią korespondencję przed nieuprawnionym wyjęciem.

Wyposażenie

Tabliczka na nazwisko ze stali nierdzewnej BASIC, 2-częściowa, zlicowana z powierzchnią: zlicowana tabliczka na nazwisko ze szlifowanej stali nierdzewnej V2A lub stali nierdzewnej V2A malowanej proszkowo. Napis jest wykonywany laserem światłowodowym w kolorze szarym, a w przypadku powierzchni malowanej proszkowo – w kolorze kontrastowym.

Cechy tego zestawu skrzynek pocztowych

- Seria produktów: BASIC Horizontal
- Montaż: w kolumnie
- Wykończenie: kolor RAL do wyboru
- Wymiary całkowite: szer. 383 × wys. 1252 × gł. 430 mm
- 1 skrzynka na listy, 1 moduł funkcyjny, 1 moduł akcesoryjny
- Wykończenie skrzynek: kolor RAL do wyboru
- Sposób mocowania: słupki przykręcane do podłoża
- Materiał bazowy: stal nierdzewna V2A 1.4301. Wykończenie: malowanie proszkowe lub szlifowana stal nierdzewna

Ważne informacje:

Ochrona przed wodą: osłonięte miejsce montażu, najlepiej pod zadaszeniem, pomaga chronić korespondencję. Przesyłki powinny być wsunięte do końca, a klapka otworu wrzutowego powinna być zamknięta.

Montaż: wybrany zestaw wymaga odpowiedniego podłoża o wystarczającej nośności. Należy przestrzegać instrukcji montażu i uwzględnić skonfigurowany sposób mocowania.

Product properties

Seria	PODSTAWOWY
Funkcje	Przedzia? paczkowy
Liczba pudełek	z 1 paczkomatem, z 1 skrzynk? na listy
Etykietowanie nazw	Identyfikator
Typ montażu	Wolnostoj?cy
Materiał bazowy	Stal nierdzewna V2A 1.4301
Wycofanie przedmiotu	Przód
Powierzchnia/kolor	RAL do wyboru (zgodnie z tabel? kolorów)

Briefkasten Manufaktur Lippe GmbH
Werler Straße 60
32105 Bad Salzuflen

www.briefkasten-manufaktur.de
info@briefkasten-manufaktur.de
Tel.: +49 5222 807110

Geschäftsführer Oliver Woineck
Ust.ID.Nr. DE303690847
Handelsregister Amtsgericht Lemgo, HRB 8618

Dimensions

Wysokość pojedynczego pudełka w mm	330
Szerokość pojedynczego pudełka w mm	370
Wysokość całkowita w mm	1252
Całkowita szerokość w mm	383
Głębokość w mm	430

Dimension drawing

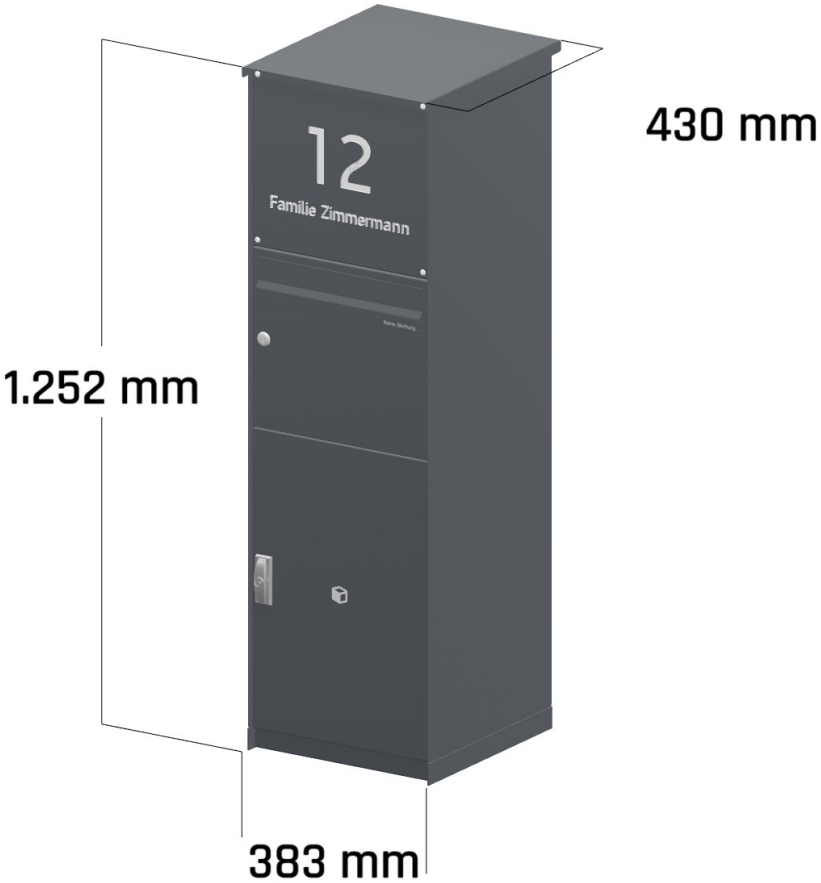

Briefkasten Manufaktur Lippe GmbH
Werler Straße 60
32105 Bad Salzuflen

www.briefkasten-manufaktur.de
info@briefkasten-manufaktur.de
Tel.: +49 5222 807110

Geschäftsführer Oliver Woineck
Ust.ID.Nr. DE303690847
Handelsregister Amtsgericht Lemgo, HRB 8618

More images

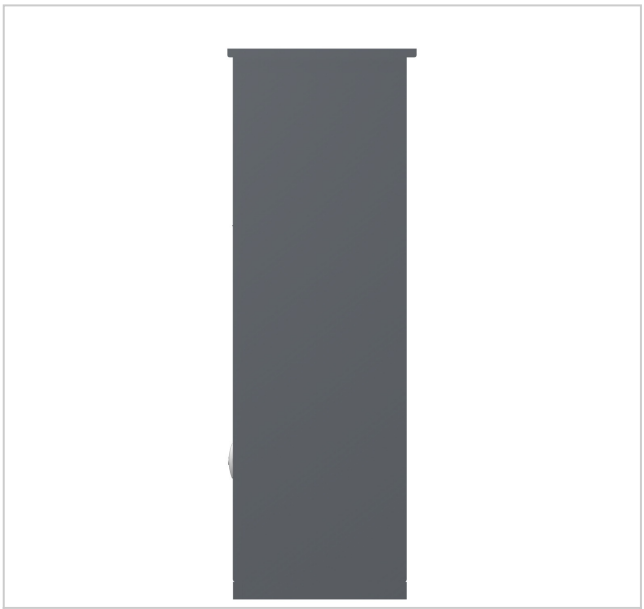



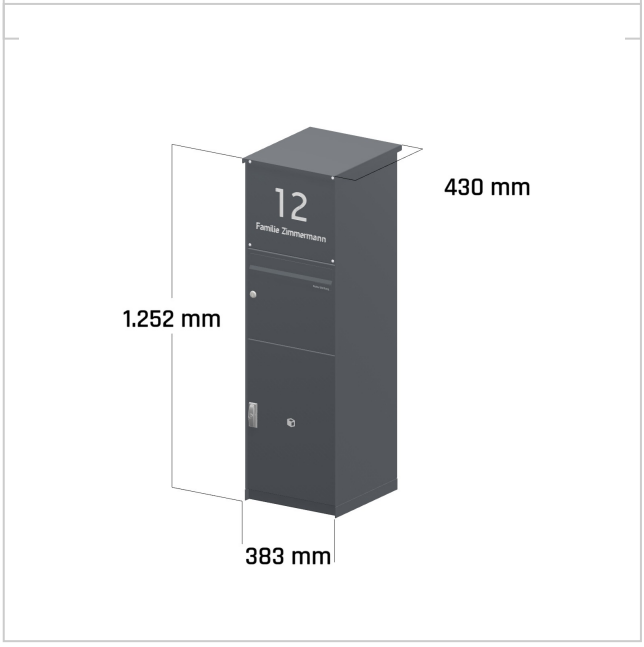

Briefkasten Manufaktur Lippe GmbH
Werler Straße 60
32105 Bad Salzuflen

www.briefkasten-manufaktur.de
info@briefkasten-manufaktur.de
Tel.: +49 5222 807110

Geschäftsführer Oliver Woineck
Ust.ID.Nr. DE303690847
Handelsregister Amtsgericht Lemgo, HRB 8618