# 4er 6x1 stoj?ca skrzynka na listy ze stali nierdzewnej Design BASIC Plus 385X ST-R z kaset? na dzwonek - kolor RAL do wyboru | ? Kolor do wyboru | Powy?ej | z 4 skrzynkami na listy



**Product number** 385XR-4-SP

## Product description

## Wolnostojący system skrzynek pocztowych BASIC Plus 385X ST-R z modułem dzwonkowo-rozmówniczym dla 4 lokali

Wolnostojący system skrzynek pocztowych BASIC Plus 385X ST-R dla 4 lokali łączy wysokiej jakości skrytki pocztowe z zintegrowanym panelem dzwonkowym/rozmówniczym. Powstaje w ten sposób kompaktowe rozwiązanie wejściowe dla budynków wielorodzinnych, osiedli mieszkaniowych oraz obiektów biurowych i komercyjnych, w którym skrzynka pocztowa, przyciski dzwonkowe oraz przygotowanie pod głośnik do zabudowy są połączone w jednym urządzeniu.

Skrzynki wykonane są ze stali nierdzewnej V2A i malowane proszkowo w wybranym kolorze RAL. Odporne na warunki atmosferyczne elementy nośne ze szlifowanej stali nierdzewnej V2A 1.4301 tworzą elegancki kontrast i stanowią stabilną, wolnostojącą podkonstukcję.

Każda skrytka ma pojemność ok. 12 litrów. Otwór wrzutowy o wymiarach 35 × 265 mm jest przystosowany do przesyłek DIN C4 w formacie pionowym. Tłumiąca hałas gumowa listwa przy klapce wrzutowej, odbiór korespondencji od frontu oraz solidne drzwi otwierane od lewej do prawej zapewniają wygodę użytkowania na co dzień.

## Zalety systemu BASIC Plus 385X ST-R w skrócie

### Skrzynka pocztowa i dzwonek w jednym urządzeniu

4 niezależnie używane skrytki pocztowe połączono z zintegrowanym panelem dzwonkowym/rozmówniczym. Dzięki temu strefa wejściowa pozostaje funkcjonalna i estetycznie zwarta.

### Masywne, stalowe elementy nośne

Briefkasten Manufaktur Lippe GmbH
Werler Straße 60
32105 Bad Salzuflen

www.briefkasten-manufaktur.de
info@briefkasten-manufaktur.de
Tel.: +49 5222 807110

Geschäftsführer Oliver Woineck
Ust.ID.Nr. DE303690847
Handelsregister Amtsgericht Lemgo, HRB 8618

Elementy nośne o średnicy Ø 60 mm ze szlifowanej stali nierdzewnej V2A 1.4301 tworzą stabilną podstawę dla wolnostojącego systemu skrzynek. Solidna konstrukcja przeznaczona jest do długotrwałego użytkowania przy wejściu na posesję.

### Wrzut DIN C4 i pojemność 12 litrów

Skrzynki o wymiarach 300 × 110 × 385 mm (szer. × wys. × gł.) oferują każda ok. 12 litrów pojemności. Otwór wrzutowy 35 × 265 mm pomieści także większe przesyłki DIN C4 w formacie pionowym.

### Przygotowane do montażu głośnika

Wycięcie na rozmowę jest wyposażone w adapter uniwersalny.

### BASIC Plus – kolor do wyboru

Malowane proszkowo skrzynki V2A można dopasować do architektury, wybierając kolor RAL. Szlifowane elementy nośne ze stali nierdzewnej, konstrukcja modułowa i niemiecka produkcja uzupełniają trwały system.

## Wyposażenie systemu skrzynek pocztowych BASIC Plus 385X ST-R

### Skrzynka pocztowa

**Liczba skrzynek** 4 oddzielnie zamykane skrytki pocztowe
**Pojedyncza skrytka** 300 × 110 × 385 mm (szer. × wys. × gł.)
**Pojemność** Ok. 12 litrów na każdą skrzynkę
**Materiał** Stal nierdzewna V2A, malowana proszkowo w wybranym kolorze RAL
**Otwór wrzutowy** 35 × 265 mm, odpowiedni dla DIN C4 pionowo
**Norma** Skrzynki zgodne z DIN EN 13724

### Panel dzwonkowy i rozmównica

**Przyciski dzwonkowe** 4 okrągłe przyciski dzwonkowe ze stali nierdzewnej, typ 4
**Panel dzwonkowy/rozmównica** Stal nierdzewna V2A, malowana proszkowo w kolorze RAL
**Przygotowanie do rozmów** Wycięcie na rozmowę z adapterem uniwersalnym dla standardowych głośników do zabudowy
**Pozycja panelu** W zależności od wybranej konfiguracji: po lewej, u góry lub po prawej
**Wejście kablowe** Boczne wejście kablowe; ukryte prowadzenie kabli przez element nośny

### Elementy nośne i montaż

**Elementy nośne** Ø 60 mm stal nierdzewna V2A 1.4301, szlifowana
**Sposoby montażu** Do wyboru: montaż na śruby lub osadzenie w betonie
**Wysokość zabudowy** Zależnie od wybranego wykonania elementu nośnego
**Materiał podstawowy** Konsekwentne stosowanie stali nierdzewnej V2A
**Konstrukcja** Modułowa i przyjazna montażowo
**Produkcja** Wyprodukowano w Niemczech przez Briefkasten Manufaktur Lippe

**Informacja dotycz?ca panelu dzwonkowego/rozmównicy**

Przygotowanie do rozmów przewidziane jest pod montaż odpowiedniego głośnika do zabudowy. Planowanie, podłączenie elektryczne oraz uruchomienie instalacji domofonowej powinny być wykonane przez odpowiednio wykwalifikowany personel.

**Monta? wolnostoj?cego systemu**

Do montażu na śruby wymagane jest równe, wystarczająco nośne podłoże. W przypadku wersji do osadzenia w betonie elementy nośne muszą być ustawione pionowo i trwale zakotwione w odpowiednio wymiarowanym fundamencie betonowym. Mocowanie i fundament należy dostosować do ciężaru urządzenia, rodzaju gruntu i warunków lokalnych.

**Informacja dotycz?ca ochrony przed warunkami atmosferycznymi**

Korespondencja jest najlepiej chroniona przed wilgocią i zabrudzeniami tylko wtedy, gdy przesyłki są w całości wrzucone, a klapki wrzutowe zamknięte. Wystające listy lub czasopisma mogą uniemożliwić całkowite zamknięcie klapek.

**Konstrukcja BASIC Plus i cz??ci zamienne**

Seria BASIC Plus ma konstrukcję modułową i przyjazną montażowo. Konsekwentne stosowanie stali nierdzewnej V2A sprzyja długiej żywotności; części zamienne do systemów BASIC Plus są dostępne bezpośrednio.

## Product properties

| | |
|---|---|
| **Powierzchnia/kolor** | RAL 9005 g??boka czer?, RAL 3004 fioletowo-czerwony, DB 703 mikowa ruda ?elaza, RAL 7016 szary antracyt, RAL do wyboru (zgodnie z tabel? kolorów), RAL 9007 szare aluminium, RAL 9016 bia?y drogowy |
| **Seria** | PODSTAWOWY |
| **Liczba przycisków dzwonka** | 4 przyciski |
| **Funkcje** | W??cznik ?wiat?a, Stacja interkomowa |
| **Skrzynka funkcyjna przygotowana dla producenta** | GIRA, Busch Jaeger, Siedle, STR Electronics, ELCOM, TCS, Ritto, ALGO, Telegärtner, Auerswald, Legrand Bticino, Comelite |
| **Pojedyncze pudełko według objętości** | Normalny > 10 litrów |
| **Liczba pudełek** | z 4 skrzynkami na listy |
| **Etykietowanie nazw** | Identyfikator |
| **Typ montażu** | Wolnostoj?cy |
| **Materiał bazowy** | Stal nierdzewna V2A 1.4301 |
| **Wycofanie przedmiotu** | Przód |

Briefkasten Manufaktur Lippe GmbH
Werler Straße 60
32105 Bad Salzuflen

www.briefkasten-manufaktur.de
info@briefkasten-manufaktur.de
Tel.: +49 5222 807110

Geschäftsführer Oliver Woineck
Ust.ID.Nr. DE303690847
Handelsregister Amtsgericht Lemgo, HRB 8618

## Dimensions

| | |
|---|---|
| **Wysokość pojedynczego pudełka w mm** | 110,0 |
| **Szerokość pojedynczego pudełka w mm** | 300,0 |
| **Pojemność w litrach** | 12 |
| **Wysokość szczeliny na litery w mm** | 35,0 |
| **Szerokość szczeliny na litery w mm** | 265,0 |
| **Wysokość skrzynki na listy w mm** | 660,0 |
| **Szerokość skrzynki na listy w mm** | 300,0 |
| **Wysokość całkowita w mm** | 1200,0 \| 1500,0 \| 1700,0 |
| **Całkowita szerokość w mm** | 465,0 |
| **Głębokość w mm** | 435,0 |
| **Waga w kg** | 38 |
| **Warunki dostawy** | Dostawa realizowana w blokach; elementy stoj?ce i skrzynka pocztowa dostarczane oddzielnie. |

### Dimension drawing

Briefkasten Manufaktur Lippe GmbH
Werler Straße 60
32105 Bad Salzuflen

www.briefkasten-manufaktur.de
info@briefkasten-manufaktur.de
Tel.: +49 5222 807110

Geschäftsführer Oliver Woineck
Ust.ID.Nr. DE303690847
Handelsregister Amtsgericht Lemgo, HRB 8618

Montagebohrungen

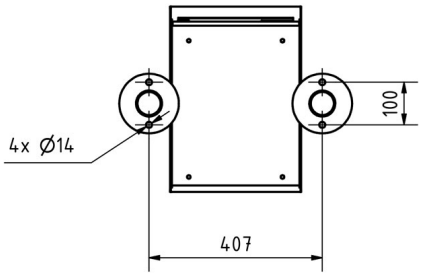


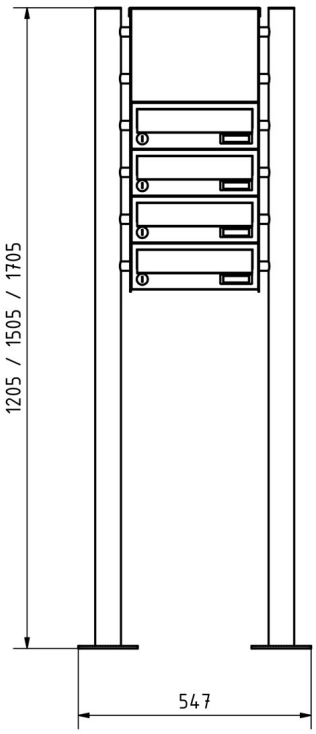


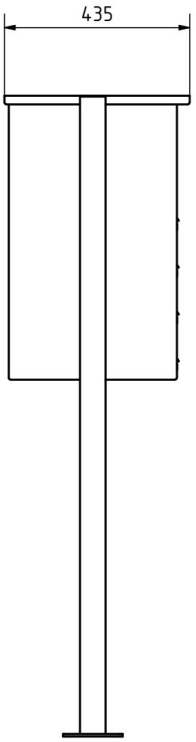

# More images





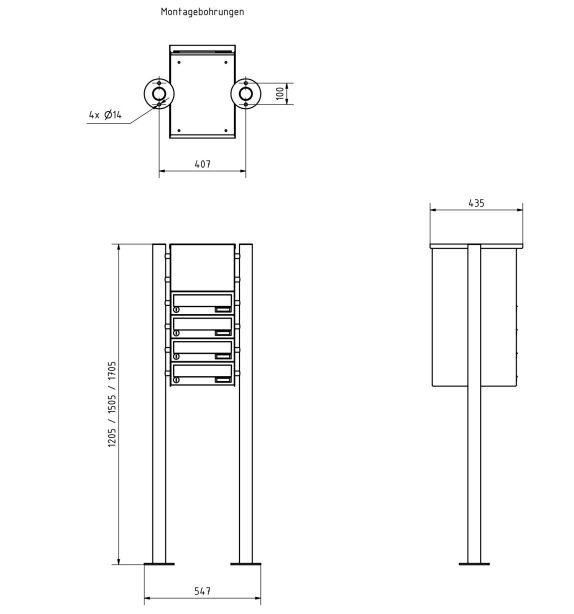




Briefkasten Manufaktur Lippe GmbH
Werler Straße 60
32105 Bad Salzuflen

www.briefkasten-manufaktur.de
info@briefkasten-manufaktur.de
Tel.: +49 5222 807110

Geschäftsführer Oliver Woineck
Ust.ID.Nr. DE303690847
Handelsregister Amtsgericht Lemgo, HRB 8618





Briefkasten Manufaktur Lippe GmbH
Werler Straße 60
32105 Bad Salzuflen

www.briefkasten-manufaktur.de
info@briefkasten-manufaktur.de
Tel.: +49 5222 807110

Geschäftsführer Oliver Woineck
Ust.ID.Nr. DE303690847
Handelsregister Amtsgericht Lemgo, HRB 8618