15 5x3 natynkowa skrzynka na listy BASIC Plus 382XA AP - polerowana stal nierdzewna V2A | G??boko?? 100 mm | z 15 skrzynkami pocztowymi | Stal nierdzewna, szczotkowana

Product number 382XA-VA-15W-100



Product description

15-komorowy 5x3 natynkowy zestaw skrzynek pocztowych Design BASIC Plus 382XA AP - stal nierdzewna V2A, szlifowana

Wysokiej jakości natynkowy zestaw skrzynek pocztowych dla 15 lokatorów, wyprodukowany w Niemczech przez Briefkasten Manufaktur.

Cały natynkowy zespół skrzynek wykonany jest ze stali nierdzewnej V2A, szlifowanej. Bardzo wysoka jakość wykonania i przemyślana koncepcja czynią ten zestaw naszym hitem sprzedaży. Krawędź odpływowa zapewniająca optymalną ochronę przed wodą, ciągła gumowa listwa dla cichego wrzutu, solidna wymienna tabliczka z nazwiskiem, praktyczny uchwyt na pocztę oraz bardzo wytrzymały zamek wyróżniają ten natynkowy zestaw skrzynek.

Zespoły skrzynek z kolekcji BASIC Plus charakteryzują się konsekwentnym zastosowaniem stali nierdzewnej V2A. Rezultatem jest bardzo długa żywotność i zrównoważony charakter. Konstrukcja została opracowana przez naszych inżynierów z myślą o dużej elastyczności i modułowości, łatwym montażu części zamiennych oraz nieskomplikowanym montażu samodzielnym. Dla wszystkich instalacji BASIC Plus części zamienne są dostępne bezpośrednio.

Dzięki konstrukcji montaż samodzielny jest prosty. Zestaw jest przygotowany do łatwego montażu kompletnego na ścianie — nie ma potrzeby skomplikowanego montowania pojedynczych skrzynek na ścianie.

Briefkasten Manufaktur Lippe GmbH
Werler Straße 60
32105 Bad Salzuflen

www.briefkasten-manufaktur.de
info@briefkasten-manufaktur.de
Tel.: +49 5222 807110

Geschäftsführer Oliver Woineck
Ust.ID.Nr. DE303690847
Handelsregister Amtsgericht Lemgo, HRB 8618

- 15-komorowy natynkowy zestaw skrzynek z skrzynkami wykonanymi ze stali nierdzewnej V2A, szlifowanej.
- Zestaw jest produkowany przez Briefkasten Manufaktur. Niemiecka produkcja wysokiej jakości "Made in Germany".
- Skrzynki odpowiadają normie DIN/EN 13724. Wymiary wrzutu (3,5 cm x 32,5 cm) dla kopert C4 ułożonych poziomo — mieszczą się w nich również duże listy bez zaginania.
- Klapy wrzutowe z dźwiękochłonną gumową uszczelką dla bardzo cichego wrzutu poczty.
- Drzwi otwierają się od lewej do prawej.
- W zestawie 2 klucze z numerem, wymienna tabliczka z nazwiskiem pod klapką wrzutową oraz uchwyt na pocztę przy każdej skrzynce.
- Duża pojemność dzięki opcjonalnej głębokości skrzynki +50 mm = ok. 17 l. Odpowiednie dla firm i gospodarstw domowych o dużym natężeniu przesyłek.
- W zestawie obudowa boczna i daszek przeciwdeszczowy ze stali nierdzewnej V2A, szlifowane.
- Do montażu na ścianie, w zestawie szyna montażowa i materiały montażowe (śruby + kołki).

Ważna informacja:

Poczta jest chroniona przed wilgocią i zabrudzeniem tylko przy pełnym wrzuceniu i zamkniętej klapce. Przy niektórych ekstremalnych warunkach atmosferycznych może jednak dojść do przedostania się wody (zgodnie z DIN EN 13724 do 1 cm^3). Nie stanowi to podstawy do reklamacji.

Product properties

Seria	PODSTAWOWY
Pojedyncze pudełko według objętości	Normalny > 10 litrów
Etykietowanie nazw	Identyfikator
Materiał bazowy	Stal nierdzewna V2A 1.4301
Liczba pudełek	z 15 skrzynkami na listy
Wycofanie przedmiotu	Przód
Powierzchnia/kolor	Uziemienie
Typ montażu	Monta? powierzchniowy

Briefkasten Manufaktur Lippe GmbH
Werler Straße 60
32105 Bad Salzuflen

www.briefkasten-manufaktur.de
info@briefkasten-manufaktur.de
Tel.: +49 5222 807110

Geschäftsführer Oliver Woineck
Ust.ID.Nr. DE303690847
Handelsregister Amtsgericht Lemgo, HRB 8618

Dimensions

Wysokość pojedynczego pudełka w mm	330,0
Szerokość pojedynczego pudełka w mm	355,0
Pojemność w litrach	12,0 | 17,0
Wysokość szczeliny na litery w mm	35,0
Szerokość szczeliny na litery w mm	325,0
Wysokość skrzynki na listy w mm	990,0
Szerokość skrzynki na listy w mm	1775,0
Głębokość w mm	100,0 | 150,0
Waga w kg	68
Warunki dostawy	Dostawa nast?puje w stanie wst?pnie zmontowanym/cz??ciowo zdemontowanym.

Briefkasten Manufaktur Lippe GmbH
Werler Straße 60
32105 Bad Salzuflen

www.briefkasten-manufaktur.de
info@briefkasten-manufaktur.de
Tel.: +49 5222 807110

Geschäftsführer Oliver Woineck
Ust.ID.Nr. DE303690847
Handelsregister Amtsgericht Lemgo, HRB 8618

More images







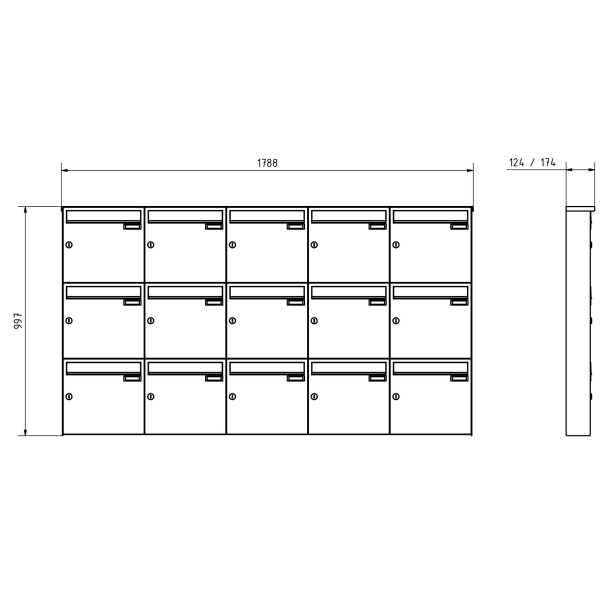

Briefkasten Manufaktur Lippe GmbH
Werler Straße 60
32105 Bad Salzuflen

www.briefkasten-manufaktur.de
info@briefkasten-manufaktur.de
Tel.: +49 5222 807110

Geschäftsführer Oliver Woineck
Ust.ID.Nr. DE303690847
Handelsregister Amtsgericht Lemgo, HRB 8618







Briefkasten Manufaktur Lippe GmbH
Werler Straße 60
32105 Bad Salzuflen

www.briefkasten-manufaktur.de
info@briefkasten-manufaktur.de
Tel.: +49 5222 807110

Geschäftsführer Oliver Woineck
Ust.ID.Nr. DE303690847
Handelsregister Amtsgericht Lemgo, HRB 8618