Skrzynka na listy BASIC z 3 skrytkami na paczki – monta? podtynkowy – dowolny kolor RAL

Product number BML3D-F1RYQ8B8PV

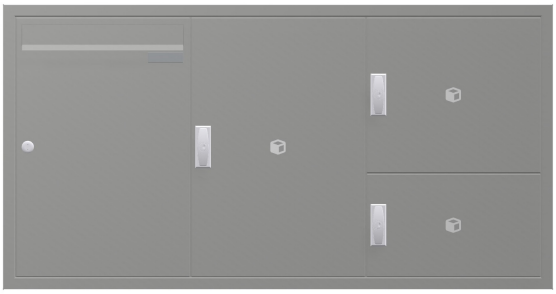

Product description

Zestaw skrzynek do odbioru listów i paczek – przemyślany design strefy wejściowej

Zestaw BASIC Horizontal marki Briefkasten Manufaktur wita Państwa i gości przejrzystą, uporządkowaną formą. Modułowa budowa łączy wybrane funkcje w czytelnym rozwiązaniu, które można indywidualnie dostosować do codziennych potrzeb. Seria BASIC oferuje skrzynki na listy, moduły akcesoryjne i funkcyjne, które można wszechstronnie łączyć, tworząc harmonijną strefę wejściową. Zestaw jest przeznaczony do montażu podtynkowego i obejmuje skrzynkę na codzienną korespondencję. Do odbioru przesyłek służą 3 zintegrowane skrytki na paczki.

Zestaw jest wykonywany w dowolnym kolorze RAL, a jego wymiary całkowite wynoszą: szer. 1162 × wys. 605 × gł. 403 mm.

Przycisk „Konfiguruj teraz” otwiera dokładnie ten układ w konfiguratorze 3D. Można w nim dalej dostosować zestaw, a następnie złożyć zamówienie.

Indywidualna konfiguracja

Dopasuj zestaw skrzynek do swojego domu: kliknij „Konfiguruj teraz”, aby dostosować ten układ do własnych potrzeb.

- Wykończenie skrzynek: dostosuj kolor w konfiguratorze 3D, wybierając spośród kolorów dostępnych dla tego wariantu.
- Indywidualne oznaczenia: umieść własne nazwiska, numery domu lub dowolne teksty na przeznaczonych do tego powierzchniach. Przedstawione oznaczenia są przykładowe i można je zastąpić własnymi.
- Wygląd napisów: wybierz jedną z czcionek dostępnych dla oznaczeń i dostosuj wygląd w konfiguratorze.
- Wyposażenie: dodaj lub zmień elementy pasujące do zestawu, korzystając z aktualnie dostępnego wyboru.

Briefkasten Manufaktur Lippe GmbH
Werler Straße 60
32105 Bad Salzuflen

www.briefkasten-manufaktur.de
info@briefkasten-manufaktur.de
Tel.: +49 5222 807110

Geschäftsführer Oliver Woineck
Ust.ID.Nr. DE303690847
Handelsregister Amtsgericht Lemgo, HRB 8618

Po wprowadzeniu indywidualnych zmian wymiary i cena są ponownie obliczane w konfiguratorze 3D zgodnie z dokonanym wyborem.

Ramka maskująca

Zestaw podtynkowy jest wyposażony w ramkę maskującą ze stali nierdzewnej V2A o grubości 1,5 mm. Ramka zakrywa połączenie między otworem montażowym a powierzchnią ściany, zapewniając estetyczne wykończenie.

Dodatkowe miejsce na paczki, gazety i nie tylko

Ta skrytka na paczki uzupełnia odbiór listów o możliwość przyjmowania paczek, również podczas Państwa nieobecności w domu. Wybrany zamek do skrytek na paczki serii BASIC z uchwytem w kształcie litery T umożliwia dostawę bez przekazywania klucza kurierowi. Własnym kluczem odblokowują Państwo skrytkę na potrzeby jednorazowej dostawy. Kurier otwiera odblokowaną skrytkę, wkłada przesyłkę, zamyka drzwiczki i blokuje zamek przez jego wciśnięcie. Aby odebrać przesyłkę, należy otworzyć skrytkę własnym kluczem, a następnie ponownie odblokować ją na potrzeby kolejnej dostawy. Do tego czasu nie jest możliwe dostarczenie kolejnych przesyłek bez użycia klucza. Wymiary zewnętrzne skrzynek wynoszą 370 × 550 × 385 mm (szer. × wys. × gł.), 370 × 330 × 385 mm (szer. × wys. × gł.) oraz 370 × 220 × 385 mm (szer. × wys. × gł.). O dopuszczalnej wielkości paczki decydują wymiary otworu drzwiowego w świetle oraz wymiary użytkowe wnętrza; wymiary zewnętrzne nie określają maksymalnej wielkości paczki. Prosimy wcześniej porównać rozmiar przesyłki z wymiarami wewnętrznymi skrytki.

Materiał i wykonanie

Materiał podstawowy: stal nierdzewna V2A 1.4301. Stal nierdzewna V2A zapewnia odporną na korozję i trwałą podstawę wyposażenia strefy wejściowej.

Powierzchnia jest malowana proszkowo na dowolny kolor RAL. Wybrany kolor można wskazać w konfiguratorze 3D.

Skrzynka na listy i komfort obsługi

Skrzynka na listy 370 × 550 × 385 mm: w zestawie krawędź odprowadzająca wodę dla optymalnej ochrony przed wodą, ciągła gumowa uszczelka zapewniająca ciche wrzucanie korespondencji, solidna tabliczka z wymienną wkładką na nazwisko oraz bardzo wytrzymały zamek. Wysokość otworu wrzutowego i zwężenie kanału wrzutowego zabezpieczają przy tym korespondencję przed nieuprawnionym wyjęciem.

Komunikacja przy wejściu i wyposażenie

Tabliczka na nazwisko z tworzywa sztucznego BASIC, typ 2: tabliczka z krystalicznie przezroczystego poliwęglanu. Wkładkę można wymieniać od przodu.

Cechy tego zestawu skrzynek

- Seria produktów: BASIC Horizontal
- Montaż: podtynkowy
- Wykończenie: dowolny kolor RAL
- Wymiary całkowite: szer. 1162 × wys. 605 × gł. 403 mm
- 1 skrzynka na listy, 3 moduły akcesoryjne
- Wykończenie skrzynek: dowolny kolor RAL
- Materiał podstawowy: stal nierdzewna V2A 1.4301. Wykończenie: malowanie proszkowe lub stal nierdzewna szlifowana

Ważne informacje:

Briefkasten Manufaktur Lippe GmbH
Werler Straße 60
32105 Bad Salzuflen

www.briefkasten-manufaktur.de
info@briefkasten-manufaktur.de
Tel.: +49 5222 807110

Geschäftsführer Oliver Woineck
Ust.ID.Nr. DE303690847
Handelsregister Amtsgericht Lemgo, HRB 8618

Ochrona przed wodą: osłonięte miejsce montażu, najlepiej pod zadaszeniem, pomaga chronić korespondencję. Przesyłki powinny być wsunięte do końca, a klapka wrzutowa zamknięta.

Montaż: należy sprawdzić podłoże i warunki zabudowy na podstawie wymiarów całkowitych oraz instrukcji montażu.

Product properties

Seria	PODSTAWOWY
Funkcje	Przedzia? paczkowy
Liczba pudełek	z 3 paczkomatami, z 1 skrzynk? na listy
Etykietowanie nazw	Identyfikator
Materiał bazowy	Stal nierdzewna V2A 1.4301
Wycofanie przedmiotu	Przód
Powierzchnia/kolor	RAL do wyboru (zgodnie z tabel? kolorów)
Typ montażu	Monta? podtynkowy

Briefkasten Manufaktur Lippe GmbH
Werler Straße 60
32105 Bad Salzuflen

www.briefkasten-manufaktur.de
info@briefkasten-manufaktur.de
Tel.: +49 5222 807110

Geschäftsführer Oliver Woineck
Ust.ID.Nr. DE303690847
Handelsregister Amtsgericht Lemgo, HRB 8618

Dimensions

Wysokość pojedynczego pudełka w mm	550
Szerokość pojedynczego pudełka w mm	370
Wysokość całkowita w mm	605
Całkowita szerokość w mm	1162
Głębokość w mm	403

Dimension drawing

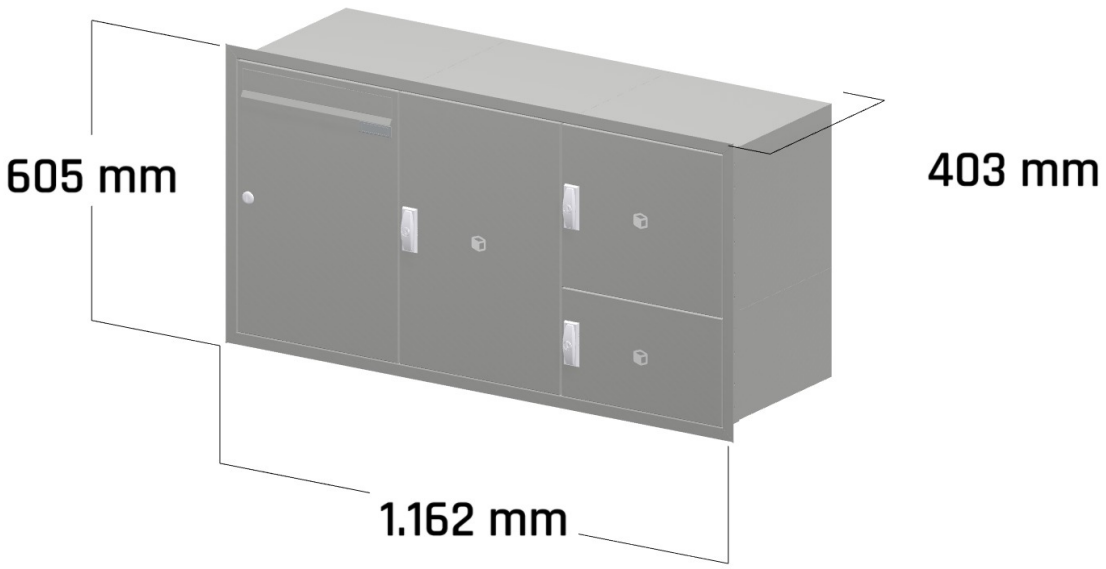

Briefkasten Manufaktur Lippe GmbH
Werler Straße 60
32105 Bad Salzuflen

www.briefkasten-manufaktur.de
info@briefkasten-manufaktur.de
Tel.: +49 5222 807110

Geschäftsführer Oliver Woineck
Ust.ID.Nr. DE303690847
Handelsregister Amtsgericht Lemgo, HRB 8618

More images

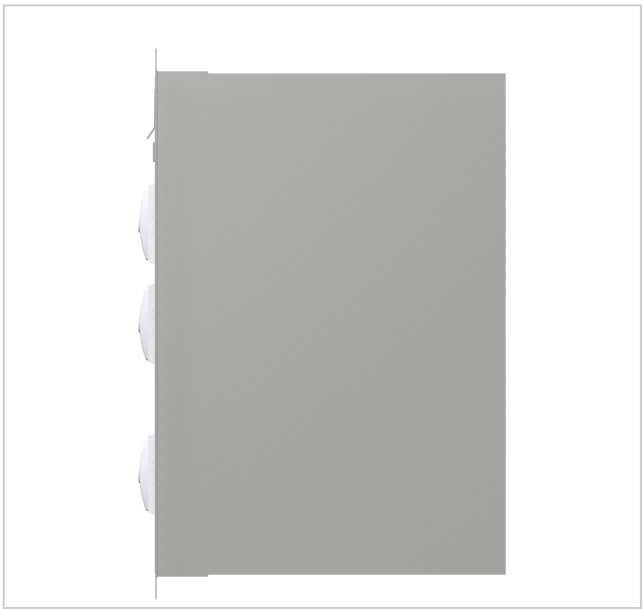



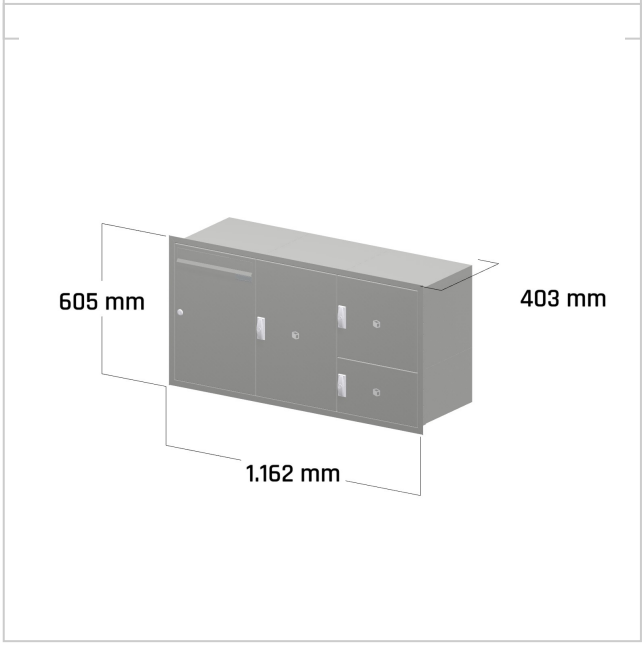

Briefkasten Manufaktur Lippe GmbH
Werler Straße 60
32105 Bad Salzuflen

www.briefkasten-manufaktur.de
info@briefkasten-manufaktur.de
Tel.: +49 5222 807110

Geschäftsführer Oliver Woineck
Ust.ID.Nr. DE303690847
Handelsregister Amtsgericht Lemgo, HRB 8618