Wolnostoj?ca skrzynka na listy 4-komorowa (2x2) designowa GOETHE ST-R - kolor RAL do wyboru | G??boko?? 100 mm | z 4 skrzynkami na listy



Product number 215-STR-4

Product description

Designowa, wolnostojąca skrzynka na listy 4-miejscowa (2x2) GOETHE ST-R - RAL do wyboru

Wysokiej jakości wykonana, wolnostojąca skrzynka na listy dla 4 lokali z eleganckimi, okrągłymi elementami podstawy. Nowoczesna skrzynka GOETHE jest idealna do reprezentacyjnych stref wejściowych. Proste, surowe kształty bez widocznego zamka nadają jej wyjątkowo elegancki wygląd.

Wymiary pojedynczych skrytek zapewniają pojemność około 16 litrów, a duży otwór wrzutowy gwarantuje, że nawet koperty formatu DIN C4 i czasopisma lub poczta po kilku dniach nieobecności nie będą pogniecione. Innowacyjny zamek Push-Key jest niewidocznie ukryty wewnątrz skrzynki. Klucz należy jedynie wsunąć w dostępne gniazdo (bez konieczności obracania), a drzwi otwierają się. Dzięki umiejscowieniu zamka konstrukcja zapobiega wypadaniu poczty na zewnątrz przy otwieraniu drzwi. Dzięki krawędziom odpływu wody przesyłki umieszczone wewnątrz są optymalnie chronione przed warunkami atmosferycznymi. Klapa wrzutowa wyposażona jest w wysokiej jakości tłumiki osiowe, co gwarantuje ciche zamykanie i eliminuje uciążliwe stukanie spowodowane warunkami pogodowymi. Wymienne tabliczki na nazwiska z pleksi można wygodnie obsługiwać od przodu; dla optymalnego wyglądu zalecamy tabliczkę wpuszczaną z grawerem laserowym (patrz Akcesoria). Druga tabliczka posiada wkładkę Reklama Tak/Nie.

Skrzynki z kolekcji GOETHE wyróżniają się konsekwentnym zastosowaniem stali nierdzewnej i aluminium. Rezultatem jest bardzo wysoka trwałość i zrównoważenie. Konstrukcja została opracowana przez naszych inżynierów z myślą o dużej elastyczności i modularności, łatwym montażu części zamiennych oraz nieskomplikowanym montażu samodzielnym. Dla wszystkich systemów GOETHE części zamienne są dostępne bezpośrednio w naszym sklepie.

Dzięki konstrukcji montaż samodzielny jest nieskomplikowany.

Chroniony wzór użytkowy zgodnie z DPMA, sygn. akt DE: 20 2021 101 679.5

Briefkasten Manufaktur Lippe GmbH
Werler Straße 60
32105 Bad Salzuflen

www.briefkasten-manufaktur.de
info@briefkasten-manufaktur.de
Tel.: +49 5222 807110

Geschäftsführer Oliver Woineck
Ust.ID.Nr. DE303690847
Handelsregister Amtsgericht Lemgo, HRB 8618

- Wolnostojąca, 4-miejscowa skrzynka na listy ze stali nierdzewnej i aluminium.
- Skrzynki wykonane ze stali nierdzewnej 1.4016 (nierdzewna stal magnetyczna), lakierowane proszkowo w wybranym kolorze RAL.
- Wysokiej jakości wykonanie - Made in Germany by Briefkasten Manufaktur Lippe.
- Innowacyjny zamek Push-Key z 2 kluczami na lokal.
- Wrzut i odbiór korespondencji odbywa się od przodu. Klapa wrzutowa z wysokiej jakości tłumikami osiowymi zapewnia bardzo cichy wrzut przesyłek.
- Skrzynki spełniają normę DIN/EN 13724. Wymiary wrzutu (3,5 cm x 36,0 cm) odpowiednie dla C4 w poziomie — mieszczą się również duże listy bez zaginania.
- Drzwi do odbioru otwierają się od góry do dołu. Dzięki temu przesyłki nie wypadną na zewnątrz.
- Tabliczka na nazwisko z pleksi do oznaczeń oraz druga tabliczka z wkładką Reklama Tak/Nie na lokal.
- Opcjonalne oznaczenie numeru domu o wysokości ok. 70–80 mm.
- Optymalna ochrona przed deszczem dzięki krawędziom odpływu wody oraz daszkowi przeciwdeszczowemu z aluminium 3 mm AlMg3 W19, lakierowanemu proszkowo w wybranym kolorze RAL.
- Boczna obudowa z aluminium 3 mm AlMg3 W19, lakierowana proszkowo w wybranym kolorze RAL.
- Tylna ścianka ze stali nierdzewnej 1 mm V2A 1.4301, lakierowana proszkowo w wybranym kolorze RAL.
- Słupy nośne wykonane z rury stalowej 60,3 mm ze stali nierdzewnej V2A 1.4301, szlifowane, do montażu na śruby lub do osadzenia w betonie.

Ważna informacja:

Aby uzyskać optymalną ochronę poczty przed wodą, skrzynka lub system skrzynek powinny, jeśli to możliwe, znajdować się pod daszkiem.

Przesyłki są chronione przed wodą tylko wtedy, gdy zostaną całkowicie umieszczone w skrzynce, a klapa wrzutowa jest zamknięta. Niecałkowicie wsunięte przesyłki umożliwiają przedostanie się wilgoci i brudu do skrzynki. Ta instalacja jest chroniona przed przedostawaniem się wody zgodnie z DIN EN 13724. Przenikanie wody nie stanowi podstawy do reklamacji.

Product properties

Powierzchnia/kolor	RAL 9005 g??boka czer?, RAL 3004 fioletowo-czerwony, DB 703 mikowa ruda ?elaza, RAL 7016 szary antracyt, RAL do wyboru (zgodnie z tabel? kolorów), RAL 9007 szare aluminium, RAL 9016 bia?y drogowy
Seria	GOETHE
Liczba pudełek	z 4 skrzynkami na listy
Etykietowanie nazw	Identyfikator
Materiał bazowy	Aluminium AlMg3 W19, Stal nierdzewna V2A 1.4301, Stal nierdzewna 1.4016 (magnetyczna stal nierdzewna)
Typ montażu	Wolnostoj?cy
Wycofanie przedmiotu	Przód
Pojedyncze pudełko według objętości	Du?y > 16 litrów

Briefkasten Manufaktur Lippe GmbH
Werler Straße 60
32105 Bad Salzuflen

www.briefkasten-manufaktur.de
info@briefkasten-manufaktur.de
Tel.: +49 5222 807110

Geschäftsführer Oliver Woineck
Ust.ID.Nr. DE303690847
Handelsregister Amtsgericht Lemgo, HRB 8618

Dimensions

Wysokość pojedynczego pudełka w mm	400,0
Szerokość pojedynczego pudełka w mm	400,0
Pojemność w litrach	16
Wysokość szczeliny na litery w mm	35,0
Szerokość szczeliny na litery w mm	360,0
Wysokość skrzynki na listy w mm	800,0
Szerokość skrzynki na listy w mm	800,0
Wysokość całkowita w mm	1200,0 | 1500,0 | 1700,0
Całkowita szerokość w mm	970,0
Głębokość w mm	100,0 + 25,0 Dach przeciwdeszczowy
Waga w kg	43
Warunki dostawy	Dostarczane w blokach, elementy stojaka / podzielona skrzynka na listy

Dimension drawing

Briefkasten Manufaktur Lippe GmbH
Werler Straße 60
32105 Bad Salzuflen

www.briefkasten-manufaktur.de
info@briefkasten-manufaktur.de
Tel.: +49 5222 807110

Geschäftsführer Oliver Woineck
Ust.ID.Nr. DE303690847
Handelsregister Amtsgericht Lemgo, HRB 8618

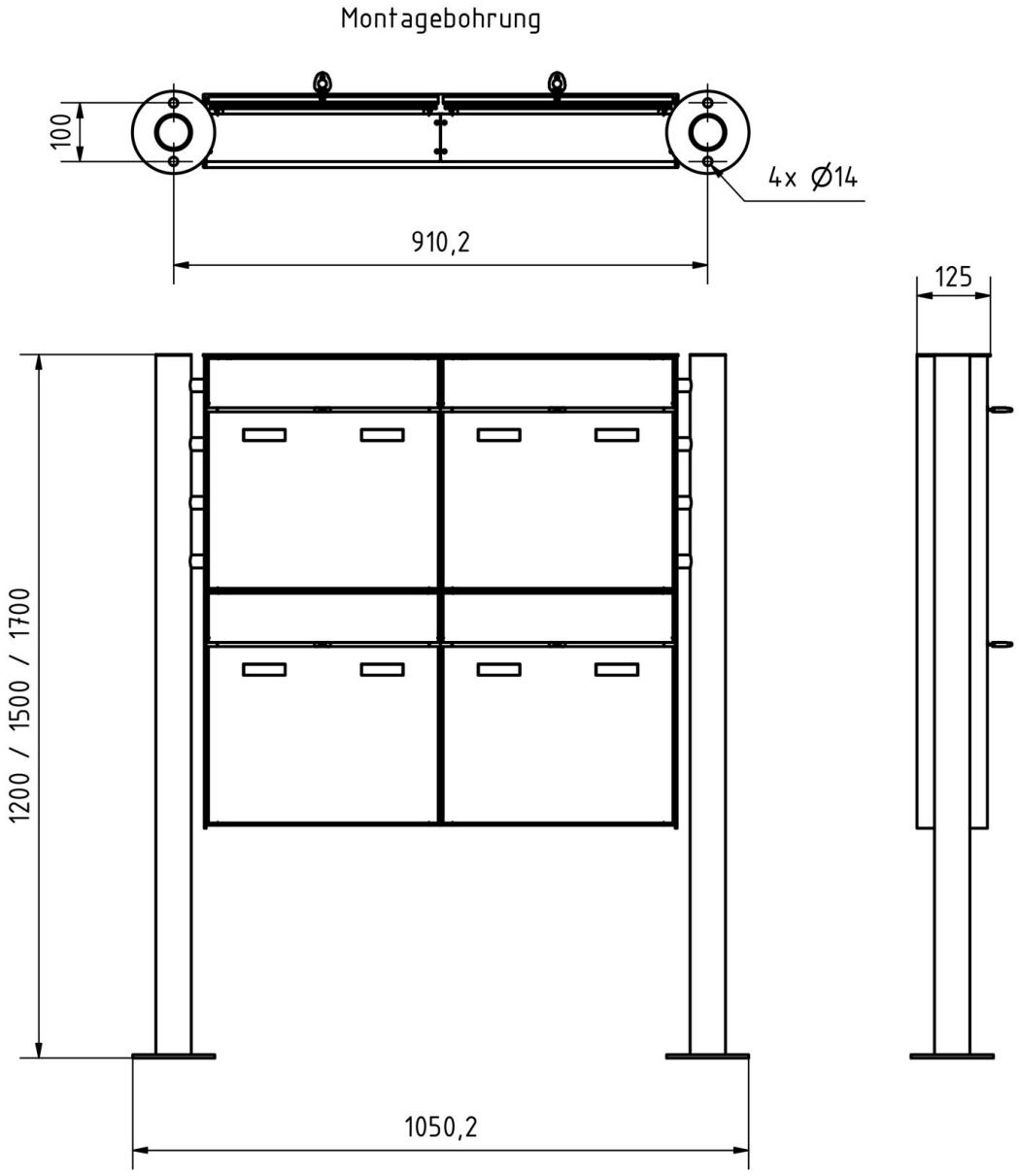

Briefkasten Manufaktur Lippe GmbH
Werler Straße 60
32105 Bad Salzuflen

www.briefkasten-manufaktur.de
info@briefkasten-manufaktur.de
Tel.: +49 5222 807110

Geschäftsführer Oliver Woineck
Ust.ID.Nr. DE303690847
Handelsregister Amtsgericht Lemgo, HRB 8618

More images

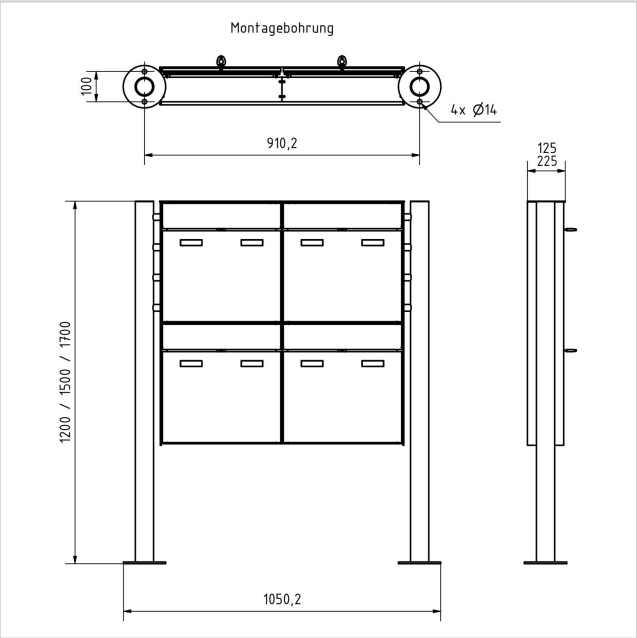







Briefkasten Manufaktur Lippe GmbH
Werler Straße 60
32105 Bad Salzuflen

www.briefkasten-manufaktur.de
info@briefkasten-manufaktur.de
Tel.: +49 5222 807110

Geschäftsführer Oliver Woineck
Ust.ID.Nr. DE303690847
Handelsregister Amtsgericht Lemgo, HRB 8618









Briefkasten Manufaktur Lippe GmbH
Werler Straße 60
32105 Bad Salzuflen

www.briefkasten-manufaktur.de
info@briefkasten-manufaktur.de
Tel.: +49 5222 807110

Geschäftsführer Oliver Woineck
Ust.ID.Nr. DE303690847
Handelsregister Amtsgericht Lemgo, HRB 8618



Briefkasten Manufaktur Lippe GmbH
Werler Straße 60
32105 Bad Salzuflen

www.briefkasten-manufaktur.de
info@briefkasten-manufaktur.de
Tel.: +49 5222 807110

Geschäftsführer Oliver Woineck
Ust.ID.Nr. DE303690847
Handelsregister Amtsgericht Lemgo, HRB 8618