11 6x2 natynkowa skrzynka na listy ze stali nierdzewnej BASIC Plus 382XA AP - wybrany RAL | G?? boko?? 100 mm | ? Kolor do wyboru | z 11 skrzynkami pocztowymi (6x2)



Product number 382XA-11-100

Product description

Skrzynka natynkowa 11-miejscowa 6x2 ze stali nierdzewnej Design BASIC Plus 382XA AP - kolor RAL do wyboru

Wysokiej jakości natynkowa skrzynka pocztowa dla 11 lokali, wyprodukowana w Niemczech przez Briefkasten Manufaktur.

Cały natynkowy system skrzynek wykonany jest ze stali nierdzewnej V2A, malowanej proszkowo w kolorze RAL. Bardzo wysokiej jakości wykonanie i przemyślana konstrukcja czynią ten system jednym z naszych bestsellerów. Krawędź odprowadzająca wodę dla optymalnej ochrony przed wilgocią, ciągła gumowa uszczelka zapewniająca ciche wrzucanie, solidna wymienna tabliczka z nazwiskami, praktyczny uchwyt przytrzymujący pocztę oraz bardzo wytrzymały zamek wyróżniają ten natynkowy system skrzynek.

Dzięki konstrukcji samodzielny montaż jest nieskomplikowany. System jest przygotowany do prostego montażu kompletnego zestawu — nie jest konieczny czasochłonny montaż pojedynczych skrzynek na ścianie.

Briefkasten Manufaktur Lippe GmbH
Werler Straße 60
32105 Bad Salzuflen

www.briefkasten-manufaktur.de
info@briefkasten-manufaktur.de
Tel.: +49 5222 807110

Geschäftsführer Oliver Woineck
Ust.ID.Nr. DE303690847
Handelsregister Amtsgericht Lemgo, HRB 8618

- Natynkowy system 11-skrzynek z skrzynkami wykonanymi ze stali nierdzewnej V2A, malowanymi proszkowo w kolorze RAL.
- System produkowany jest w Briefkasten Manufaktur. Niemiecka jakość wykonania „Made in Germany”.
- Skrzynki odpowiadają normie DIN/EN 13724. Wymiary wrzutowe (3,5 cm x 32,5 cm) umożliwiają umieszczanie korespondencji formatu C4 poziomo; także duże koperty mieszczą się bez zaginania.
- Klapy wrzutowe z gumową uszczelką tłumiącą dźwięk zapewniają bardzo ciche wrzucanie poczty.
- Drzwi otwierają się od lewej do prawej.
- W zestawie 2 klucze z numerem klucza, wymienna tabliczka z nazwiskami pod klapką wrzutową oraz przytrzymujący pręt na pocztę dla każdej skrzynki.
- Duża pojemność dzięki opcjonalnej głębokości skrzynki +50 mm = ok. 17 l. Odpowiednia dla firm i gospodarstw domowych o bardzo dużym natężeniu poczty.
- W zestawie obudowa boczna i daszek przeciwdeszczowy ze stali nierdzewnej V2A, malowane proszkowo w kolorze RAL.
- Do montażu ściennego, w zestawie szyna montażowa i materiał montażowy (wkręty i kołki).

Ważna informacja:

Poczta jest zabezpieczona przed wilgocią i zabrudzeniem tylko przy całkowitym wrzuceniu i zamkniętej klapce. Przy niektórych ekstremalnych warunkach pogodowych mimo to może dojść do przedostania się wody (zgodnie z DIN EN 13724 do 1 cm³). Nie stanowi to podstawy do reklamacji.

Product properties

Powierzchnia/kolor	RAL 9005 g??boka czer?, RAL 3004 fioletowo-czerwony, DB 703 mikowa ruda ?elaza, RAL 7016 szary antracyt, RAL do wyboru (zgodnie z tabel? kolorów), RAL 9007 szare aluminium, RAL 9016 bia?y drogowy
Seria	PODSTAWOWY
Pojedyncze pudełko według objętości	Normalny > 10 litrów
Etykietowanie nazw	Identyfikator
Materiał bazowy	Stal nierdzewna V2A 1.4301
Wycofanie przedmiotu	Przód
Liczba pudełek	z 11 skrzynkami na listy
Typ montażu	Monta? powierzchniowy

Briefkasten Manufaktur Lippe GmbH
Werler Straße 60
32105 Bad Salzuflen

www.briefkasten-manufaktur.de
info@briefkasten-manufaktur.de
Tel.: +49 5222 807110

Geschäftsführer Oliver Woineck
Ust.ID.Nr. DE303690847
Handelsregister Amtsgericht Lemgo, HRB 8618

Dimensions

Wysokość pojedynczego pudełka w mm	330,0
Szerokość pojedynczego pudełka w mm	355,0
Pojemność w litrach	12,0 | 17,0
Wysokość szczeliny na litery w mm	35,0
Szerokość szczeliny na litery w mm	325,0
Wysokość skrzynki na listy w mm	660,0
Szerokość skrzynki na listy w mm	2130,0
Głębokość w mm	100,0 | 150,0
Waga w kg	36
Warunki dostawy	System zostanie dostarczony wst?pnie zmontowany/cz??ciowo roz?o?ony.

Briefkasten Manufaktur Lippe GmbH
Werler Straße 60
32105 Bad Salzuflen

www.briefkasten-manufaktur.de
info@briefkasten-manufaktur.de
Tel.: +49 5222 807110

Geschäftsführer Oliver Woineck
Ust.ID.Nr. DE303690847
Handelsregister Amtsgericht Lemgo, HRB 8618

More images







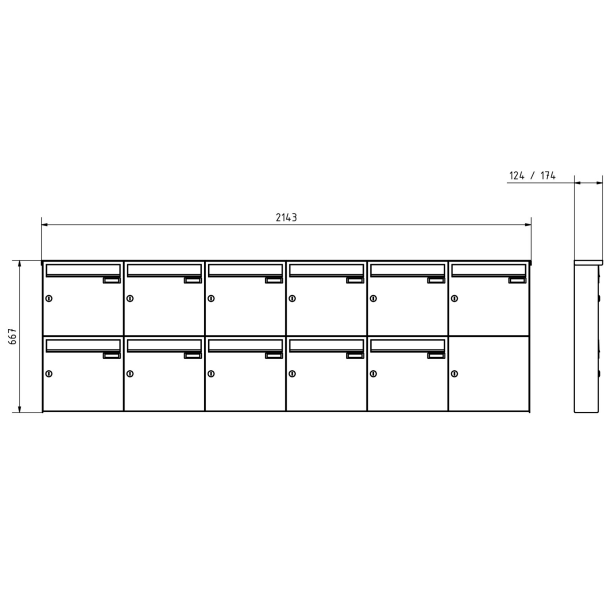

Briefkasten Manufaktur Lippe GmbH
Werler Straße 60
32105 Bad Salzuflen

www.briefkasten-manufaktur.de
info@briefkasten-manufaktur.de
Tel.: +49 5222 807110

Geschäftsführer Oliver Woineck
Ust.ID.Nr. DE303690847
Handelsregister Amtsgericht Lemgo, HRB 8618







Briefkasten Manufaktur Lippe GmbH
Werler Straße 60
32105 Bad Salzuflen

www.briefkasten-manufaktur.de
info@briefkasten-manufaktur.de
Tel.: +49 5222 807110

Geschäftsführer Oliver Woineck
Ust.ID.Nr. DE303690847
Handelsregister Amtsgericht Lemgo, HRB 8618