3-komorowa natynkowa skrzynka na listy BASIC Plus 382X AP z bocznym panelem dzwonkowym - kolor RAL do wyboru | Linki | G?? boko?? 100 mm | ? Kolor do wyboru | z 3 skrzynkami pocztowymi (3x1)



Product number 382XA-3W-SP-RAL-100-L

Product description

Naścienna skrzynka na listy 3-komorowa BASIC Plus 382X AP z boczną skrzynką na dzwonek - kolor RAL do wyboru

Niemiecka produkcja jakościowa „Made in Germany” od Briefkasten Manufaktur. Cała naścienna skrzynka wykonana jest z odpornej na warunki atmosferyczne stali nierdzewnej V2A, malowanej proszkowo w kolorze RAL. Krawędź odprowadzająca deszcz dla optymalnej ochrony przed wodą, dwukrotnie gięta klapa wrzutowa z gumowym odbojem, solidna wymienna tabliczka z nazwiskiem, praktyczny uchwyt podtrzymujący korespondencję oraz bardzo wytrzymały zamek wyróżniają tę stalową skrzynkę na listy.

Systemy skrzynek serii BASIC Plus wyróżniają się konsekwentnym zastosowaniem stali nierdzewnej V2A. Efektem jest bardzo wysoka trwałość i zrównoważoność ekologiczna. Konstrukcja została opracowana przez naszych własnych inżynierów z myślą o dużej elastyczności i modularności, prostym montażu części zamiennych oraz nieskomplikowanym montażu samodzielnym. Dla wszystkich systemów BASIC Plus części zamienne są dostępne bezpośrednio.

Dzięki sposobowi konstrukcji montaż samodzielny jest prosty. Zestaw skrzynek jest przygotowany do łatwego montażu kompletnego, nie jest konieczne skomplikowane mocowanie pojedynczych kaset do ściany. 3-komorowa naścienna skrzynka na listy z wysokiej jakości, odpornej na warunki atmosferyczne stali nierdzewnej V2A 1.4301, malowana proszkowo w kolorze RAL do wyboru.

Zalety w skrócie

Przylegająca obudowa ze stali nierdzewnej z daszkiem przeciwdeszczowym

Briefkasten Manufaktur Lippe GmbH
Werler Straße 60
32105 Bad Salzuflen

www.briefkasten-manufaktur.de
info@briefkasten-manufaktur.de
Tel.: +49 5222 807110

Geschäftsführer Oliver Woineck
Ust.ID.Nr. DE303690847
Handelsregister Amtsgericht Lemgo, HRB 8618

Okładzina boczna i daszek przeciwdeszczowy należą do tego wariantu i wykonane są ze stali nierdzewnej V2A, malowanej proszkowo w kolorze RAL. Przylegająca konstrukcja tworzy ze skrzynką zamkniętą, konstrukcyjnie dopasowaną całość.

Przestronny wrzut na listy

Otwór wrzutowy ma wymiary 35 × 325 mm i jest przewidziany dla kopert DIN C4 poziomo. Wykonanie skrzynki odpowiada normie DIN EN 13724.

Cichy wrzut i wygodne wyjmowanie

Zintegrowane tłumienie klapy z gumowym odbojem redukuje odgłosy uderzeń przy wrzucie. Uchwyt podtrzymujący pocztę przytrzymuje przesyłki podczas wyjmowania.

Zintegrowany moduł dzwonka i interkomu

Obudowa dzwonka wykonana ze stali nierdzewnej V2A 1.4301, malowana proszkowo w kolorze RAL. Jako przycisk dzwonkowy stosowany jest przycisk ze stali nierdzewnej typ 4. Opcjonalnie przygotowane z siatką rozmówną do montażu standardowych systemów domofonowych lub głośników do zabudowy. (System domofonowy/głośnik do zabudowy nie są częścią dostawy). Opcjonalnie dostępna jest również wersja z kompletnym zestawem wideo Comelit Ultra.

Produkcja wysokiej jakości i przemyślana konstrukcja

System jest produkowany w Briefkasten Manufaktur w Niemczech. Konstrukcja została zaprojektowana z myślą o nieskomplikowanym montażu samodzielnym.

Wyposażenie i szczegóły produktu

Zespół skrzynek na listy

Liczba skrzynek 3 niezależne skrytki pocztowe
Układ 3 × 1
Głębokość 100 mm
Materiał skrzynki Stal nierdzewna V2A 1.4301
Powierzchnia skrzynki Malowana proszkowo w wybranym kolorze RAL
Moduł dzwonkowy/rozmówny Obudowa dzwonka ze stali nierdzewnej V2A 1.4301, malowana proszkowo w kolorze RAL

Poczta i obsługa

Otwór wrzutowy 35 × 325 mm, odpowiedni dla DIN C4 poziomo
Norma DIN EN 13724
Klapa wrzutowa Wyciszona przez gumowy odboj
Klucze 2 klucze z numerem klucza dla każdej skrzynki
Tabliczka z nazwiskiem Wymienna tabliczka z nazwiskiem pod klapą wrzutową
Uchwyt podtrzymujący pocztę Zintegrowany w każdej skrzynce

Montaż i wyposażenie

Sposób montażu Naścienny

Krawędź odprowadzająca deszcz Zintegrowana w konstrukcji
Daszek przeciwdeszczowy Ze stali nierdzewnej V2A, malowany proszkowo w wybranym kolorze RAL
Okładzina boczna Ze stali nierdzewnej V2A, malowana proszkowo w wybranym kolorze RAL
Materiały montażowe Do montażu na ścianie, w zestawie szyna montażowa i elementy mocujące (śruby + kołki)
Produkcja Wyprodukowane w Niemczech przez Briefkasten Manufaktur Lippe

Informacja dotycz?ca ochrony przed warunkami atmosferycznymi

Przesyłki są przy pełnym wrzucie i zamkniętej klapie jak najlepiej chronione przed wilgocią i zabrudzeniem. Wystające przesyłki mogą uniemożliwić całkowite zamknięcie klapy.

Informacja dotycz?ca monta?u na ?cianie

Przed montażem należy sprawdzić nośność i stan ściany. Mocowanie musi być dopasowane do ciężaru zestawu oraz istniejącej konstrukcji ściany.

Product properties

Powierzchnia/kolor	RAL 9005 g??boka czer?, RAL 3004 fioletowo-czerwony, DB 703 mikowa ruda ?elaza, RAL 7016 szary antracyt, RAL do wyboru (zgodnie z tabel? kolorów), RAL 9007 szare aluminium, RAL 9016 bia?y drogowy
Seria	PODSTAWOWY
Liczba przycisków dzwonka	1 przycisk, 2 przyciski, 3 przyciski
Funkcje	W??cznik ?wiat?a, Stacja interkomowa
Skrzynka funkcyjna przygotowana dla producenta	GIRA, Busch Jaeger, Siedle, STR Electronics, ELCOM, TCS, Ritto, ALGO, Telegärtner, Auerswald, Legrand Bticino, Comelite
Pojedyncze pudełko według objętości	Normalny > 10 litrów
Etykietowanie nazw	Identyfikator
Materiał bazowy	Stal nierdzewna V2A 1.4301
Wycofanie przedmiotu	Przód
Typ montażu	Monta? powierzchniowy
Liczba pudełek	z 3 skrzynkami na listy

Briefkasten Manufaktur Lippe GmbH
Werler Straße 60
32105 Bad Salzuflen

www.briefkasten-manufaktur.de
info@briefkasten-manufaktur.de
Tel.: +49 5222 807110

Geschäftsführer Oliver Woineck
Ust.ID.Nr. DE303690847
Handelsregister Amtsgericht Lemgo, HRB 8618

Dimensions

Wysokość pojedynczego pudełka w mm	330,0
Szerokość pojedynczego pudełka w mm	355,0
Pojemność w litrach	12,0 | 17,0
Wysokość szczeliny na litery w mm	35,0
Szerokość szczeliny na litery w mm	325,0
Wysokość skrzynki na listy w mm	330,0
Szerokość skrzynki na listy w mm	1235,0
Całkowita szerokość w mm	1235,0
Głębokość w mm	100,0 | 150,0
Waga w kg	12

Briefkasten Manufaktur Lippe GmbH
Werler Straße 60
32105 Bad Salzuflen

www.briefkasten-manufaktur.de
info@briefkasten-manufaktur.de
Tel.: +49 5222 807110

Geschäftsführer Oliver Woineck
Ust.ID.Nr. DE303690847
Handelsregister Amtsgericht Lemgo, HRB 8618

More images









Briefkasten Manufaktur Lippe GmbH
Werler Straße 60
32105 Bad Salzuflen

www.briefkasten-manufaktur.de
info@briefkasten-manufaktur.de
Tel.: +49 5222 807110

Geschäftsführer Oliver Woineck
Ust.ID.Nr. DE303690847
Handelsregister Amtsgericht Lemgo, HRB 8618

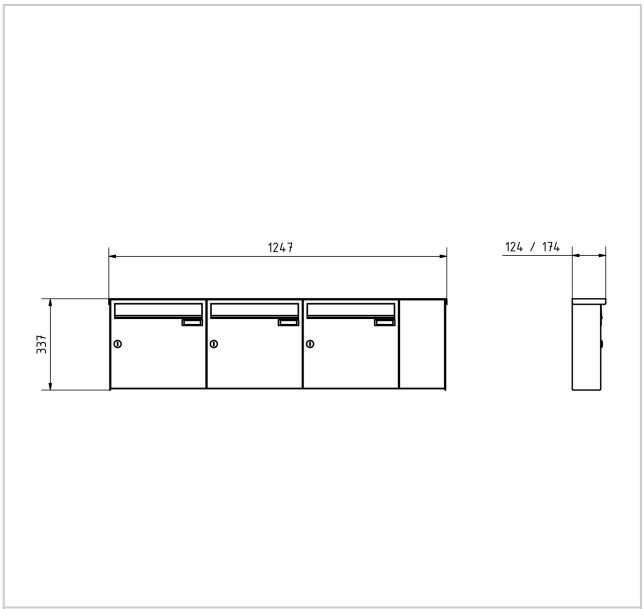
1247
124 / 174
337




WERKE
Mobilität
STADTWERKE