4er 2x2 skrzynka na listy ogrodzeniowa ze stali nierdzewnej BASIC Plus 382XZ - RAL do wyboru - demonta? od ty?u | ? Kolor do wyboru | z 4 skrzynkami pocztowymi (2x2)



Product number 382XAZ-4

Product description

Ogrodzeniowa skrzynka na listy BASIC Plus 382XZ ze stali nierdzewnej - RAL do wyboru - wyjmowana od tyłu

Wysokiej jakości ogrodzeniowa skrzynka na listy od producenta skrzynek na listy. Poczta jest wkładana od przodu, mieszkańcy mogą wyjmować pocztę od tyłu. Skrzynkę na listy można przymocować do ogrodzenia za pomocą opcjonalnej maty prętowej; jeśli nie zostanie wybrana, skrzynka na listy powinna zostać zamontowana i perforowana na miejscu przez wykonawcę ogrodzenia. Kompletna skrzynka na listy na ogrodzenie jest wykonana z odpornej na warunki atmosferyczne stali nierdzewnej V2A 1.4301, malowanej proszkowo na wybrany kolor RAL. Krawędź odprowadzająca deszcz dla optymalnej ochrony przed wodą, klapa wrzutowa z gumowym odbojnikiem, solidna wymienna tabliczka znamionowa, praktyczny uchwyt na słupek i bardzo wytrzymały zamek charakteryzują tę skrzynkę na listy ze stali nierdzewnej.

Systemy skrzynek na listy z kolekcji BASIC Plus charakteryzują się konsekwentnym stosowaniem stali nierdzewnej V2A. Rezultatem jest bardzo długa żywotność i trwałość. Konstrukcja została opracowana przez naszych inżynierów z myślą o wysokiej elastyczności i modułowości, prostym montażu części zamiennych i nieskomplikowanym samodzielnym montażu. Części zamienne są bezpośrednio dostępne dla wszystkich systemów BASIC Plus.

Briefkasten Manufaktur Lippe GmbH
Werler Straße 60
32105 Bad Salzuflen

www.briefkasten-manufaktur.de
info@briefkasten-manufaktur.de
Tel.: +49 5222 807110

Geschäftsführer Oliver Woineck
Ust.ID.Nr. DE303690847
Handelsregister Amtsgericht Lemgo, HRB 8618

- Skrzynka ogrodzeniowa wykonana ze stali nierdzewnej V2A 1.4301, malowana proszkowo w kolorze RAL.
- System jest produkowany przez Briefkasten Manufaktur. Niemiecka jakość produkcji "Made in Germany".
- Skrzynka na listy jest zgodna z normą DIN/EN 13724. Rozmiar wkładki (3,5 cm x 32,5 cm) dla C4 poziomej, duże litery również pasują tutaj bez zagnieceń.
- Klapka wrzutowa z dźwiękochłonną gumową uszczelką zapewnia bardzo ciche wkładanie poczty.
- Drzwiczki można otwierać od lewej do prawej.
- W zestawie 2 klucze z numerem klucza, wymienna tabliczka znamionowa (typ 2) pod klapką i uchwyt na list.
- W zestawie okładzina boczna + osłona przeciwdeszczowa wykonane ze stali nierdzewnej V2A, malowane proszkowo na kolor RAL.
- Nadaje się do montażu na ogrodzeniu, otwory montażowe należy wykonać na miejscu. Opcjonalnie z uchwytem na matę prętową.

Ważne informacje:

Słupek jest chroniony przed wilgocią i brudem tylko wtedy, gdy jest całkowicie wsunięty, a klapka jest zamknięta. W pewnych ekstremalnych warunkach pogodowych woda może nadal przedostawać się do środka (do 1 cm3 zgodnie z normą DIN EN 13724). Nie jest to powód do reklamacji.

Product properties

Powierzchnia/kolor	RAL 9005 g??boka czer?, RAL 3004 fioletowo-czerwony, DB 703 mikowa ruda ?elaza, RAL 7016 szary antracyt, RAL do wyboru (zgodnie z tabel? kolorów), RAL 9007 szare aluminium, RAL 9016 bia?y drogowy
Seria	PODSTAWOWY
Pojedyncze pudełko według objętości	Normalny > 10 litrów
Liczba pudełek	z 4 skrzynkami na listy
Etykietowanie nazw	Identyfikator
Materiał bazowy	Stal nierdzewna V2A 1.4301
Typ montażu	Ogrodzenie
Wycofanie przedmiotu	Tylna strona

Briefkasten Manufaktur Lippe GmbH
Werler Straße 60
32105 Bad Salzuflen

www.briefkasten-manufaktur.de
info@briefkasten-manufaktur.de
Tel.: +49 5222 807110

Geschäftsführer Oliver Woineck
Ust.ID.Nr. DE303690847
Handelsregister Amtsgericht Lemgo, HRB 8618

Dimensions

Wysokość pojedynczego pudełka w mm	330,0
Szerokość pojedynczego pudełka w mm	355,0
Pojemność w litrach	12
Wysokość szczeliny na litery w mm	35,0
Szerokość szczeliny na litery w mm	325,0
Wysokość skrzynki na listy w mm	660,0
Szerokość skrzynki na listy w mm	710,0
Głębokość w mm	100,0 + 24,0 Dach przeciwdeszczowy
Waga w kg	6
Warunki dostawy	System is delivered pre-assembled/partially disassembled

Dimension drawing

Briefkasten Manufaktur Lippe GmbH
Werler Straße 60
32105 Bad Salzuflen

www.briefkasten-manufaktur.de
info@briefkasten-manufaktur.de
Tel.: +49 5222 807110

Geschäftsführer Oliver Woineck
Ust.ID.Nr. DE303690847
Handelsregister Amtsgericht Lemgo, HRB 8618

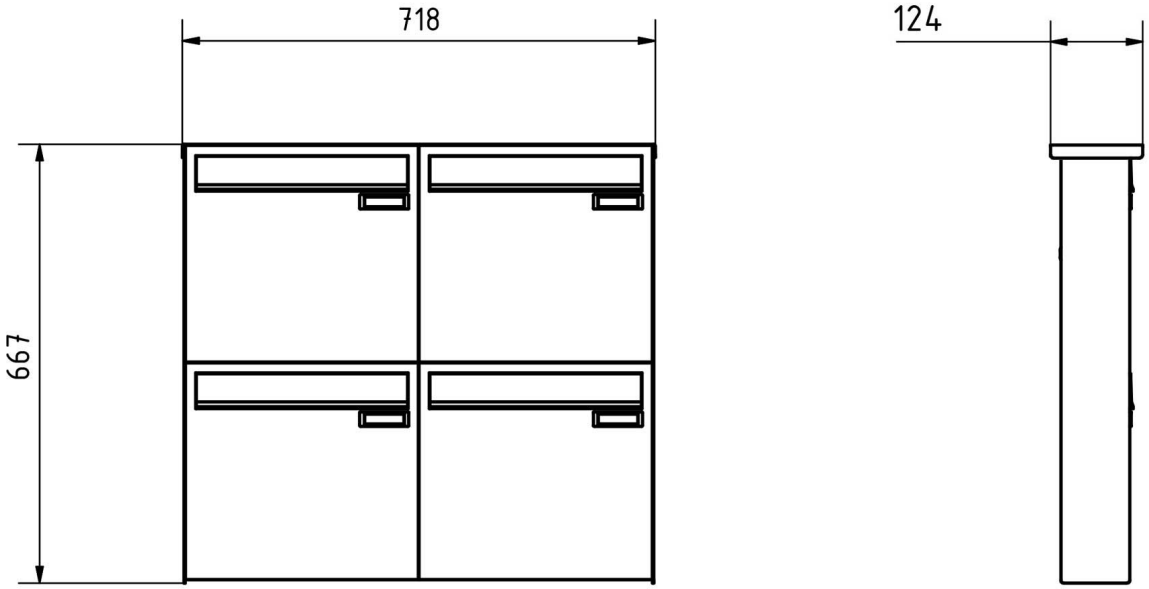

Briefkasten Manufaktur Lippe GmbH
Werler Straße 60
32105 Bad Salzuflen

www.briefkasten-manufaktur.de
info@briefkasten-manufaktur.de
Tel.: +49 5222 807110

Geschäftsführer Oliver Woineck
Ust.ID.Nr. DE303690847
Handelsregister Amtsgericht Lemgo, HRB 8618

More images









Briefkasten Manufaktur Lippe GmbH
Werler Straße 60
32105 Bad Salzuflen

www.briefkasten-manufaktur.de
info@briefkasten-manufaktur.de
Tel.: +49 5222 807110

Geschäftsführer Oliver Woineck
Ust.ID.Nr. DE303690847
Handelsregister Amtsgericht Lemgo, HRB 8618









Briefkasten Manufaktur Lippe GmbH
Werler Straße 60
32105 Bad Salzuflen

www.briefkasten-manufaktur.de
info@briefkasten-manufaktur.de
Tel.: +49 5222 807110

Geschäftsführer Oliver Woineck
Ust.ID.Nr. DE303690847
Handelsregister Amtsgericht Lemgo, HRB 8618



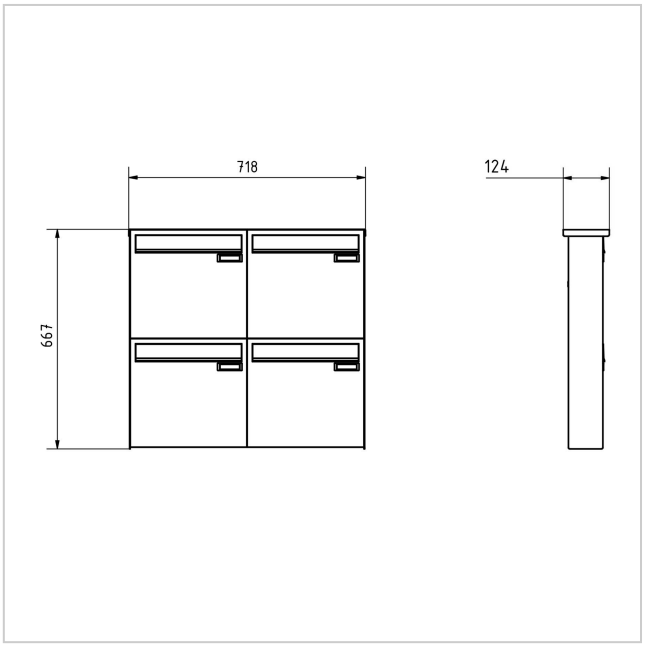

Briefkasten Manufaktur Lippe GmbH
Werler Straße 60
32105 Bad Salzuflen

www.briefkasten-manufaktur.de
info@briefkasten-manufaktur.de
Tel.: +49 5222 807110

Geschäftsführer Oliver Woineck
Ust.ID.Nr. DE303690847
Handelsregister Amtsgericht Lemgo, HRB 8618