Designerska podtynkowa skrzynka na listy GRIMM - polerowana stal nierdzewna - GIRA System 106 - Wideodomofon lewy - VIDEO kompletny zestaw | Linki | Gira System 106 kompletny zestaw wideo 2DB | Stal nierdzewna, szczotkowana | Monta? podtynkowy



Product number 562-UP-SPL-1-VA-GI106KS

Product description

Projektowanie skrzynki pocztowej GRIMM® – Arcydzieło manufaktury skrzynek pocztowych

Skrzynka pocztowa GRIMM typu podtynkowego łączy nowoczesny design z doskonałym wykonaniem – idealna dla wymagających inwestorów i architektów, którzy szukają eleganckiego rozwiązania do integracji systemu Gira 106. Wykonana z wysokiej jakości stali nierdzewnej i w pełni „wyprodukowana w Niemczech” przez manufakturę skrzynek pocztowych Lippe, model ten charakteryzuje się trwałością, funkcjonalnością i stylowym wyglądem. Wygładzony front wykonany z 2 mm stali nierdzewnej V2A (1.4301) przekonuje ponadczasowym wyglądem oraz wysoką odpornością na korozję. Zlicowane wzornictwo umożliwia bezproblemową integrację do trzech modułów systemu GIRA 106 za pomocą przemyślanego systemu mocowania. Zawiera 3 moduły systemu GIRA, co pozwala na bezpośrednie zastosowanie skrzynki. Odpowiednia stacja mieszkalna GIRA oraz urządzenie sterujące w zestawie, aby uzupełnić tę skrzynkę. Moduły można w prosty sposób wymieniać dzięki łatwemu systemowi mocowania.

Skrzynka pocztowa GRIMM® to nie tylko wizualna atrakcja, ale także lider w zakresie funkcjonalności i jakości. Dzięki innowacyjnemu zamkowi Push-Key, skrzynkę można łatwo i wygodnie obsługiwać jedną ręką. Otwórz drzwi jednym naciśnięciem, a zamknij je bez użycia klucza. Zamek jest również doskonale chroniony przed warunkami atmosferycznymi. Dodatkowo, skrzynka oferuje inteligentny system pobierania: drzwi otwierają się od góry do dołu, co sprawia, że przesyłki pozostają bezpieczne w skrzynce i nie wypadają. Wrzut odbywa się wygodnie od przodu, a wysokiej jakości amortyzatory osiowe zapewniają ciche zamykanie klapki wrzutowej. Szczególnie unikalny jest system Doppelkasten: skrzynka montażowa może być zainstalowana już podczas etapu budowy, podczas gdy front zostaje zamontowany dopiero po zakończeniu prac budowlanych – dla maksymalnej elastyczności w przyszłości oraz ochrony przed brudem i kurzem w trakcie budowy. Skrzynka montażowa wykonana jest ze stali nierdzewnej 1.4016 i posiada wstępnie wycięte otwory na kable po wszystkich stronach, aby umożliwić łatwą instalację elektryczną.

Briefkasten Manufaktur Lippe GmbH
Werler Straße 60
32105 Bad Salzuflen

www.briefkasten-manufaktur.de
info@briefkasten-manufaktur.de
Tel.: +49 5222 807110

Geschäftsführer Oliver Woineck
Ust.ID.Nr. DE303690847
Handelsregister Amtsgericht Lemgo, HRB 8618

Dzięki normie DIN/EN 13724 skrzynka GRIMM jest idealna do dużych listów w formacie C4, które mogą być wkładane bez zagięć. Skrzynka pocztowa GRIMM® wyróżnia się swoją trwałą jakością, ponadczasowym designem i przemyślaną funkcjonalnością.

- Wysokiej jakości skrzynka pocztowa w całości wykonana ze stali nierdzewnej do montażu podtynkowego.
- Front z 2 mm stali nierdzewnej V2A 1.4301, wygładzony.
- Wykonanie jakościowe – wyprodukowano w Niemczech przez manufakturę skrzynek pocztowych Lippe.
- W zestawie stacja mieszkalna GIRA i urządzenie sterujące, moduł stacji drzwiowej systemu 106, moduł informacyjny i moduł kamery wbudowane.
- Innowacyjny zamek Push-Key, w komplecie 2 klucze z numerem klucza, łatwe zamykanie bez klucza, doskonała ochrona przed warunkami atmosferycznymi.
- Drzwi do wyjmowania z ogranicznikiem otwierają się od góry do dołu, aby zapobiec wypadaniu poczty.
- Wrzut od przodu z wysokiej jakości amortyzatorami osiowymi dla bardzo cichego wrzucania poczty.
- Skrzynka zgodna z normą DIN/EN 13724, rozmiar wrzutu (3,5 cm x 32,5 cm) dla C4 w poziomie – nawet duże listy pozostają nienaruszone. Dodatkowa ochrona przed wysunięciem ze stali nierdzewnej wbudowana.
- Optymalna ochrona przed warunkami atmosferycznymi dzięki wypukłemu frontowi.
- System Doppelkasten: idealny do montażu podtynkowego. Front może być łatwo zainstalowany po zakończeniu prac budowlanych.
- Skrzynka montażowa z stali nierdzewnej 1.4016 (stal nierdzewna, magnetyczna) z wstępnie wyciętymi otworami na kable po wszystkich stronach.

GIRA

Moduł kamery Gira System 106 - 5561 000

- Za wymienną szybą ze szkła czarnego kryje się wysokiej jakości kamera o wysokiej czułości na światło. Dzięki kątowi widzenia wynoszącemu 100° użytkownik zawsze jest na bieżąco z tym, co dzieje się przed jego drzwiami.

Moduł informacyjny Gira System 106 - 5560 920

- Dla numerów budynków, które mają być dobrze widoczne.

Moduł stacji drzwiowej Gira System 106 - 5565 920

- Kompaktowy moduł głosowy z wbudowanym przyciskiem połączenia do komunikacji wewnętrznej i zewnętrznej.
- Wysokiej jakości mikrofon i odporny na warunki atmosferyczne głośnik zapewniają dobrą komunikację.
- Zasilanie przez 2-żyłową szynę. Dodatkowe połączenie dla ZV (np. wymagane od 3. modułu kamery).
- Wszystkie inne moduły systemu 106 (z wyjątkiem modułu głosowego) są zasilane przez moduł stacji drzwiowej.

Stacja mieszkalna Gira Video AP 7 1209xx

- Stacja mieszkalna wideo z 17,78 cm (7") dużym wyświetlaczem TFT w kolorze i wygodną funkcją głośnomówiącą do montażu na ścianie lub na słupku z podtynkową puszką urządzenia lub puszką ścienną. Z odpowiednią podstawą (zobacz akcesoria) również do umiejscowienia na meblach. W zestawie 32 GB karta SD do wewnętrznego przechowywania zdjęć. Szeroka szklana powierzchnia z funkcją dotykową i haptycznym feedbackiem.

Urządzenie sterujące Video REG Gira 128800

- Urządzenie sterujące do zasilania komponentów audio i wideo Gira komunikacji drzwiowej.
- Zasilanie 2-żyłowej szyny o polaryzacji zabezpieczonej i odpornej na zwarcia przy użyciu komponentów wideo, takich jak kamera kolorowa, wyświetlacz TFT w kolorze.
- Do 2 stacji drzwiowych z kamerą kolorową i 28 stacji mieszkalnych z wyświetlaczem TFT w kolorze poprzez urządzenie sterujące Video.
- Łącznie można obsługiwać do 15 kamer kolorowych z urządzenia sterującego Video (5 stacji drzwiowych wideo i 10 bram kamerowych TKS), z których dwie stacje drzwiowe z kamerą kolorową mogą być zasilane przez urządzenie sterujące Video. Inne kamery kolorowe muszą być zasilane przez osobne źródło zasilania do komunikacji drzwiowej.
- Autoregenerująca się elektroniczna detekcja zwarć i przeciążeń dla napięcia roboczego i połączenia szynowego.
- Przyciski do programowania systemu i otwierania drzwi.
- Wskaźniki LED do stanu pracy, przeciążenia, programowania systemu i programowania otwierania drzwi.
- Wyjście AC 12 V do zasilania ogólnodostępnego otwieracza drzwi.
- Wyjście przekaźnikowe do włączania otwieracza drzwi z własnym zasilaniem.
- Czas otwierania drzwi regulowany w zakresie od 1 do 10 sekund.

Ważywna informacja:

Aby zapewnić optymalną ochronę przed wodą dla Twojej poczty, skrzynka pocztowa lub system skrzynek pocztowych powinny znajdować się pod daszkiem, jeśli to możliwe.

Przesyłka jest chroniona przed wodą tylko wtedy, gdy jest całkowicie ułożona w skrzynce, a klapka wrzutowa jest zamknięta. Niepełne włożenie poczty umożliwia dostanie się wilgoci i brudu do skrzynki. Ten system jest chroniony przed dostawami wody zgodnie z normą DIN EN 13724. Przedostanie się wody nie jest podstawą do reklamacji.

Product properties

Seria	GRIMM
Technologia połączeń	2-przewodowy
Liczba przycisków dzwonka	1 Taster
Funkcje	Kamera, Stacja interkomowa
Skrzynka funkcyjna przygotowana dla producenta	GIRA
Materiał bazowy	Stal nierdzewna V2A 1.4301, Stal nierdzewna 1.4016 (magnetyczna stal nierdzewna)
Numer domu	Numer domu jako grawer laserowy
Etykietowanie nazw	Etykietowanie nazw jako grawerowanie laserowe
Wycofanie przedmiotu	Przód
Liczba pudełek	z 1 skrzynk? na listy
Powierzchnia/kolor	Uziemienie
Pojedyncze pudełko według objętości	Du?y > 16 litrów
Typ montażu	Monta? podtynkowy

Dimensions

Wysokość pojedynczego pudełka w mm	460,0
Szerokość pojedynczego pudełka w mm	560,0
Pojemność w litrach	26,0
Wysokość szczeliny na litery w mm	35,0
Szerokość szczeliny na litery w mm	325,0
Wysokość skrzynki na listy w mm	Wymiary zewn?trzne 500,0 | Wymiary monta?owe 460,0
Szerokość skrzynki na listy w mm	Wymiary zewn?trzne 600,0 | Wymiary monta?owe 560,0
Głębokość w mm	150,0
Waga w kg	19
Warunki dostawy	Dostawa odbywa si? w stanie zmontowanym.

Dimension drawing

Briefkasten Manufaktur Lippe GmbH
Werler Straße 60
32105 Bad Salzuflen

www.briefkasten-manufaktur.de
info@briefkasten-manufaktur.de
Tel.: +49 5222 807110

Geschäftsführer Oliver Woineck
Ust.ID.Nr. DE303690847
Handelsregister Amtsgericht Lemgo, HRB 8618

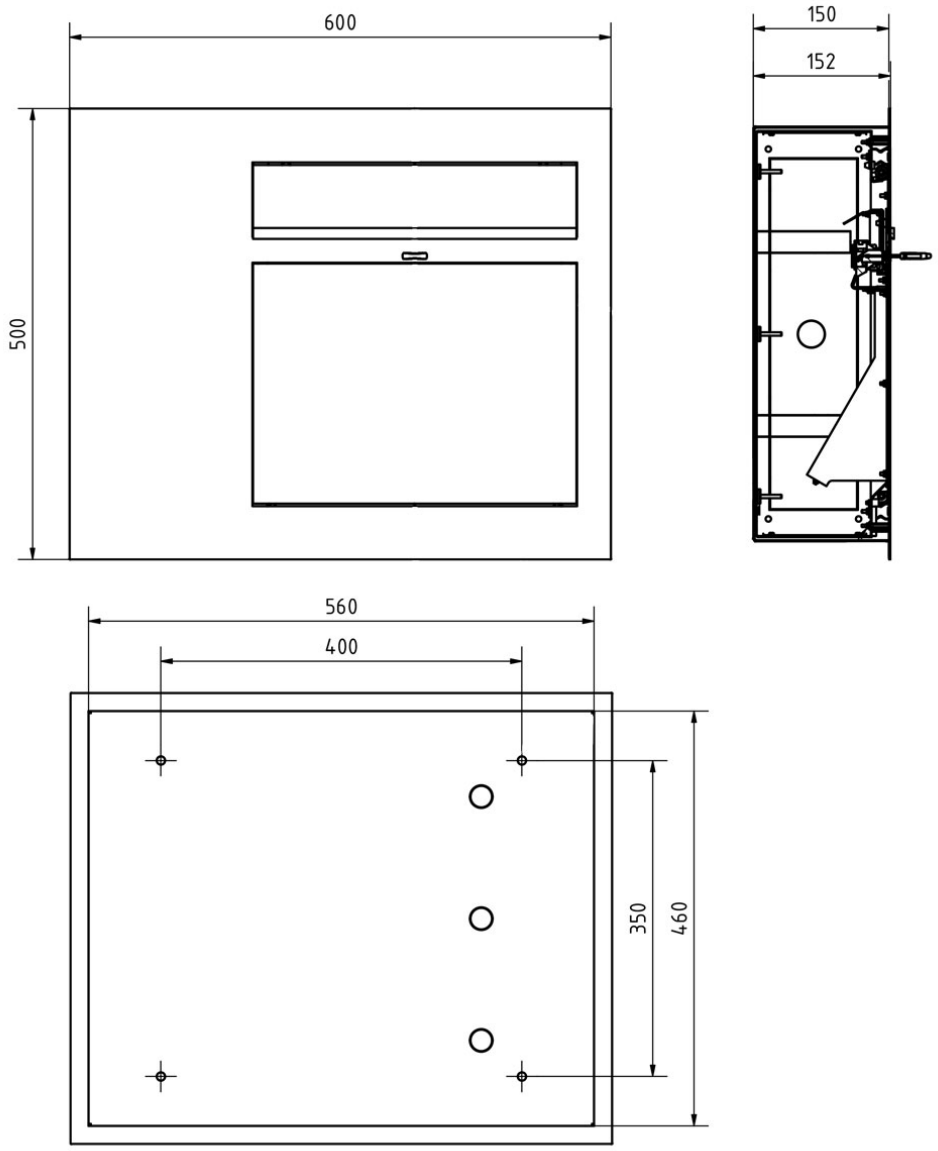

Briefkasten Manufaktur Lippe GmbH
Werler Straße 60
32105 Bad Salzuflen

www.briefkasten-manufaktur.de
info@briefkasten-manufaktur.de
Tel.: +49 5222 807110

Geschäftsführer Oliver Woineck
Ust.ID.Nr. DE303690847
Handelsregister Amtsgericht Lemgo, HRB 8618

More images

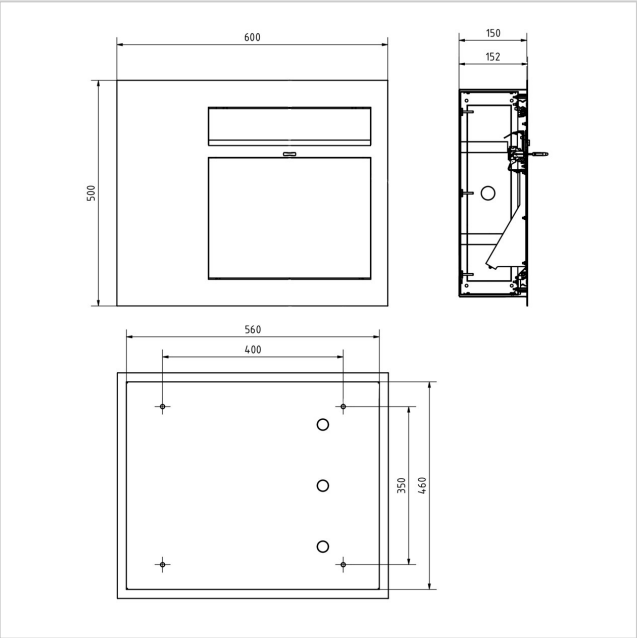













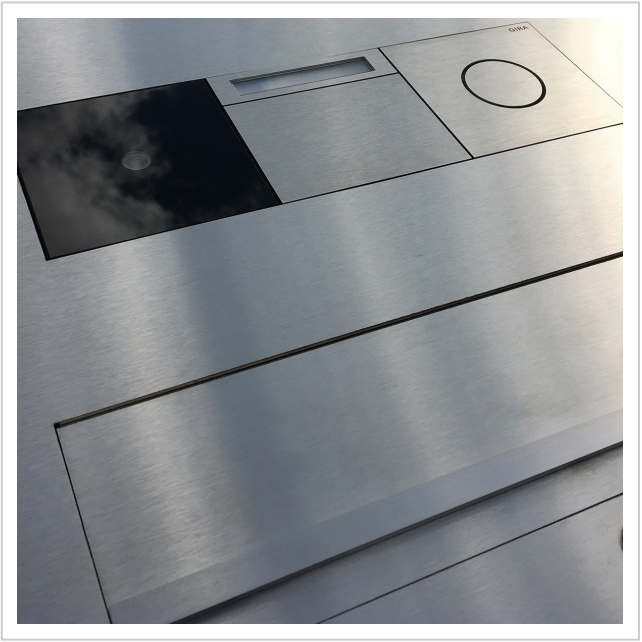

Briefkasten Manufaktur Lippe GmbH
Werler Straße 60
32105 Bad Salzuflen

www.briefkasten-manufaktur.de
info@briefkasten-manufaktur.de
Tel.: +49 5222 807110

Geschäftsführer Oliver Woineck
Ust.ID.Nr. DE303690847
Handelsregister Amtsgericht Lemgo, HRB 8618