Wolnostoj?cy zestaw skrzynek na listy 6-miejscowy (2x3) Design BASIC 385220 7016 ST-R - RAL 7016 antracytowy | RAL 7016 antracytowy, drobna struktura, matowy | z 6 skrzynkami pocztowymi (3x2) | 300x220x385 mm (WxHxD) - ???? Du?y 25 litrów



Product number 385220-7016-6W

Product description

Wolnostojący zestaw skrzynek pocztowych BASIC 385220 dla 6 lokali – szerokie wykonanie – RAL 7016 antracytowy

BASIC 385220 została zaprojektowana jako szczególnie pojemne, wolnostojące rozwiązanie skrzynek pocztowych dla 6 lokali. Około 25 litrów objętości na każdą skrzynkę zapewnia dużo miejsca na codzienną korespondencję, czasopisma i większe ilości przesyłek.

Skrzynki wykonane są ze stali ocynkowanej i malowane proszkowo w kolorze RAL 7016 antracytowy, drobna struktura, mat. Daszek przeciwdeszczowy i boczne obudowy łączą poszczególne skrytki w zamkniętą, prostoliniową całość.

Szerokie wykonanie rozdziela skrytki na kilka kolumn, tworząc niżej wyglądający, czytelny front dla wielu użytkowników.

Każda skrytka posiada otwór wrzutowy o wymiarach 35 × 265 mm odpowiedni dla przesyłek DIN C4 w orientacji pionowej. Gumowa listwa tłumiąca dźwięk redukuje hałas przy uderzeniach; odbiór poczty odbywa się od frontu przez drzwi otwierane z lewej na prawą stronę. Do każdej skrzynki dołączone są dwa klucze z numerem klucza oraz wymienna tabliczka z nazwiskiem.

Najważniejsze zalety BASIC 385220

Solidne słupy nośne ze stali nierdzewnej

Słupy nośne z rury okrągłej o średnicy ok. 60 mm ze szlifowanej stali nierdzewnej V2A 1.4301 tworzą stabilną podstawę dla wolnostojącego zestawu skrzynek. Solidna konstrukcja przeznaczona jest do długotrwałego użytkowania przy wejściu na posesję.

Briefkasten Manufaktur Lippe GmbH
Werler Straße 60
32105 Bad Salzuflen

www.briefkasten-manufaktur.de
info@briefkasten-manufaktur.de
Tel.: +49 5222 807110

Geschäftsführer Oliver Woineck
Ust.ID.Nr. DE303690847
Handelsregister Amtsgericht Lemgo, HRB 8618

Wersja o dużej pojemności, głębokość 220 mm

Z wymiarami ok. 300 × 220 × 385 mm na każdą skrzynkę, BASIC 385220 oferuje około 25 litrów objętości pocztowej. Jest to szczególnie praktyczne przy większym natężeniu korespondencji lub dłuższych odstępach opróżniania.

Duży otwór wrzutowy zgodny z DIN EN 13724

Otwór wrzutowy o wymiarach 35 × 265 mm przeznaczony jest dla przesyłek DIN C4 w orientacji pionowej. Również większe koperty można wrzucać bez konieczności ich zaginania.

Montaż na śruby lub zabetonowanie

W zależności od wykonania słupy nośne ze stali nierdzewnej mogą być przykręcane do nośnego fundamentu lub trwale zabetonowane. Dzięki temu instalację można dopasować do warunków budowlanych.

Wytrzymały system dużej pojemności, wyprodukowano w Niemczech

Połączenie stali ocynkowanej, pojemnych 25-litrowych skrytek, solidnych słupów ze stali nierdzewnej oraz konstrukcji ułatwiającej montaż sprawia, że BASIC 385220 jest wyjątkowo trwałym rozwiązaniem do codziennego użytku.

Wyposażenie zestawu skrzynek pocztowych BASIC 385220

Skrzynki pocztowe

Liczba skrzynek 6 niezależnych skrytek pocztowych
Konstrukcja Szeroka, wielokolumnowa instalacja wolnostojąca
Materiał skrzynek Stal ocynkowana
Powierzchnia RAL 7016 antracytowy, drobna struktura, mat
Rozmiar skrzynki Ok. 300 × 220 × 385 mm na skrytkę
Pojemność Ok. 25 litrów na skrzynkę
Produkcja Wyprodukowano w Niemczech przez Briefkasten Manufaktur Lippe

Poczta i obsługa

Otwór wrzutowy 35 × 265 mm, odpowiedni dla DIN C4 pionowo
Klapki wrzutowe Z gumową listwą tłumiącą dźwięk
Odbiór poczty Z przodu
Otwieranie drzwi Od lewej do prawej
Klucze 2 klucze z numerem klucza na skrzynkę
Tabliczka z nazwiskiem Wymienna tabliczka z nazwiskiem poniżej klapki wrzutowej
Norma Skrzynki pocztowe zgodne z DIN EN 13724

Słupy nośne i wyposażenie

Słupy nośne Rura okrągła ok. 60 mm ze stali nierdzewnej V2A 1.4301, szlifowana
Opcje montażu Do wyboru montaż na śruby lub zabetonowanie
Kotwy rozporowe Przy montażu na śruby nie należą do zestawu podstawowego; dobierz je oddzielnie odpowiednio do fundamentu
Daszek przeciwdeszczowy / obudowa boczna Stal ocynkowana, malowana proszkowo w kolorze RAL 7016 antracytowy, drobna struktura, mat

Briefkasten Manufaktur Lippe GmbH
Werler Straße 60
32105 Bad Salzuflen

www.briefkasten-manufaktur.de
info@briefkasten-manufaktur.de
Tel.: +49 5222 807110

Geschäftsführer Oliver Woineck
Ust.ID.Nr. DE303690847
Handelsregister Amtsgericht Lemgo, HRB 8618

25 litrów pojemno?ci

BASIC 385220 wykorzystuje głębokie wykonanie skrzynki o wymiarach ok. 300 × 220 × 385 mm i około 25 litrach objętości na skrytkę. Dodatkowa pojemność jest szczególnie przydatna przy regularnym napływie listów, czasopism i katalogów oraz przy dłuższych odstępach opróżniania.

Monta? przez zabetonowanie

Dla wolnostojącego zestawu skrzynek pocztowych zaleca się odpowiednio wymiarowany fundament betonowy. Słupy nośne ze stali nierdzewnej powinny być ustawione pionowo i trwale zakotwione w fundamencie. Wielkość fundamentu i głębokość osadzenia należy dopasować do rodzaju podłoża, ciężaru urządzenia i miejscowych warunków.

Monta? na ?ruby na fundamencie

Do montażu na śruby wymagany jest równy i nośny fundament betonowy. Odpowiednie kotwy rozporowe lub równoważne środki mocujące należy dobrać stosownie do podłoża i obciążenia instalacji. Kotwy rozporowe nie są częścią standardowego wyposażenia.

Informacja dotycz?ca ochrony przed warunkami atmosferycznymi

Przesyłki są w możliwie najlepszym stopniu chronione przed wilgocią i zabrudzeniem, jeśli zostaną całkowicie wrzucone, a klapka wrzutowa jest zamknięta. Wystające przesyłki mogą uniemożliwić pełne zamknięcie klapki. Przy ekstremalnych warunkach pogodowych, mimo wykonania zgodnego z normą, wilgoć może przedostać się do skrzynki pocztowej.

Product properties

Materiał bazowy	Stal ocynkowana
Seria	PODSTAWOWY
Liczba pudełek	z 6 skrzynkami na listy
Etykietowanie nazw	Identyfikator
Typ montażu	Wolnostoj?cy
Powierzchnia/kolor	RAL 7016 szary antracyt, Uziemienie
Wycofanie przedmiotu	Przód
Pojedyncze pudełko według objętości	Du?y > 16 litrów

Briefkasten Manufaktur Lippe GmbH
Werler Straße 60
32105 Bad Salzuflen

www.briefkasten-manufaktur.de
info@briefkasten-manufaktur.de
Tel.: +49 5222 807110

Geschäftsführer Oliver Woineck
Ust.ID.Nr. DE303690847
Handelsregister Amtsgericht Lemgo, HRB 8618

Dimensions

Wysokość pojedynczego pudełka w mm	220,0
Szerokość pojedynczego pudełka w mm	300,0
Pojemność w litrach	25
Wysokość szczeliny na litery w mm	35,0
Szerokość szczeliny na litery w mm	265,0
Wysokość skrzynki na listy w mm	440,0
Szerokość skrzynki na listy w mm	900,0
Wysokość całkowita w mm	1200,0 | 1500,0
Całkowita szerokość w mm	465,0
Głębokość w mm	435,0
Waga w kg	64
Warunki dostawy	Dostawa odbywa si? w blokach, elementy stoj?ce / skrzynka pocztowa dostarczane osobno

Dimension drawing

Briefkasten Manufaktur Lippe GmbH
Werler Straße 60
32105 Bad Salzuflen

www.briefkasten-manufaktur.de
info@briefkasten-manufaktur.de
Tel.: +49 5222 807110

Geschäftsführer Oliver Woineck
Ust.ID.Nr. DE303690847
Handelsregister Amtsgericht Lemgo, HRB 8618

Montagebohrungen

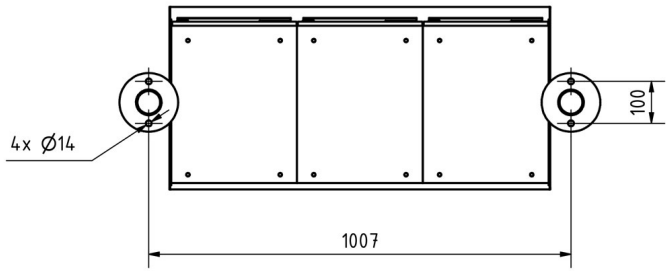

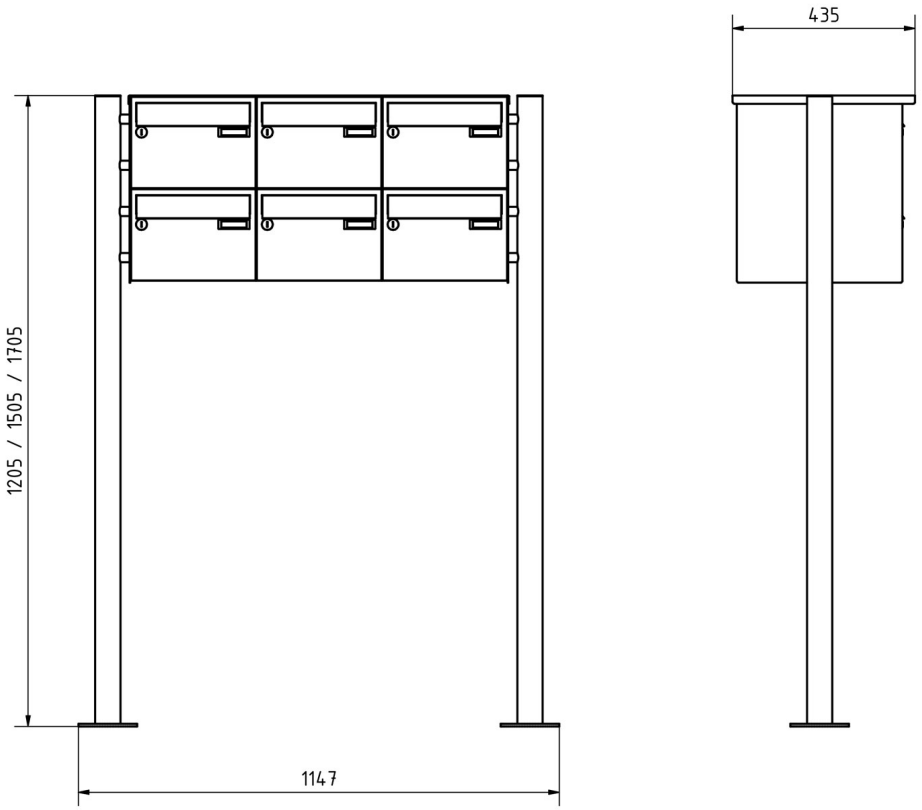

Briefkasten Manufaktur Lippe GmbH
Werler Straße 60
32105 Bad Salzuflen

www.briefkasten-manufaktur.de
info@briefkasten-manufaktur.de
Tel.: +49 5222 807110

Geschäftsführer Oliver Woineck
Ust.ID.Nr. DE303690847
Handelsregister Amtsgericht Lemgo, HRB 8618

More images

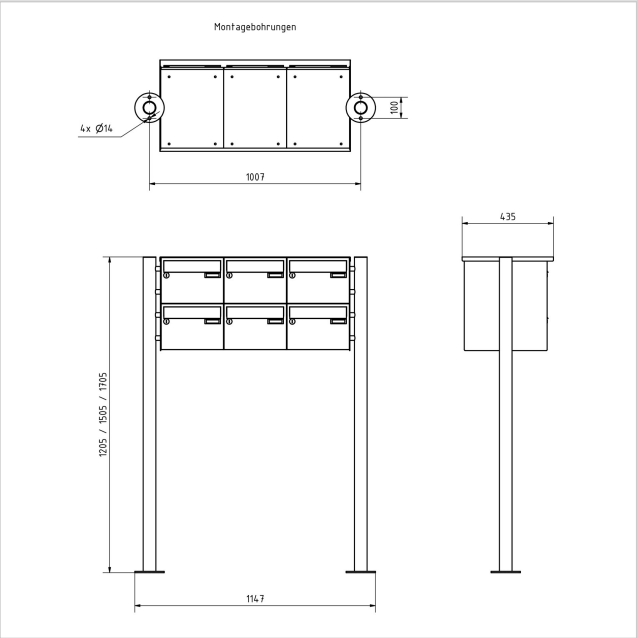







Briefkasten Manufaktur Lippe GmbH
Werler Straße 60
32105 Bad Salzuflen

www.briefkasten-manufaktur.de
info@briefkasten-manufaktur.de
Tel.: +49 5222 807110

Geschäftsführer Oliver Woineck
Ust.ID.Nr. DE303690847
Handelsregister Amtsgericht Lemgo, HRB 8618





Briefkasten Manufaktur Lippe GmbH
Werler Straße 60
32105 Bad Salzuflen

www.briefkasten-manufaktur.de
info@briefkasten-manufaktur.de
Tel.: +49 5222 807110

Geschäftsführer Oliver Woineck
Ust.ID.Nr. DE303690847
Handelsregister Amtsgericht Lemgo, HRB 8618