4-komorowy podtynkowy system skrzynek na listy BASIC - Edition NELLY - dwukolorowy VA RAL 7016 antracyt | z 4 skrzynkami na listy



Product number 382U-7016VA-BS-4

Product description

4-skrzynkowy zespół podtynkowych skrzynek na listy BASIC – Edition NELLY – dwukolorowa stal nierdzewna / RAL 7016 antracytowy

„Wszystko zaczyna się od tęsknoty.” – Nelly Sachs

Edition NELLY łączy sprawdzoną technikę skrzynek BASIC z wyraźnie bardziej indywidualnym wyglądem. Korpus skrzynki wykonany jest ze stali ocynkowanej i pokryty powłoką proszkową w kolorze RAL 7016 antracytowy, struktura drobna, mat, natomiast klapki wrzutowe są ze stali nierdzewnej V2A 1.4301, szlif 240. Świadomy kontrast dwukolorowy wygląda nowocześnie, ekskluzywnie i można go łączyć z wieloma drzwiami wejściowymi, oknami i elewacjami. Jako wersja podtynkowa z 4 skrzynkami NELLY nie służy wyłącznie do przyjmowania poczty, lecz jest estetycznie zaprojektowanym elementem strefy wejściowej. Powłokowo lakierowana ramka osłaniająca tynk tworzy wyraźne wykończenie względem elewacji; jej górna część staje się charakterystyczną powierzchnią do oznakowania NELLY.

Szczególne zalety Edition NELLY

Ramka z napisem jako część elewacji

W wersji podtynkowej personalizacja jest bezpośrednio wkomponowana w architekturę: górna część ramki osłaniającej tynk służy jako pole do umieszczenia numeru domu i/lub nazwy ulicy. Dzięki temu nie potrzeba dodatkowego rozwiązania w postaci tabliczki, powstaje spokojny, zintegrowany wygląd NELLY.

Dwukolorowa: RAL 7016 spotyka szlifowaną stal nierdzewną

Korpus skrzynki ze stali ocynkowanej jest pokryty powłoką proszkową w RAL 7016 antracytowy, struktura drobna, mat. Klapki wrzutowe wykonane są ze stali nierdzewnej V2A 1.4301 i są szlifowane ziarnem 240. Ramka osłaniająca tynk ze stali nierdzewnej jest powłokowo lakierowana i wyraźnie oddziela antracytowy korpus od elewacji.

Duży wrzut na DIN C4

Otwór wrzutowy o wymiarach 35 × 325 mm zaprojektowano dla formatu DIN C4 w orientacji poziomej. Również większe listy można wrzucać bez konieczności ich zaginania. Wykonanie skrzynki odpowiada normie DIN EN 13724.

Cicha obsługa na co dzień

Szlifowane klapki wrzutowe ze stali nierdzewnej wyposażone są w gumową uszczelkę tłumiącą hałas. Uchwyt podtrzymujący pocztę ułatwia kontrolowane wyjmowanie, a drzwi otwierają się od lewej do prawej.

Solidna ramka osłaniająca tynk 25 × 58 mm

Ramka osłaniająca tynk wykonana jest z kątownika ze stali nierdzewnej 25 × 58 mm z blachy o grubości 1,5 mm V2A 1.4301. Pokryta proszkowo w kolorze RAL stanowi wyraźne, solidne wykończenie między zespołem skrzynek a elewacją.

Wyposażenie i cechy techniczne

Materiał i skrzynka na listy

Wykonanie 4 skrzynki
Korpus skrzynki Stal ocynkowana; pokryta proszkowo w RAL 7016 antracytowy, struktura drobna, mat
Klapki wrzutowe Stal nierdzewna V2A 1.4301, szlif 240
Otwór wrzutowy 35 × 325 mm, DIN C4 poziomo
Norma DIN EN 13724

Wygląd NELLY i obsługa

Oznakowanie Indywidualne grawerowanie laserowe czcionką BML Lasercut
Tabliczka imienna Wymienna tabliczka imienna pod klapką wrzutową
Uchwyt podtrzymujący pocztę Zintegrowany w każdej skrzynce
Wyjmowanie poczty Z przodu
Otwieranie drzwi Od lewej do prawej
System zamykania W zależności od wybranej konfiguracji produktu

Montaż i konstrukcja

Sposób montażu Podtynkowy
Ramka osłaniająca tynk Kątownik ze stali nierdzewnej 25 × 58 mm z blachy 1,5 mm V2A 1.4301, pokryty proszkowo
Powierzchnia na oznakowanie Górna część ramki osłaniającej tynk z indywidualnym grawerem laserowym
Krawędź odprowadzająca wodę deszczową Zintegrowana w konstrukcji
Produkcja Made in Germany by Briefkasten Manufaktur Lippe

Informacja o ochronie przed warunkami atmosferycznymi

Briefkasten Manufaktur Lippe GmbH
Werler Straße 60
32105 Bad Salzuflen

www.briefkasten-manufaktur.de
info@briefkasten-manufaktur.de
Tel.: +49 5222 807110

Geschäftsführer Oliver Woineck
Ust.ID.Nr. DE303690847
Handelsregister Amtsgericht Lemgo, HRB 8618

Przesyłki są przy pełnym wrzucie i zamkniętej klapce wrzutowej jak najlepiej chronione przed wilgocią i zabrudzeniem. Wystające przesyłki mogą uniemożliwić całkowite zamknięcie klapki.

Informacja o monta?u podtynkowym

Montaż podtynkowy powinien być wykonany fachowo w przewidzianej konstrukcji ściany. Przy montażu w ocieplonych ścianach zewnętrznych należy szczególnie uwzględnić uszczelnienie oraz możliwe mostki cieplne.

Product properties

Materiał bazowy	Stal ocynkowana, Stal nierdzewna V2A 1.4301
Seria	PODSTAWOWY
Pojedyncze pudełko według objętości	Normalny > 10 litrów
Liczba pudełek	z 4 skrzynkami na listy
Etykietowanie nazw	Identyfikator
Numer domu	Numer domu jako grawer laserowy
Powierzchnia/kolor	RAL 7016 szary antracyt, Uziemienie
Wycofanie przedmiotu	Przód
Typ montażu	Monta? podtynkowy

Briefkasten Manufaktur Lippe GmbH
Werler Straße 60
32105 Bad Salzuflen

www.briefkasten-manufaktur.de
info@briefkasten-manufaktur.de
Tel.: +49 5222 807110

Geschäftsführer Oliver Woineck
Ust.ID.Nr. DE303690847
Handelsregister Amtsgericht Lemgo, HRB 8618

Dimensions

Wysokość pojedynczego pudełka w mm	330,0
Szerokość pojedynczego pudełka w mm	355,0
Pojemność w litrach	12,0
Wysokość szczeliny na litery w mm	35,0
Szerokość szczeliny na litery w mm	325,0
Wysokość skrzynki na listy w mm	822,0
Szerokość skrzynki na listy w mm	763,0
Całkowita szerokość w mm	763,0
Głębokość w mm	100,0
Waga w kg	27
Warunki dostawy	Dostawa odbywa si? w stanie w pe?ni zmontowanym.

Briefkasten Manufaktur Lippe GmbH
Werler Straße 60
32105 Bad Salzuflen

www.briefkasten-manufaktur.de
info@briefkasten-manufaktur.de
Tel.: +49 5222 807110

Geschäftsführer Oliver Woineck
Ust.ID.Nr. DE303690847
Handelsregister Amtsgericht Lemgo, HRB 8618

Dimension drawing

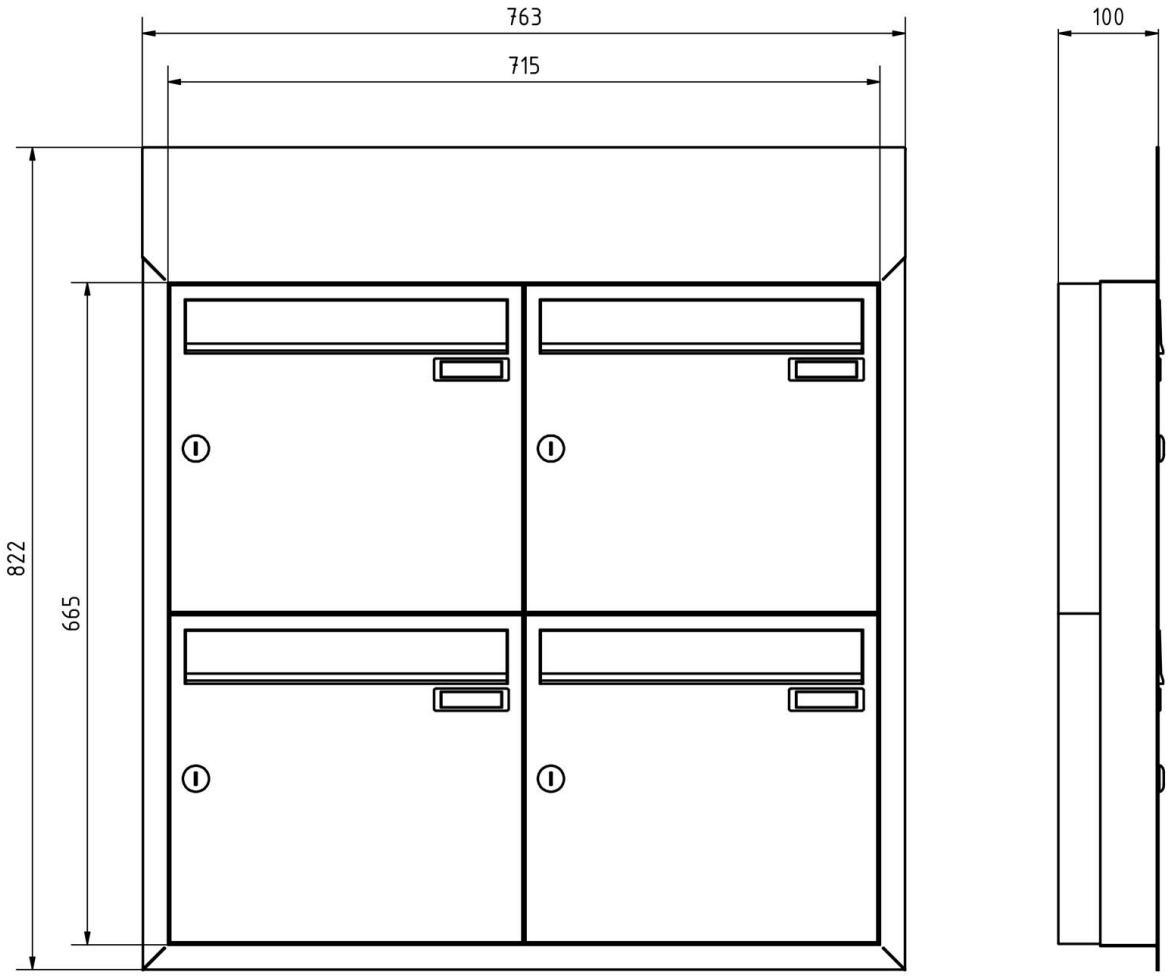

Briefkasten Manufaktur Lippe GmbH
Werler Straße 60
32105 Bad Salzuflen

www.briefkasten-manufaktur.de
info@briefkasten-manufaktur.de
Tel.: +49 5222 807110

Geschäftsführer Oliver Woineck
Ust.ID.Nr. DE303690847
Handelsregister Amtsgericht Lemgo, HRB 8618

More images





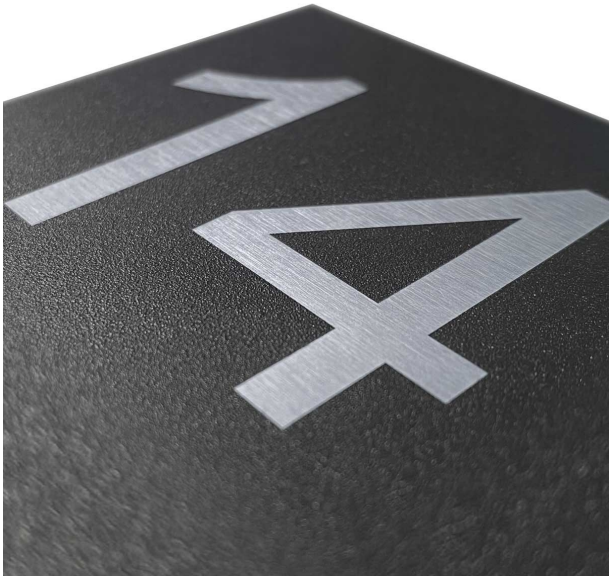



Briefkasten Manufaktur Lippe GmbH
Werler Straße 60
32105 Bad Salzuflen

www.briefkasten-manufaktur.de
info@briefkasten-manufaktur.de
Tel.: +49 5222 807110

Geschäftsführer Oliver Woineck
Ust.ID.Nr. DE303690847
Handelsregister Amtsgericht Lemgo, HRB 8618



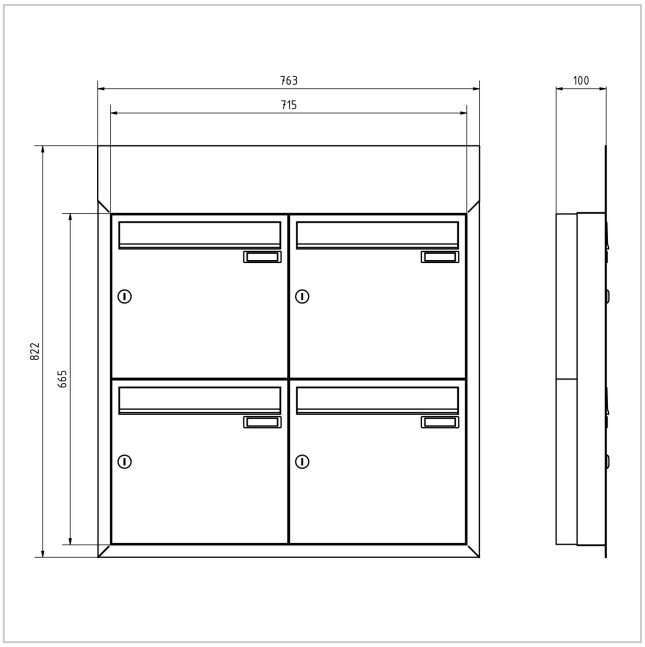

Briefkasten Manufaktur Lippe GmbH
Werler Straße 60
32105 Bad Salzuflen

www.briefkasten-manufaktur.de
info@briefkasten-manufaktur.de
Tel.: +49 5222 807110

Geschäftsführer Oliver Woineck
Ust.ID.Nr. DE303690847
Handelsregister Amtsgericht Lemgo, HRB 8618