Jednokomorowa skrzynka na listy wolnostoj?ca Design BASIC 385P-9016 ST-T z kaset? dzwonkow? - RAL 9016 (bia?y) | RAL 9016 bia?y drogowy, drobna struktura, mat | Powy?ej | z 1 skrzynk? na listy



Product number 385P-9016-1-SP

Product description

Wolnostojąca skrzynka pocztowa BASIC 385P z częścią dzwonkowo-głosową dla 1 lokalu – RAL 9016 Biały komunikacyjny

Wolnostojąca skrzynka pocztowa BASIC 385P dla 1 lokalu łączy oddzielnie użytkowane wnęki na przesyłki z zintegrowaną kasetą funkcyjną dzwonka. Dzięki temu odbiór poczty, przycisk dzwonka oraz przygotowanie pod kompatybilną technikę domofonową są scalone w solidne, wizualnie zamknięte rozwiązanie wejściowe dla domów jednorodzinnych, biur i ekskluzywnych obiektów. Kaseta funkcyjna dzwonka jest wbudowana bezpośrednio w tę jednostkę.

Skrzynka wykonana jest ze stali ocynkowanej i pokryta proszkowo powłoką o drobnej strukturze, matową w kolorze RAL 9016 Biały komunikacyjny. Dopasowana obudowa boczna z daszkiem przeciwdeszczowym oraz zintegrowanymi rynnami odprowadzającymi wodę wspierają ochronę przed warunkami atmosferycznymi. Masywnie wykonane słupy z anodowanego profilu aluminiowego również pokryte są powłoką proszkową w kolorze RAL 9016 Biały komunikacyjny i tworzą szczególnie stabilną, trwałą podstawę wolnostojącej konstrukcji.

Wnęka na przesyłki ma ok. 12 litrów pojemności. Otwór wrzutowy o wymiarach 35 × 265 mm jest zaprojektowany dla przesyłek formatu DIN C4 w orientacji pionowej. Tłumiąca hałas gumowa krawędź redukuje odbijanie się klapki wrzutowej. Odbiór poczty odbywa się od frontu; drzwi otwierają się od lewej do prawej. Do każdej skrzynki dołączone są dwa klucze z numerem oraz wymienna tabliczka z nazwiskiem umieszczona pod klapką wrzutową.

Zalety skrzynki BASIC 385P w skrócie

Zintegrowana kaseta funkcyjna dzwonka

Briefkasten Manufaktur Lippe GmbH
Werler Straße 60
32105 Bad Salzuflen

www.briefkasten-manufaktur.de
info@briefkasten-manufaktur.de
Tel.: +49 5222 807110

Geschäftsführer Oliver Woineck
Ust.ID.Nr. DE303690847
Handelsregister Amtsgericht Lemgo, HRB 8618

Jednostka łączy wnękę na przesyłki z przyciskiem dzwonka ze stali nierdzewnej oraz otworem do komunikacji z adapterem uniwersalnym. Powstaje w ten sposób centralne, uporządkowane rozwiązanie dla poczty i komunikacji z gośćmi.

Masywne słupy aluminiowe

Masywnie wykonane, anodowane profile aluminiowe tworzą stabilną podstawę wolnostojącej konstrukcji. Powłoka proszkowa łączy dużą wytrzymałość z trwałym wykonaniem do użytku zewnętrznego.

Wrzut DIN-C4 o pojemności 12 litrów

Skrzynka oferuje ok. 12 litrów pojemności. Otwór wrzutowy 35 × 265 mm mieści przesyłki formatu DIN C4 w orientacji pionowej, bez konieczności niepotrzebnego zaginania większych kopert.

Przygotowana pod komunikację drzwiową

Otwór do montażu głośnika z adapterem uniwersalnym przygotowany jest pod wiele standardowych głośników montażowych dostępnych na rynku.

Solidna jakość BASIC w RAL 9016 Biały komunikacyjny

Stal ocynkowana, elementy ze stali nierdzewnej, masywne słupy aluminiowe oraz produkcja w Niemczech tworzą odporną skrzynkę pocztową przeznaczoną do trwałego użytkowania przy wejściu na posesję.

Wyposażenie skrzynki BASIC 385P

Skrzynka pocztowa

Liczba skrzynek 1 oddzielnie użytkowana wnęka na przesyłki
Wymiary skrzynki 300 × 110 × 385 mm (S × W × G) na każdą wnękę
Pojemność Ok. 12 litrów na skrzynkę
Materiał Stal ocynkowana; obudowa boczna i daszek przeciwdeszczowy ze stali nierdzewnej V2A
Powierzchnia RAL 9016 Biały komunikacyjny, drobna struktura, matowa
Otwór wrzutowy 35 × 265 mm, odpowiedni dla DIN C4 pionowo
Norma Skrzynki zgodne z DIN EN 13724

Część dzwonkowa i rozmówna

Kaseta funkcyjna dzwonka Stal ocynkowana, dopasowana powłoka proszkowa
Pozycja Zintegrowana w jednostce
Przycisk dzwonka 1 okrągły przycisk dzwonka ze stali nierdzewnej, typ 4
Otwór na głośnik Z adapterem uniwersalnym dla standardowych głośników montażowych
Tabliczka z nazwiskiem Wykonana odporna na wylamywanie i uderzenia

Masywne słupy aluminiowe

Słupy Masywnie wykonany, anodowany profil aluminiowy
Powłoka Powłoka proszkowa w kolorze RAL 9016 Biały komunikacyjny
Sposoby montażu Do wyboru montaż na śrubach lub zatopienie w betonie
Montaż na śrubach Słupy dostępne w wersjach 1200 lub 1600 mm
Zatopienie w betonie Słupy dostępne w wersjach 1600 lub 2000 mm

Briefkasten Manufaktur Lippe GmbH
Werler Straße 60
32105 Bad Salzuflen

www.briefkasten-manufaktur.de
info@briefkasten-manufaktur.de
Tel.: +49 5222 807110

Geschäftsführer Oliver Woineck
Ust.ID.Nr. DE303690847
Handelsregister Amtsgericht Lemgo, HRB 8618

Stan dostawy Słupy i skrzynka dostarczane podzielone, przygotowane do montażu
Wykonanie Wyprodukowano w Niemczech przez Briefkasten Manufaktur Lippe

Informacja dotycz?ca cz??ci dzwonkowej/rozmownej

Adapter uniwersalny jest odpowiedni dla wielu standardowych głośników montażowych dostępnych na rynku. Wymienna instalacja rozmówna lub głośnik montażowy, zasilanie oraz okablowanie nie są częścią opisanego podstawowego wyposażenia i muszą być przewidziane zgodnie z planowanym systemem.

Monta? na fundamencie

Przy montażu na śrubach wymagane jest równe i wystarczająco nośne podłoże. Środki mocujące należy dobrać odpowiednio do fundamentu, wagi jednostki oraz lokalnych warunków montażowych.

Monta? przez zatopienie w betonie

W wersji do zatopienia wydłużone aluminiowe słupy są ustawiane pionowo i zakotwione w odpowiednio wymiarowym fundamencie betonowym. Rozmiar fundamentu i głębokość zakotwienia należy dostosować do rodzaju podłoża, wymiarów urządzenia oraz lokalnych obciążeń.

Informacja dotycz?ca ochrony przed warunkami atmosferycznymi

Daszek przeciwdeszczowy, dopasowana obudowa boczna i rynienki odpływowe wspierają ochronę przed wilgocią. Listy muszą być wrzucone całkowicie, aby klapki wrzutowe mogły się całkowicie zamknąć. Przy ekstremalnych warunkach pogodowych, mimo zgodnego z normą wykonania, może przedostać się niewielka ilość wilgoci.

Product properties

Materiał bazowy	Stal ocynkowana, Aluminium AlMg3 W19, Stal nierdzewna V2A 1.4301
Seria	PODSTAWOWY
Liczba przycisków dzwonka	1 przycisk
Funkcje	W??cznik ?wiat?a, Stacja interkomowa
Skrzynka funkcyjna przygotowana dla producenta	GIRA, Busch Jaeger, Siedle, STR Electronics, ELCOM, TCS, Ritto, ALGO, Telegärtner, Auerswald, Legrand Bticino, Comelite
Pojedyncze pudełko według objętości	Normalny > 10 litrów
Etykietowanie nazw	Identyfikator
Typ montażu	Wolnostoj?cy
Wycofanie przedmiotu	Przód
Liczba pudełek	z 1 skrzynk? na listy
Powierzchnia/kolor	RAL 9016 bia?y drogowy

Briefkasten Manufaktur Lippe GmbH
Werler Straße 60
32105 Bad Salzuflen

www.briefkasten-manufaktur.de
info@briefkasten-manufaktur.de
Tel.: +49 5222 807110

Geschäftsführer Oliver Woineck
Ust.ID.Nr. DE303690847
Handelsregister Amtsgericht Lemgo, HRB 8618

Dimensions

Wysokość pojedynczego pudełka w mm	110,0
Szerokość pojedynczego pudełka w mm	300,0
Pojemność w litrach	12
Wysokość szczeliny na litery w mm	35,0
Szerokość szczeliny na litery w mm	265,0
Wysokość całkowita w mm	1200,0 | 1600,0
Całkowita szerokość w mm	400,0
Głębokość w mm	435,0
Waga w kg	21
Warunki dostawy	Dostawa odbywa si? w blokach, elementy wolnostoj?ce / skrzynka pocztowa dostarczana w cz??ciach

Dimension drawing

Briefkasten Manufaktur Lippe GmbH
Werler Straße 60
32105 Bad Salzuflen

www.briefkasten-manufaktur.de
info@briefkasten-manufaktur.de
Tel.: +49 5222 807110

Geschäftsführer Oliver Woineck
Ust.ID.Nr. DE303690847
Handelsregister Amtsgericht Lemgo, HRB 8618

Montagebohrungen

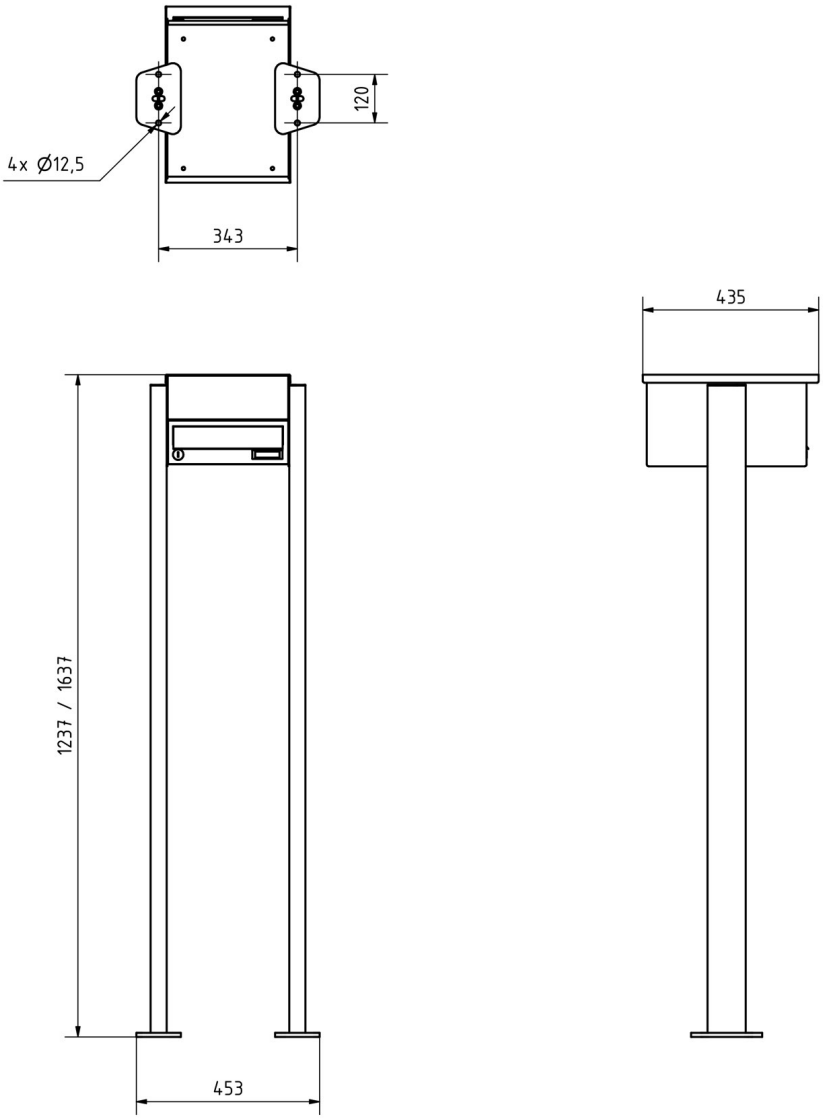

More images



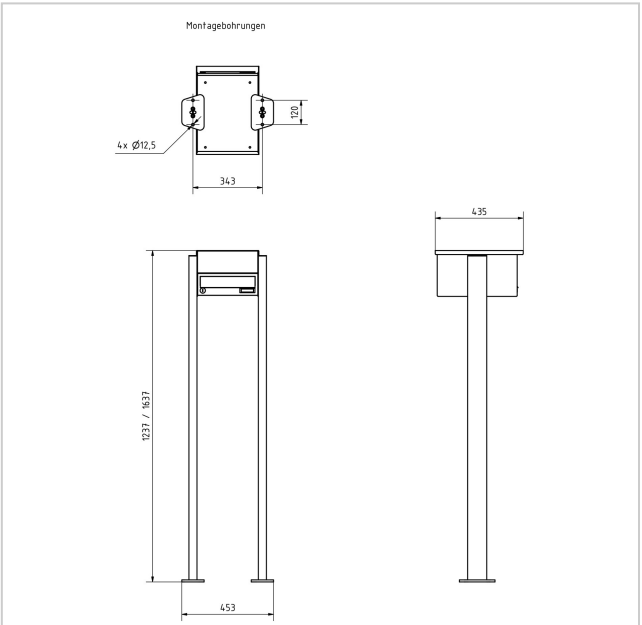





Briefkasten Manufaktur Lippe GmbH
Werler Straße 60
32105 Bad Salzuflen

www.briefkasten-manufaktur.de
info@briefkasten-manufaktur.de
Tel.: +49 5222 807110

Geschäftsführer Oliver Woineck
Ust.ID.Nr. DE303690847
Handelsregister Amtsgericht Lemgo, HRB 8618





Briefkasten Manufaktur Lippe GmbH
Werler Straße 60
32105 Bad Salzuflen

www.briefkasten-manufaktur.de
info@briefkasten-manufaktur.de
Tel.: +49 5222 807110

Geschäftsführer Oliver Woineck
Ust.ID.Nr. DE303690847
Handelsregister Amtsgericht Lemgo, HRB 8618