4-komorowa (2x2) designerska wolnostoj?ca skrzynka na listy GOETHE ST-Q - kolor RAL do wyboru | G??boko?? 100 mm | z 4 skrzynkami na listy

Product number 215-STQ-4



Product description

Stojąca skrzynka na listy 4-modułowa 2x2 GOETHE ST-Q - kolor RAL do wyboru

Wysokiej jakości wykonana stojąca skrzynka na listy dla 4 lokatorów z eleganckimi, prostokątnymi elementami stojącymi. Nowoczesna skrzynka na listy GOETHE jest idealna do wymagającego strefy wejściowej. Prosta, kątowa forma bez widocznego zamka nadaje skrzynce szczególnie elegancki wygląd.

Wymiary pojedynczych skrytek umożliwiają pojemność ok. 16 litrów, duży wrzut gwarantuje, że koperty DIN C4 oraz czasopisma albo poczta po kilkudniowej nieobecności nie będą pogniecione. Innowacyjny zamek Push-Key ukryty jest niewidocznie wewnątrz skrzynki. Klucz jest jedynie wsuwany w istniejący otwór (nie trzeba go obracać) i drzwi się otwierają. Dzięki umiejscowieniu zamka konstrukcja skrzynki zapobiega wypadaniu poczty na zewnątrz podczas otwierania drzwi. Krawędź odpływu wody zapewnia optymalną ochronę wewnętrznej poczty przed warunkami atmosferycznymi. Klapa wrzutowa wyposażona jest w wysokiej jakości amortyzatory osiowe, co gwarantuje ciche zamykanie i brak uciążliwego stukanie spowodowanego wpływem pogody. Wymienne tabliczki z pleksi można wygodnie obsługiwać od przodu; dla optymalnego wyglądu zalecamy tabliczkę wpuszczaną z grawerem laserowym (zobacz Akcesoria). Druga tabliczka zawiera wkładkę Reklama Tak/Nie.

Skrzynki na listy kolekcji GOETHE cechuje konsekwentne zastosowanie stali nierdzewnej i aluminium. Efektem jest bardzo duża trwałość i zrównoważoność. Konstrukcja została opracowana przez naszych własnych inżynierów z myślą o dużej elastyczności i modułowości, łatwym montażu części zamiennych oraz nieskomplikowanym samodzielnym montażu. Dla wszystkich systemów GOETHE Części zamienne są dostępne bezpośrednio w naszym sklepie.

Dzięki sposobowi konstrukcji montaż własny jest nieskomplikowany.

Chronione wzorem użytkowym wg sygnatury DPMA DE: 20 2021 101 679.5

Briefkasten Manufaktur Lippe GmbH
Werler Straße 60
32105 Bad Salzuflen

www.briefkasten-manufaktur.de
info@briefkasten-manufaktur.de
Tel.: +49 5222 807110

Geschäftsführer Oliver Woineck
Ust.ID.Nr. DE303690847
Handelsregister Amtsgericht Lemgo, HRB 8618

- Stojąca skrzynka na listy dla 4 użytkowników wykonana ze stali nierdzewnej i aluminium.
- Skrzynki z stali nierdzewnej 1.4016 (nierdzewna, magnetyczna stal), malowane proszkowo w kolorze RAL do wyboru.
- Wysokiej jakości wykonanie - Wyprodukowano w Niemczech przez Briefkasten Manufaktur Lippe.
- Innowacyjny zamek Push-Key z 2 kluczami na każdą skrzynkę.
- Wrzut listów i ich odbiór odbywają się z przodu. Klapa wrzutowa z wysokiej jakości amortyzatorami osiowymi zapewnia bardzo cichy wrzut poczty.
- Skrzynki odpowiadają normie DIN/EN 13724. Wymiary wrzutu (3,5 cm x 36,0 cm) pozwalają na ułożenie koperty C4 poziomo; również duże listy mieszczą się bez zaginania.
- Drzwi odbiorcze otwierają się od góry do dołu. Dzięki temu przesyłki nie wypadną Państwu na zewnątrz.
- Tabliczka z pleksi do oznaczenia nazwiska oraz druga tabliczka Reklama Tak/Nie dla każdej skrzynki.
- Optymalna ochrona przed deszczem dzięki krawędziom odpływu wody i daszkowi przeciwdeszczowemu z 3 mm aluminium AlMg3 W19, malowanemu proszkowo w kolorze RAL do wyboru.
- Boczna obudowa z 3 mm aluminium AlMg3 W19, malowana proszkowo w kolorze RAL do wyboru.
- Tylna ścianka z 1 mm stali nierdzewnej V2A 1.4301, malowana proszkowo w kolorze RAL do wyboru.
- Słupy montażowe B 40 mm x T 80 mm wykonane z 2 mm stali nierdzewnej V2A 1.4301, malowane proszkowo w kolorze RAL, do osadzenia w betonie lub montażu na śruby.

Ważna informacja:

Aby zapewnić optymalną ochronę Państwa przesyłek przed wodą, skrzynka lub system skrzynek powinny się znajdować, jeśli to możliwe, pod daszkiem.

Poczta jest chroniona przed wodą tylko wtedy, gdy zostanie całkowicie umieszczona w skrzynce, a klapa wrzutowa jest zamknięta. Niecałkowicie wsunięta poczta umożliwia przedostawanie się wilgoci i zabrudzeń do wnętrza skrzynki. Ten system jest zabezpieczony przed przedostawaniem się wody zgodnie z DIN EN 13724. Przenikanie wody nie stanowi podstawy do reklamacji.

Product properties

Powierzchnia/kolor	RAL 9005 g??boka czer?, RAL 3004 fioletowo-czerwony, DB 703 mikowa ruda ?elaza, RAL 7016 szary antracyt, RAL do wyboru (zgodnie z tabel? kolorów), RAL 9007 szare aluminium, RAL 9016 bia?y drogowy
Seria	GOETHE
Liczba pudełek	z 4 skrzynkami na listy
Etykietowanie nazw	Identyfikator
Materiał bazowy	Aluminium AlMg3 W19, Stal nierdzewna V2A 1.4301, Stal nierdzewna 1.4016 (magnetyczna stal nierdzewna)
Typ montażu	Wolnostoj?cy
Wycofanie przedmiotu	Przód
Pojedyncze pudełko według objętości	Du?y > 16 litrów

Briefkasten Manufaktur Lippe GmbH
Werler Straße 60
32105 Bad Salzuflen

www.briefkasten-manufaktur.de
info@briefkasten-manufaktur.de
Tel.: +49 5222 807110

Geschäftsführer Oliver Woineck
Ust.ID.Nr. DE303690847
Handelsregister Amtsgericht Lemgo, HRB 8618

Dimensions

Szerokość w mm	1
Wysokość w mm	1
Wysokość pojedynczego pudełka w mm	400,0
Szerokość pojedynczego pudełka w mm	400,0
Pojemność w litrach	16
Wysokość szczeliny na litery w mm	35,0
Szerokość szczeliny na litery w mm	360,0
Wysokość skrzynki na listy w mm	800,0
Szerokość skrzynki na listy w mm	800,0
Wysokość całkowita w mm	1200,0 | 1500,0 | 1700,0 + 23,0
Całkowita szerokość w mm	888,0
Głębokość w mm	100,0 + 25,0 Dach przeciwdeszczowy
Waga w kg	48
Warunki dostawy	Dostarczane w blokach, elementy stojaka / podzielona skrzynka na listy

Dimension drawing

Briefkasten Manufaktur Lippe GmbH
Werler Straße 60
32105 Bad Salzuflen

www.briefkasten-manufaktur.de
info@briefkasten-manufaktur.de
Tel.: +49 5222 807110

Geschäftsführer Oliver Woineck
Ust.ID.Nr. DE303690847
Handelsregister Amtsgericht Lemgo, HRB 8618

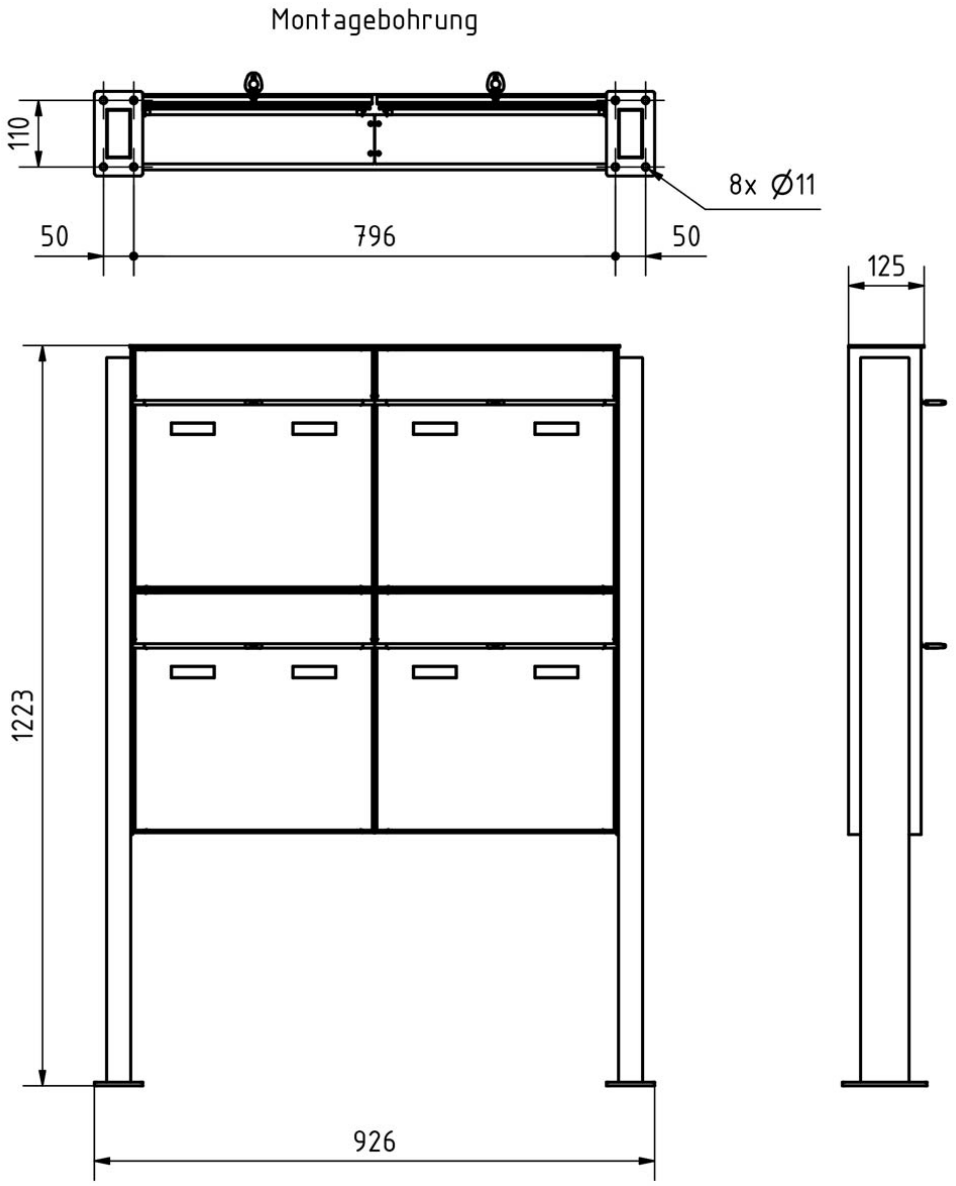

Briefkasten Manufaktur Lippe GmbH
Werler Straße 60
32105 Bad Salzuflen

www.briefkasten-manufaktur.de
info@briefkasten-manufaktur.de
Tel.: +49 5222 807110

Geschäftsführer Oliver Woineck
Ust.ID.Nr. DE303690847
Handelsregister Amtsgericht Lemgo, HRB 8618

More images









Briefkasten Manufaktur Lippe GmbH
Werler Straße 60
32105 Bad Salzuflen

www.briefkasten-manufaktur.de
info@briefkasten-manufaktur.de
Tel.: +49 5222 807110

Geschäftsführer Oliver Woineck
Ust.ID.Nr. DE303690847
Handelsregister Amtsgericht Lemgo, HRB 8618

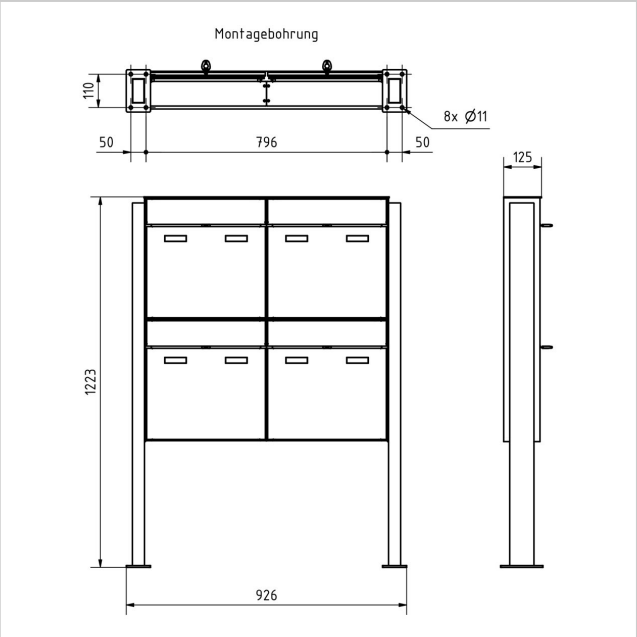

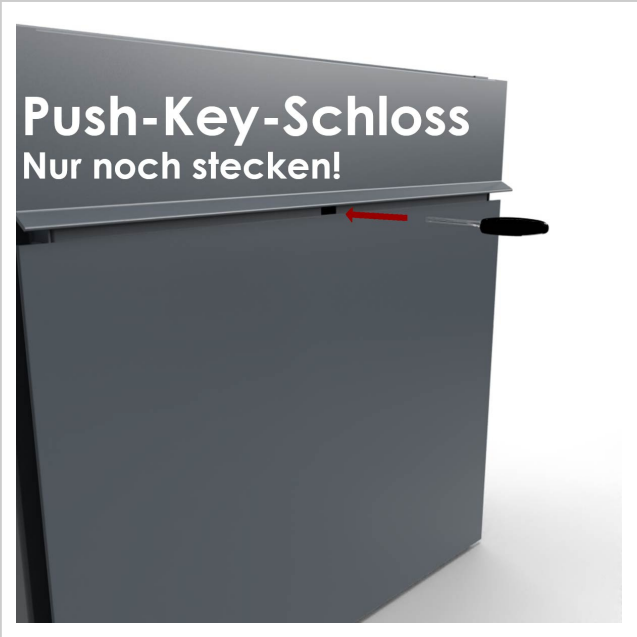

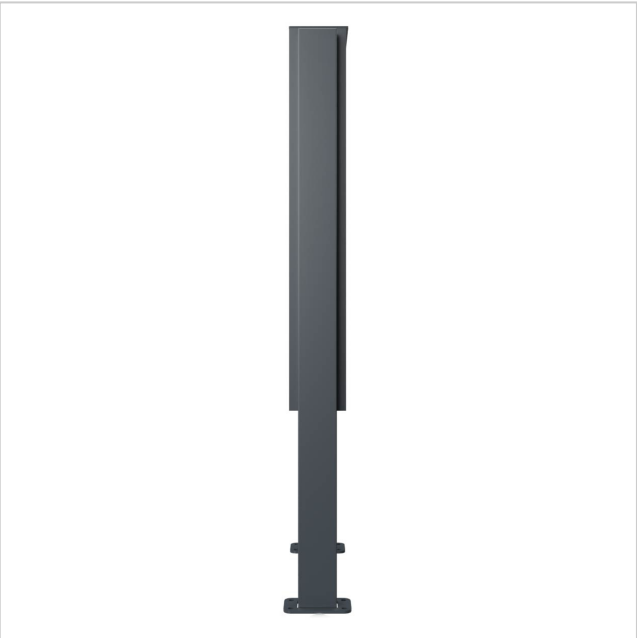



Briefkasten Manufaktur Lippe GmbH
Werler Straße 60
32105 Bad Salzuflen

www.briefkasten-manufaktur.de
info@briefkasten-manufaktur.de
Tel.: +49 5222 807110

Geschäftsführer Oliver Woineck
Ust.ID.Nr. DE303690847
Handelsregister Amtsgericht Lemgo, HRB 8618