2-s?upkowa skrzynka na listy KANT Edition z przegródk? na gazety - wzór Elegance 1 - kolor bia?y RAL 9016 | RAL 9016 bia?y drogowy, drobna struktura, mat | z 2 skrzynkami na listy (1x2)



Product number 303-9016VA-STQ-2

Product description

2-słupkowa skrzynka na listy KANT Edition z przegrodą na gazety - Elegancki design 1 - RAL 9016 biały komunikacyjny

2-słupkowa skrzynka na listy KANT Edition to połączenie **eleganckiego wzornictwa** i funkcjonalności w jednym produkcie. Jej minimalistyczny design z niewidocznym zamkiem i stylową opcją etykietowania doskonale pasuje do nowoczesnych wnętrz mieszkalnych. Dzięki doskonałemu doborowi materiałów i precyzyjnemu wykonaniu możesz polegać na **trwałej jakości**.

Duża pojemność wynosząca około 12 litrów i ładowanie od góry zapewniają pocztę bez zagnieceń - nawet w przypadku kopert DIN C4 i czasopism. Dla dodatkowej wygody, skrzynka na listy jest wyposażona w **wysokiej jakości amortyzatory osiowe**, które umożliwiają delikatne i ciche zamykanie klapy. Przedział na gazety tej skrzynki na listy oferuje maksymalną funkcjonalność dzięki dwustronnej poczcie, idealnej do nowoczesnego codziennego życia. Zakres dostawy obejmuje pokrywę, którą można doposażyć, dając możliwość niezawodnego zamknięcia strony pogodowej.

Dzięki konstrukcji, samodzielny montaż jest nieskomplikowany.

Briefkasten Manufaktur Lippe GmbH
Werler Straße 60
32105 Bad Salzuflen

www.briefkasten-manufaktur.de
info@briefkasten-manufaktur.de
Tel.: +49 5222 807110

Geschäftsführer Oliver Woineck
Ust.ID.Nr. DE303690847
Handelsregister Amtsgericht Lemgo, HRB 8618

- Wysokiej jakości 2-słupkowa skrzynka na listy ze skrzynką na listy ze stali ocynkowanej, lakierowana proszkowo na kolor biały RAL 9016 o drobnej strukturze matowej.
- Wzornictwo Elegance 1: wykończenie ze stali nierdzewnej, polerowanej ziarnistością 240.
- Drzwi otwierane od góry do dołu.
- Wkładanie od góry, klapa wkładana z wysokiej jakości amortyzatorami osiowymi zapewniającymi ciche zamykanie.
- W zestawie 2 klucze z numerem klucza na stronę.
- Skrzynki na listy są zgodne z normą DIN/EN 13724. Rozmiar wkładki (3,5 cm x 33,5 cm) dla listów C4 poziomych, duże listy również mieszczą się tutaj bez zagnieceń.
- Przegródki na gazety (BH 360x110 mm) wykonane ze stali ocynkowanej, malowane proszkowo na kolor biały RAL 9016 o drobnej strukturze matowej. Otwierane z obu stron (1x pokrywa w zestawie).
- Opcjonalny napis z nazwą o wysokości ok. 8-15 mm.
- Opcjonalny napis z numerem domu o wysokości ok. 60-80 mm.
- Słupki są wykonane ze stali nierdzewnej V2A 40 mm x 40 mm 1.4301, polerowanej do osadzania w betonie lub montażu śrubowego.

Ważna informacja:

Aby uzyskać optymalną ochronę poczty przed wodą, skrzynkę na listy lub system skrzynek na listy należy w miarę możliwości umieścić pod zadaszeniem.

Poczta jest chroniona przed wodą tylko wtedy, gdy jest całkowicie umieszczona w skrzynce, a klapka jest zamknięta. Poczta, która nie jest całkowicie włożona, umożliwia przedostanie się wilgoci i brudu do skrzynki na listy. System ten jest zabezpieczony przed wnikaniem wody zgodnie z normą DIN EN 13724. Wnikanie wody nie jest powodem do reklamacji.

Product properties

Materiał bazowy	Stal ocynkowana
Seria	KANT
Funkcje	Stojak na gazety
Pojedyncze pudełko według objętości	Normalny > 10 litrów
Typ montażu	Wolnostoj?cy
Numer domu	Numer domu jako grawer laserowy
Liczba pudełek	z 2 skrzynkami na listy
Etykietowanie nazw	Etykietowanie nazw jako grawerowanie laserowe
Wycofanie przedmiotu	Przód
Powierzchnia/kolor	RAL 9016 bia?y drogowy

Briefkasten Manufaktur Lippe GmbH
Werler Straße 60
32105 Bad Salzuflen

www.briefkasten-manufaktur.de
info@briefkasten-manufaktur.de
Tel.: +49 5222 807110

Geschäftsführer Oliver Woineck
Ust.ID.Nr. DE303690847
Handelsregister Amtsgericht Lemgo, HRB 8618

Dimensions

Wysokość pojedynczego pudełka w mm	BK 280.0 | ZF 110.0
Szerokość pojedynczego pudełka w mm	355,0
Pojemność w litrach	12
Wysokość szczeliny na litery w mm	35,0
Szerokość szczeliny na litery w mm	335,0
Wysokość skrzynki na listy w mm	412,0
Szerokość skrzynki na listy w mm	372,0
Wysokość całkowita w mm	1200,0 | 1500,0
Całkowita szerokość w mm	372,0
Głębokość w mm	110,0 + 21,0 pow?oka + 40,0 elementy stojaka
Waga w kg	14
Warunki dostawy	Dostarczane w blokach, elementy stojaka / podzielona skrzynka na listy

Dimension drawing

Briefkasten Manufaktur Lippe GmbH
Werler Straße 60
32105 Bad Salzuflen

www.briefkasten-manufaktur.de
info@briefkasten-manufaktur.de
Tel.: +49 5222 807110

Geschäftsführer Oliver Woineck
Ust.ID.Nr. DE303690847
Handelsregister Amtsgericht Lemgo, HRB 8618

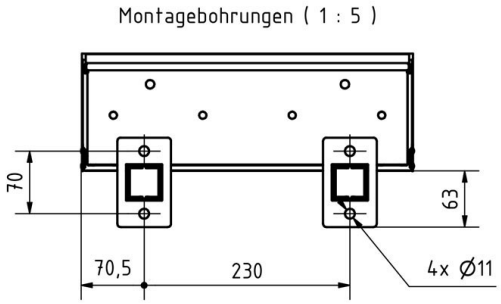

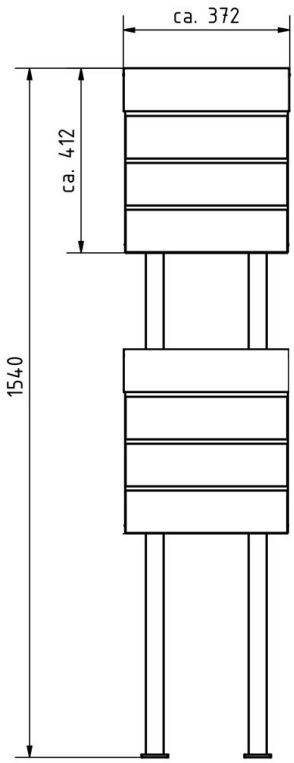

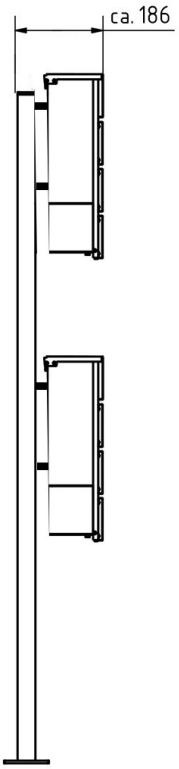

Briefkasten Manufaktur Lippe GmbH
Werler Straße 60
32105 Bad Salzuflen

www.briefkasten-manufaktur.de
info@briefkasten-manufaktur.de
Tel.: +49 5222 807110

Geschäftsführer Oliver Woineck
Ust.ID.Nr. DE303690847
Handelsregister Amtsgericht Lemgo, HRB 8618

More images



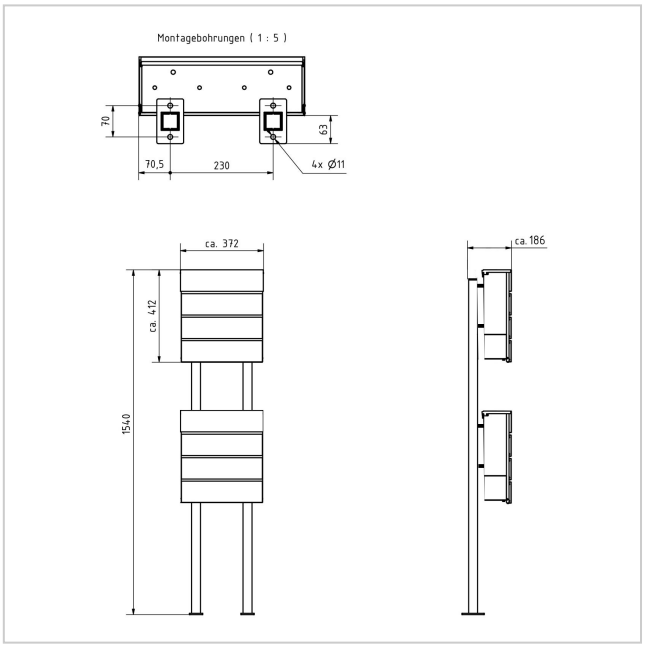





Briefkasten Manufaktur Lippe GmbH
Werler Straße 60
32105 Bad Salzuflen

www.briefkasten-manufaktur.de
info@briefkasten-manufaktur.de
Tel.: +49 5222 807110

Geschäftsführer Oliver Woineck
Ust.ID.Nr. DE303690847
Handelsregister Amtsgericht Lemgo, HRB 8618





Briefkasten Manufaktur Lippe GmbH
Werler Straße 60
32105 Bad Salzuflen

www.briefkasten-manufaktur.de
info@briefkasten-manufaktur.de
Tel.: +49 5222 807110

Geschäftsführer Oliver Woineck
Ust.ID.Nr. DE303690847
Handelsregister Amtsgericht Lemgo, HRB 8618