Skrzynka pocztowa ogrodzeniowa 6er 2x3 wolnostoj?ca BASIC Plus 381XZ ST-R - stal nierdzewna polerowana | Stal nierdzewna, szczotkowana | z 6 skrzynkami pocztowymi (2x3)



Product number 381XZ-VA-6S

Product description

Skrzynka pocztowa ogrodzeniowa 6er 2x3 wolnostojąca BASIC Plus 381XZ ST-R - polerowana stal nierdzewna

Wysokiej jakości wolnostojąca ogrodzeniowa skrzynka pocztowa na 6 adresów wyprodukowana w Niemczech przez Briefkasten Manufaktur.

Skrzynka na listy wykonana jest w całości ze stali nierdzewnej V2A 1.4301, polerowanej 240 ziarnami. Bardzo wysoka jakość wykonania i przemyślana koncepcja sprawiają, że ta wolnostojąca skrzynka na listy jest naszym bestsellerem. Krawędź odprowadzająca deszcz dla optymalnej ochrony przed wodą, ciągła gumowa krawędź dla cichego wkładania, solidna wymienna tabliczka znamionowa, praktyczny uchwyt na pocztę i bardzo solidny zamek charakteryzują tę wolnostojącą skrzynkę na listy. Panel boczny z wystającą osłoną przeciwdeszczową wykonaną ze stali nierdzewnej V2A zapewnia optymalną ochronę przed warunkami atmosferycznymi i gwarantuje bardzo długą żywotność.

Systemy skrzynek na listy z kolekcji BASIC Plus charakteryzują się konsekwentnym stosowaniem stali nierdzewnej V2A. Rezultatem jest bardzo długa żywotność i trwałość. Konstrukcja została opracowana przez naszych inżynierów z myślą o wysokiej elastyczności i modułowości, prostym montażu części zamiennych i nieskomplikowanym samodzielnym montażu. Części zamienne są bezpośrednio dostępne dla wszystkich systemów BASIC Plus.

Briefkasten Manufaktur Lippe GmbH
Werler Straße 60
32105 Bad Salzuflen

www.briefkasten-manufaktur.de
info@briefkasten-manufaktur.de
Tel.: +49 5222 807110

Geschäftsführer Oliver Woineck
Ust.ID.Nr. DE303690847
Handelsregister Amtsgericht Lemgo, HRB 8618

- **6-słupkowa skrzynka na listy wykonana ze stali nierdzewnej V2A 1.4301, polerowanej na ziarno 240**
- System jest produkowany przez Briefkasten Manufaktur. Niemiecka jakość produkcji "Made in Germany".
- Skrzynki na listy są zgodne z normą DIN/EN 13724. Rozmiar wkładki (3,5 cm x 32,5 cm) dla C4 landscape, duże litery również pasują tutaj bez zagnieceń.
- Klapka wrzutowa z dźwiękochłonną gumową uszczelką zapewnia bardzo ciche wkładanie poczty.
- Drzwiczki można otwierać od lewej do prawej.
- W zestawie 2 klucze z numerem klucza, wymienna tabliczka znamionowa (typ 2) pod klapką i uchwyt na pocztę.
- W komplecie panele boczne + osłona przeciwdeszczowa wykonane ze stali nierdzewnej V2A 1.4301, 240 polerowanej.
- Elementy stojaka wykonane są z 42,4 mm stali nierdzewnej V2A 1.4301, polerowanej do montażu śrubowego lub osadzenia w betonie.

Ważne informacje:

Słupek jest chroniony przed wilgocią i brudem tylko wtedy, gdy jest całkowicie wsunięty i klapka jest zamknięta. W pewnych ekstremalnych warunkach pogodowych woda może nadal dostawać się do środka (do 1 cm3 zgodnie z normą DIN EN 13724). Nie jest to powód do reklamacji.

Product properties

Seria	PODSTAWOWY
Liczba pudełek	z 6 skrzynkami na listy
Pojedyncze pudełko według objętości	Normalny > 10 litrów
Etykietowanie nazw	Identyfikator
Typ montażu	Wolnostoj?cy
Materiał bazowy	Stal nierdzewna V2A 1.4301
Powierzchnia/kolor	Uziemienie
Wycofanie przedmiotu	Tylna strona

Briefkasten Manufaktur Lippe GmbH
Werler Straße 60
32105 Bad Salzuflen

www.briefkasten-manufaktur.de
info@briefkasten-manufaktur.de
Tel.: +49 5222 807110

Geschäftsführer Oliver Woineck
Ust.ID.Nr. DE303690847
Handelsregister Amtsgericht Lemgo, HRB 8618

Dimensions

Wysokość pojedynczego pudełka w mm	330,0
Szerokość pojedynczego pudełka w mm	355,0
Pojemność w litrach	12
Wysokość szczeliny na litery w mm	35,0
Szerokość szczeliny na litery w mm	325,0
Wysokość skrzynki na listy w mm	990,0
Szerokość skrzynki na listy w mm	710,0
Wysokość całkowita w mm	1500,0
Całkowita szerokość w mm	885,0
Głębokość w mm	100,0 + 24,0 Dach przeciwdeszczowy
Waga w kg	38
Warunki dostawy	Dostarczane w blokach, elementy stojaka / podzielona skrzynka na listy

Dimension drawing

Briefkasten Manufaktur Lippe GmbH
Werler Straße 60
32105 Bad Salzuflen

www.briefkasten-manufaktur.de
info@briefkasten-manufaktur.de
Tel.: +49 5222 807110

Geschäftsführer Oliver Woineck
Ust.ID.Nr. DE303690847
Handelsregister Amtsgericht Lemgo, HRB 8618

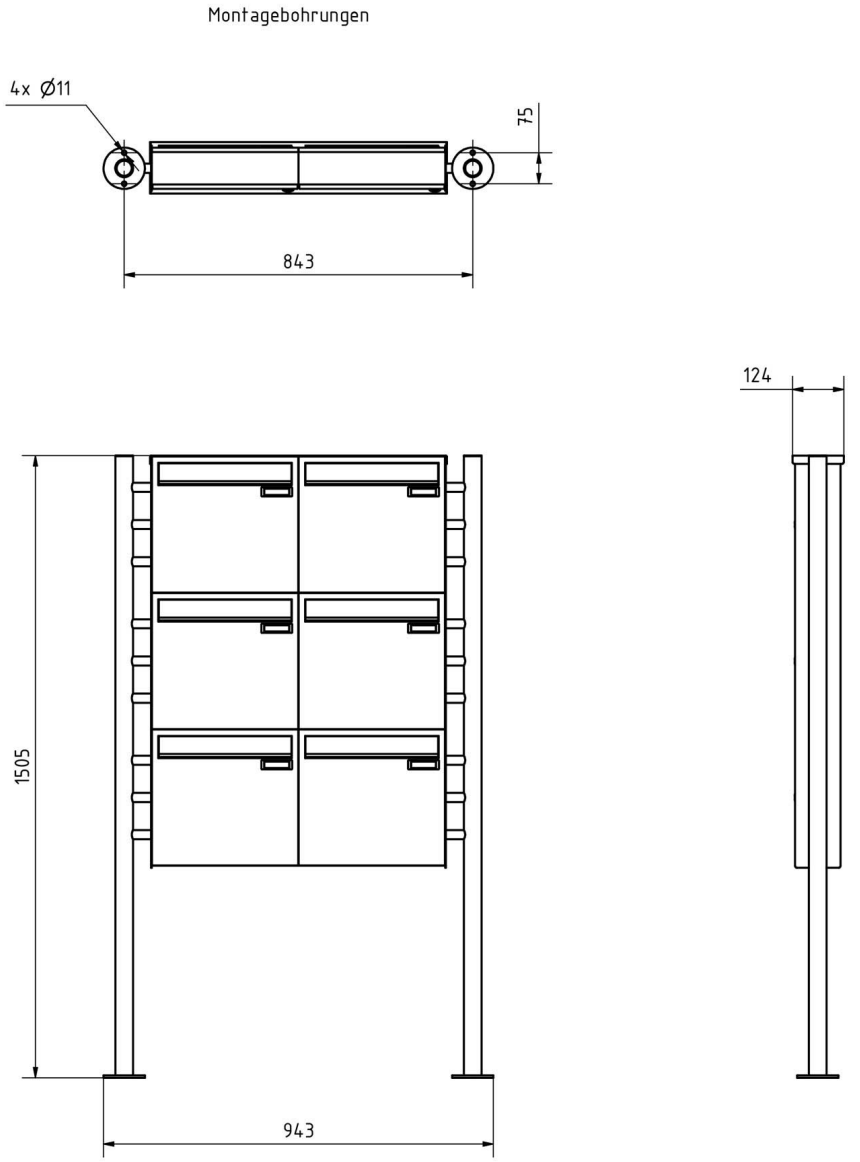

Briefkasten Manufaktur Lippe GmbH
Werler Straße 60
32105 Bad Salzuflen

www.briefkasten-manufaktur.de
info@briefkasten-manufaktur.de
Tel.: +49 5222 807110

Geschäftsführer Oliver Woineck
Ust.ID.Nr. DE303690847
Handelsregister Amtsgericht Lemgo, HRB 8618

More images







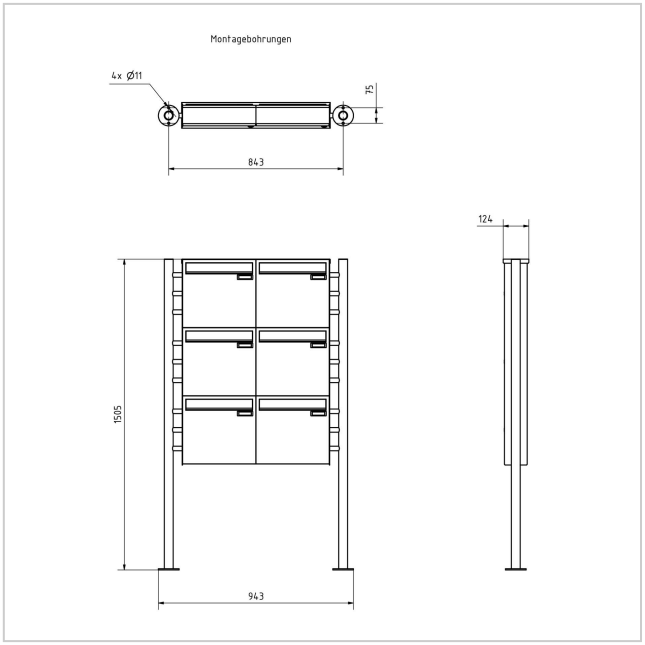

Briefkasten Manufaktur Lippe GmbH
Werler Straße 60
32105 Bad Salzuflen

www.briefkasten-manufaktur.de
info@briefkasten-manufaktur.de
Tel.: +49 5222 807110

Geschäftsführer Oliver Woineck
Ust.ID.Nr. DE303690847
Handelsregister Amtsgericht Lemgo, HRB 8618









Briefkasten Manufaktur Lippe GmbH
Werler Straße 60
32105 Bad Salzuflen

www.briefkasten-manufaktur.de
info@briefkasten-manufaktur.de
Tel.: +49 5222 807110

Geschäftsführer Oliver Woineck
Ust.ID.Nr. DE303690847
Handelsregister Amtsgericht Lemgo, HRB 8618





Briefkasten Manufaktur Lippe GmbH
Werler Straße 60
32105 Bad Salzuflen

www.briefkasten-manufaktur.de
info@briefkasten-manufaktur.de
Tel.: +49 5222 807110

Geschäftsführer Oliver Woineck
Ust.ID.Nr. DE303690847
Handelsregister Amtsgericht Lemgo, HRB 8618