Zestaw 8 skrzynek na listy BASIC – monta? podtynkowy – kolor RAL do wyboru

Product number BML3D-H4YBP9E71Y



Product description

Przyjazne wzornictwo i wygodny odbiór poczty każdego dnia

Zestaw BASIC Horizontal marki Briefkasten Manufaktur wita Ciebie i Twoich gości przejrzystą, uporządkowaną formą. Jego modułowa konstrukcja łączy wybrane funkcje w spójne rozwiązanie, które można indywidualnie dopasować do codziennych potrzeb. Seria BASIC oferuje skrzynki na listy oraz moduły akcesoryjne i funkcyjne, które można łączyć na wiele sposobów, tworząc harmonijną strefę wejściową. Zestaw jest przeznaczony do montażu podtynkowego i oferuje 8 skrzynek na codzienną korespondencję.

Zestaw jest wykonywany w wybranym kolorze RAL i ma wymiary całkowite: szer. 791 × wys. 493 × gł. 394 mm.

Klikając „Konfiguruj teraz”, otworzysz dokładnie ten układ w konfiguratorze 3D. Możesz tam dalej dostosowywać zestaw, a następnie go zamówić.

Możliwość indywidualnej konfiguracji

Dopasuj zestaw skrzynek na listy do swojego domu: klikając „Konfiguruj teraz”, dostosujesz ten układ do swoich potrzeb.

- Wykończenie skrzynek: dostosuj kolor w konfiguratorze 3D, wybierając spośród kolorów dostępnych dla tego wariantu.
- Indywidualne napisy: umieść własne nazwiska, numery domu lub wybrane teksty na przeznaczonych do tego powierzchniach. Przedstawione napisy są przykładami i można je zastąpić własnymi.
- Krój pisma: wybierz spośród czcionek dostępnych dla napisów i dostosuj ich wygląd w konfiguratorze.
- Wyposażenie: dodaj lub zmień komponenty pasujące do zestawu, korzystając z aktualnie dostępnego wyboru.

Przy indywidualnych zmianach wymiary i cena są ponownie obliczane w konfiguratorze 3D zgodnie z dokonanym wyborem.

Briefkasten Manufaktur Lippe GmbH
Werler Straße 60
32105 Bad Salzuflen

www.briefkasten-manufaktur.de
info@briefkasten-manufaktur.de
Tel.: +49 5222 807110

Geschäftsführer Oliver Woineck
Ust.ID.Nr. DE303690847
Handelsregister Amtsgericht Lemgo, HRB 8618

Ramka maskująca

Zestaw podtynkowy jest wyposażony w ramkę maskującą ze stali nierdzewnej V2A o grubości 1,5 mm. Ramka zakrywa przejście między otworem montażowym a powierzchnią ściany, zapewniając estetyczne wykończenie.

Materiał i wykonanie

Materiał bazowy: stal nierdzewna V2A 1.4301. Stal nierdzewna V2A stanowi odporną na korozję i trwałą bazę do zastosowania w strefie wejściowej.

Powierzchnia malowana proszkowo jest wykonywana w wybranym kolorze RAL. Żądany kolor wybierzesz w konfiguratorze 3D.

Skrzynka na listy i wygoda użytkowania

Skrzynka na listy 370 × 110 × 385 mm: w zestawie krawędź odprowadzająca deszczówkę dla optymalnej ochrony przed wodą, ciągła gumowa listwa zapewniająca ciche wrzucanie poczty, solidna wymienna tabliczka na nazwisko i bardzo wytrzymały zamek. Wysokość otworu wrzutowego oraz zwężenie kanału wrzutowego chronią przy tym korespondencję przed nieuprawnionym wyjęciem.

Wyposażenie

Tabliczka na nazwisko z tworzywa sztucznego BASIC, typ 2: tabliczka z przezroczystego poliwęglanu. Wkładkę można wymieniać od przodu.

Cechy tego zestawu skrzynek na listy

- Seria produktów: BASIC Horizontal
- Montaż: podtynkowy
- Wykończenie: kolor RAL do wyboru
- Wymiary całkowite: szer. 791 × wys. 493 × gł. 394 mm
- 8 skrzynek na listy
- Wykończenie skrzynek: kolor RAL do wyboru
- Materiał bazowy: stal nierdzewna V2A 1.4301. Wykończenie: malowanie proszkowe lub stal nierdzewna szlifowana

Ważne informacje:

Ochrona przed wodą: osłonięte miejsce montażu, najlepiej pod zadaszeniem, pomaga chronić korespondencję. Przesyłki powinny być całkowicie wsunięte, a klapka wrzutowa zamknięta.

Montaż: sprawdź podłoże i warunki montażu na podstawie wymiarów całkowitych oraz instrukcji montażu.

Briefkasten Manufaktur Lippe GmbH
Werler Straße 60
32105 Bad Salzuflen

www.briefkasten-manufaktur.de
info@briefkasten-manufaktur.de
Tel.: +49 5222 807110

Geschäftsführer Oliver Woineck
Ust.ID.Nr. DE303690847
Handelsregister Amtsgericht Lemgo, HRB 8618

Product properties

Seria	PODSTAWOWY
Etykietowanie nazw	Identyfikator
Materiał bazowy	Stal nierdzewna V2A 1.4301
Wycofanie przedmiotu	Przód
Powierzchnia/kolor	RAL do wyboru (zgodnie z tabel? kolorów)
Liczba pudełek	z 8 skrzynkami na listy
Typ montażu	Monta? podtynkowy

Briefkasten Manufaktur Lippe GmbH
Werler Straße 60
32105 Bad Salzuflen

www.briefkasten-manufaktur.de
info@briefkasten-manufaktur.de
Tel.: +49 5222 807110

Geschäftsführer Oliver Woineck
Ust.ID.Nr. DE303690847
Handelsregister Amtsgericht Lemgo, HRB 8618

Dimensions

Wysokość pojedynczego pudełka w mm	110
Szerokość pojedynczego pudełka w mm	370
Wysokość całkowita w mm	493
Całkowita szerokość w mm	791
Głębokość w mm	394

Dimension drawing

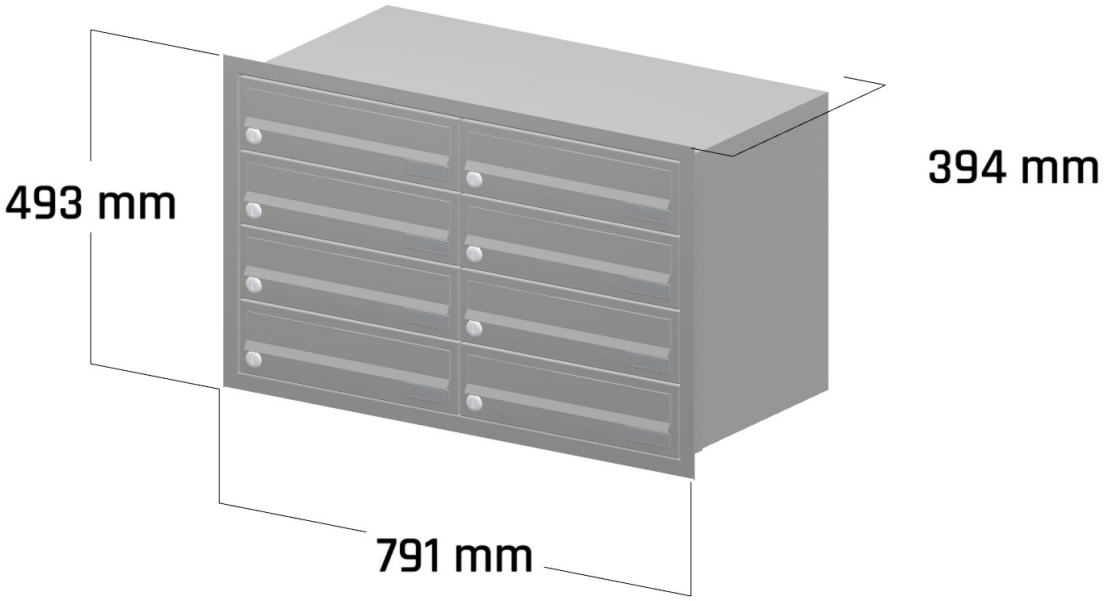

Briefkasten Manufaktur Lippe GmbH
Werler Straße 60
32105 Bad Salzuflen

www.briefkasten-manufaktur.de
info@briefkasten-manufaktur.de
Tel.: +49 5222 807110

Geschäftsführer Oliver Woineck
Ust.ID.Nr. DE303690847
Handelsregister Amtsgericht Lemgo, HRB 8618

More images

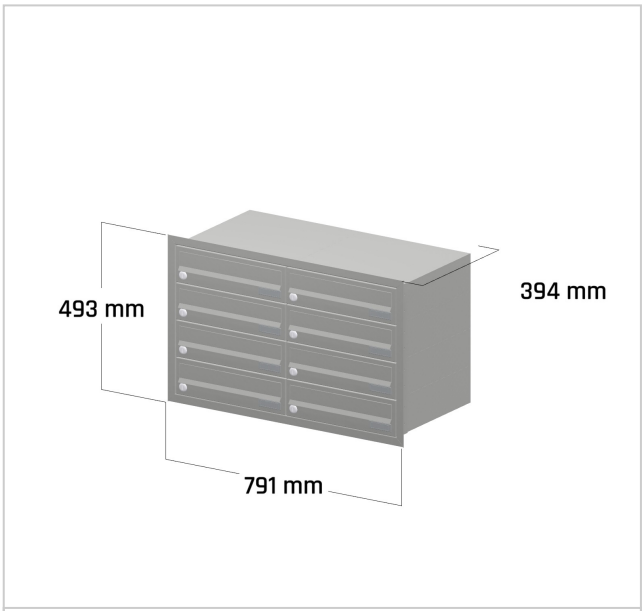



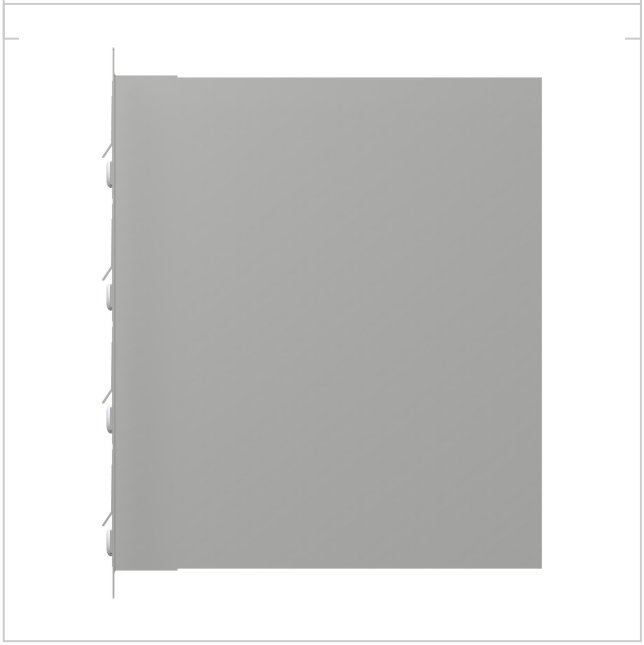

Briefkasten Manufaktur Lippe GmbH
Werler Straße 60
32105 Bad Salzuflen

www.briefkasten-manufaktur.de
info@briefkasten-manufaktur.de
Tel.: +49 5222 807110

Geschäftsführer Oliver Woineck
Ust.ID.Nr. DE303690847
Handelsregister Amtsgericht Lemgo, HRB 8618