18 6x3 wolnostoj?ca skrzynka na listy ze stali nierdzewnej Design BASIC Plus 385XP ST-T - wybrany RAL | 300x110x385 mm (WxHxD) - ?? Normal 12 litrów | ? Kolor do wyboru | z 18 skrzynkami na listy



Product number 385XP-18

Product description

18 wolnostojących skrzynek na listy 6x3 ze stali nierdzewnej BASIC Plus 385XP ST-T - RAL do wyboru

Nowoczesna wolnostojąca skrzynka na listy ze stali nierdzewnej na 18 przyjęć wyprodukowana w Niemczech przez Briefkasten Manufaktur.

Skrzynki na listy wykonane są ze stali nierdzewnej V2A, malowanej proszkowo w kolorze RAL, elementy stojaka wykonane są z anodowanego profilu aluminiowego, malowanego proszkowo w kolorze RAL i są solidnie wykonane, a jednocześnie bardzo eleganckie. Dopasowana obudowa boczna z daszkiem przeciwdeszczowym i kanałami odprowadzającymi deszcz dla optymalnej ochrony przed wodą, klapa wrzutowa z gumową krawędzią, solidna wymienna tabliczka znamionowa i wytrzymały zamek charakteryzują tę wolnostojącą skrzynkę na listy. Ta skrzynka na listy jest łatwa w czyszczeniu i wytrzymała.

Systemy skrzynek na listy z kolekcji BASIC Plus charakteryzują się konsekwentnym stosowaniem stali nierdzewnej V2A i aluminium. Rezultatem jest bardzo długa żywotność i trwałość. Konstrukcja została opracowana przez naszych inżynierów z myślą o wysokiej elastyczności i modułowości, prostym montażu części zamiennych i nieskomplikowanym samodzielnym montażu. Części zamienne są bezpośrednio dostępne dla wszystkich systemów BASIC Plus.

Briefkasten Manufaktur Lippe GmbH
Werler Straße 60
32105 Bad Salzuflen

www.briefkasten-manufaktur.de
info@briefkasten-manufaktur.de
Tel.: +49 5222 807110

Geschäftsführer Oliver Woineck
Ust.ID.Nr. DE303690847
Handelsregister Amtsgericht Lemgo, HRB 8618

- **18 skrzynek na listy w całości malowanych proszkowo w kolorze RAL**
- System jest produkowany przez Briefkasten Manufaktur. Niemiecka jakość produkcji "Made in Germany".
- Skrzynki na listy wykonane ze stali nierdzewnej V2A, malowane proszkowo w kolorze RAL, zgodne z normą DIN/EN 13724. Rozmiar wkładki (3,5 cm x 26,5 cm) dla C4 wysoki, nawet duże litery mieszczą się tutaj bez zagnieceń.
- Klapki wrzutowe z dźwiękochłonną gumową wargą zapewniają bardzo ciche wkładanie poczty.
- Drzwiczki można otwierać od lewej do prawej.
- W zestawie 2 klucze z numerem klucza i wymienną tabliczką znamionową pod klapką dla każdej skrzynki na listy.
- W zestawie ściśle przylegająca obudowa boczna + osłona przeciwdeszczowa wykonana ze stali nierdzewnej V2A, malowana proszkowo w kolorze RAL.
- Elementy stojaka wykonane są z profilu aluminiowego, malowanego proszkowo w kolorze RAL, do montażu śrubowego lub osadzenia w betonie.

Ważne informacje:

Słupek jest chroniony przed wilgocią i brudem tylko wtedy, gdy jest całkowicie wsunięty i klapka jest zamknięta. W pewnych ekstremalnych warunkach pogodowych woda może nadal przedostawać się do środka (do 1 cm3 zgodnie z normą DIN EN 13724). Nie jest to powód do reklamacji.

Product properties

Powierzchnia/kolor	RAL 9005 g??boka czer?, RAL 3004 fioletowo-czerwony, DB 703 mikowa ruda ?elaza, RAL 7016 szary antracyt, RAL do wyboru (zgodnie z tabel? kolorów), RAL 9007 szare aluminium, RAL 9016 bia?y drogowy
Seria	PODSTAWOWY
Pojedyncze pudełko według objętości	Normalny > 10 litrów
Etykietowanie nazw	Identyfikator
Materiał bazowy	Aluminium AlMg3 W19, Stal nierdzewna V2A 1.4301
Typ montażu	Wolnostoj?cy
Wycofanie przedmiotu	Przód
Liczba pudełek	z 18 skrzynkami na listy

Briefkasten Manufaktur Lippe GmbH
Werler Straße 60
32105 Bad Salzuflen

www.briefkasten-manufaktur.de
info@briefkasten-manufaktur.de
Tel.: +49 5222 807110

Geschäftsführer Oliver Woineck
Ust.ID.Nr. DE303690847
Handelsregister Amtsgericht Lemgo, HRB 8618

Dimensions

Wysokość w mm	1
Wysokość pojedynczego pudełka w mm	110,0
Szerokość pojedynczego pudełka w mm	300,0
Pojemność w litrach	12
Wysokość szczeliny na litery w mm	35,0
Szerokość szczeliny na litery w mm	265,0
Wysokość skrzynki na listy w mm	660,0
Szerokość skrzynki na listy w mm	900,0
Wysokość całkowita w mm	1200,0 | 1600,0
Całkowita szerokość w mm	1000,0
Głębokość w mm	435,0
Waga w kg	88
Warunki dostawy	Dostarczane w blokach, elementy stojaka / podzielona skrzynka na listy

Dimension drawing

Briefkasten Manufaktur Lippe GmbH
Werler Straße 60
32105 Bad Salzuflen

www.briefkasten-manufaktur.de
info@briefkasten-manufaktur.de
Tel.: +49 5222 807110

Geschäftsführer Oliver Woineck
Ust.ID.Nr. DE303690847
Handelsregister Amtsgericht Lemgo, HRB 8618

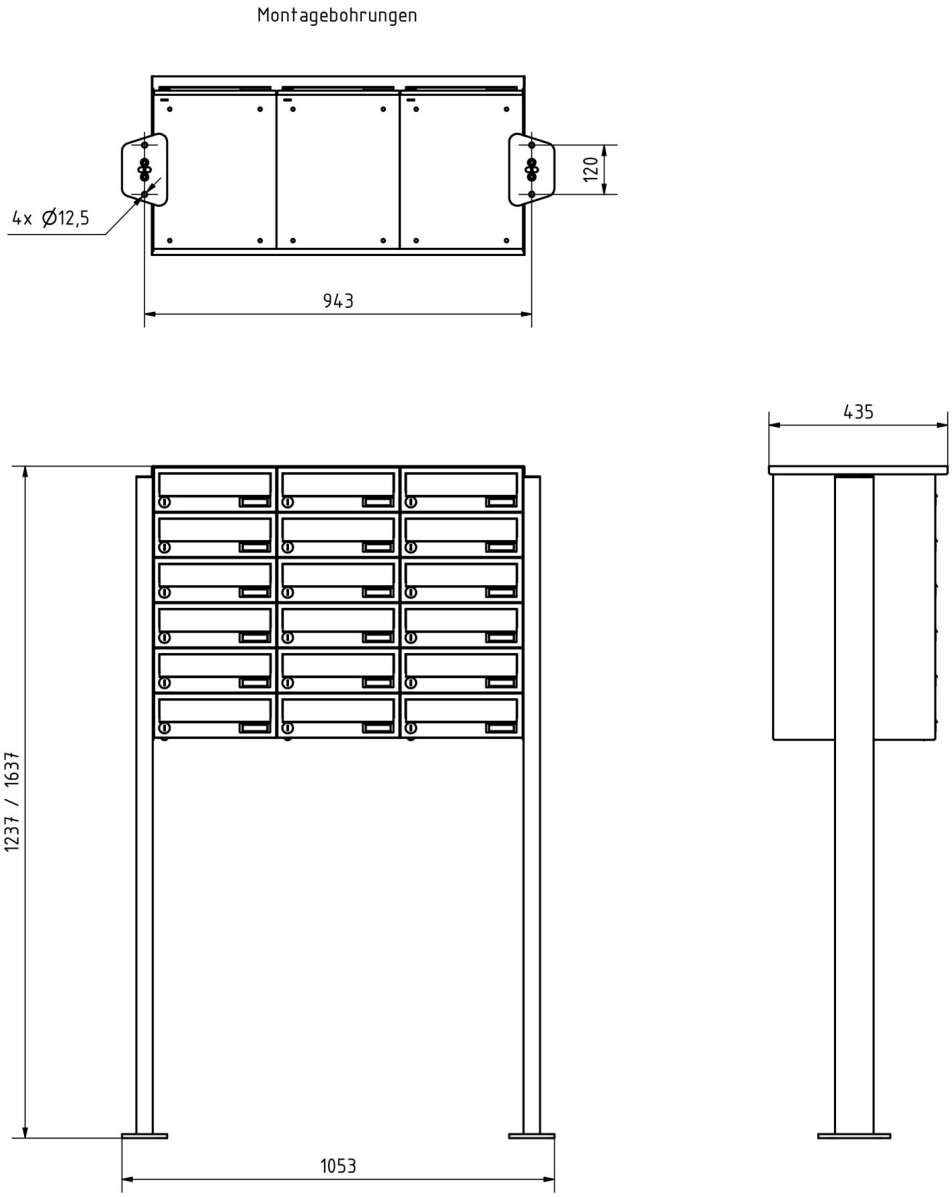

Briefkasten Manufaktur Lippe GmbH
Werler Straße 60
32105 Bad Salzuflen

www.briefkasten-manufaktur.de
info@briefkasten-manufaktur.de
Tel.: +49 5222 807110

Geschäftsführer Oliver Woineck
Ust.ID.Nr. DE303690847
Handelsregister Amtsgericht Lemgo, HRB 8618

More images







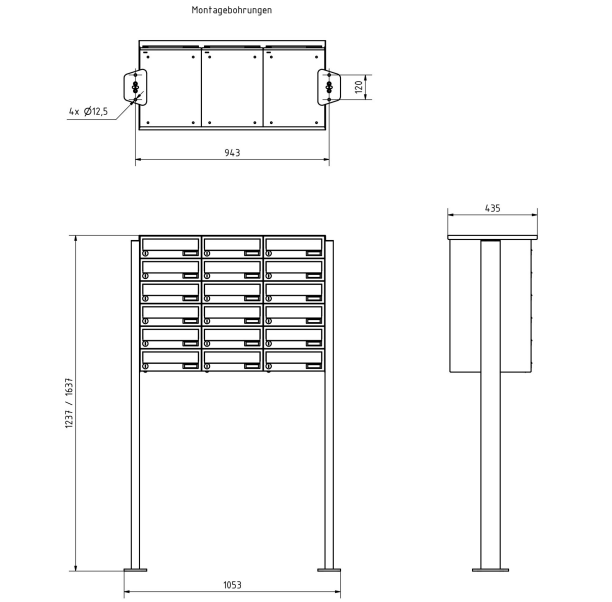

Briefkasten Manufaktur Lippe GmbH
Werler Straße 60
32105 Bad Salzuflen

www.briefkasten-manufaktur.de
info@briefkasten-manufaktur.de
Tel.: +49 5222 807110

Geschäftsführer Oliver Woineck
Ust.ID.Nr. DE303690847
Handelsregister Amtsgericht Lemgo, HRB 8618









Briefkasten Manufaktur Lippe GmbH
Werler Straße 60
32105 Bad Salzuflen

www.briefkasten-manufaktur.de
info@briefkasten-manufaktur.de
Tel.: +49 5222 807110

Geschäftsführer Oliver Woineck
Ust.ID.Nr. DE303690847
Handelsregister Amtsgericht Lemgo, HRB 8618